THIS DRAWING IS UNDER TUCO
GEZEICHNUNG UNTERLIEGT DER TUCO
© COPYRIGHT 2006
RELEASED FOR PUBLICATION APRIL 2006
FREIGABE VERÖFFENTLICHUNG
ALL RIGHTS RESERVED
ALLE RECHTE VORBEHALTEN
DATED WITH PACKING ZU 1418883

NON-BINDING PRINTED CIRCUIT BOARD (62P 90°)
Unverbindliches Leiterplatten-Layout (62P 90°)
SOLDER SIDE
Loetseite

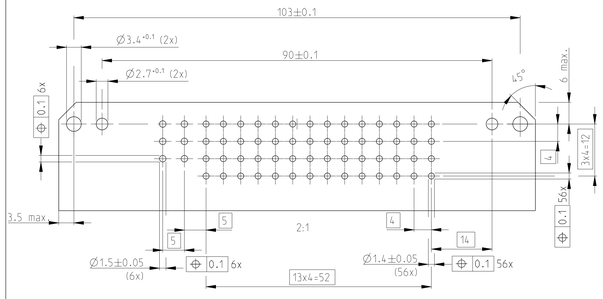

NON-BINDING PRINTED CIRCUIT BOARD (62P 180°)
Unverbindliches Leiterplatten-Layout (62P 180°)
SOLDER SIDE
Loetseite

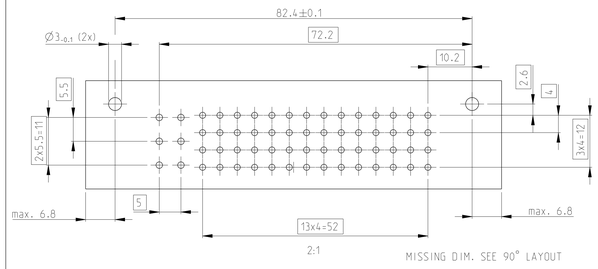

MISSING DIM. SEE 90° LAYOUT

REVIEW OF DIFFERENT MATERIALS THICKNESS FOR FIXING INTERFACE
Darstellung für verschiedenes Materialdicken des Befestigungsausschnitts

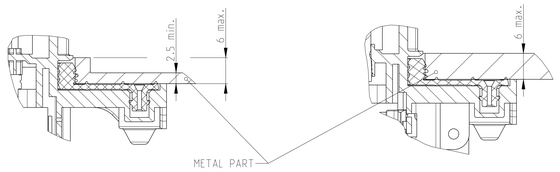

1-1418362-1

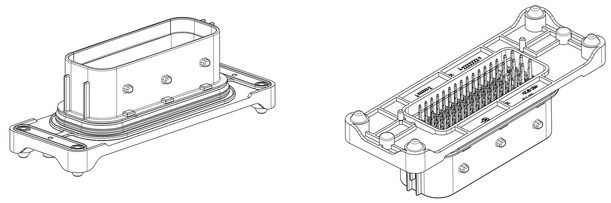

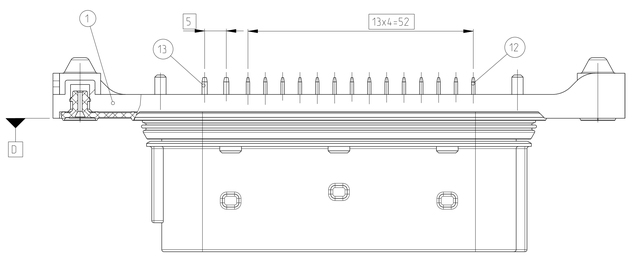

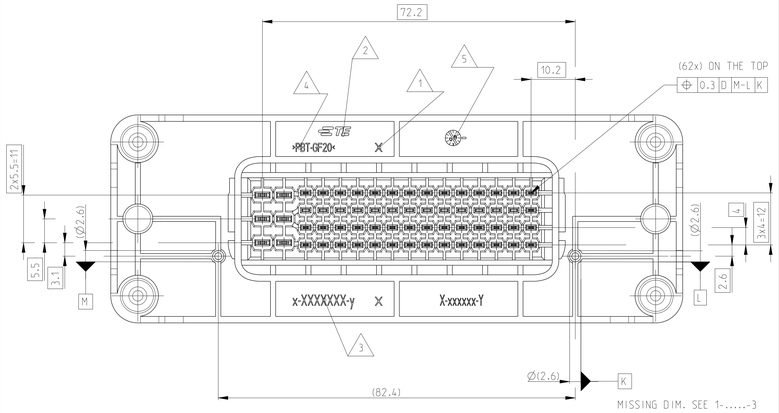

MISSING DIM. SEE 1-.....-3

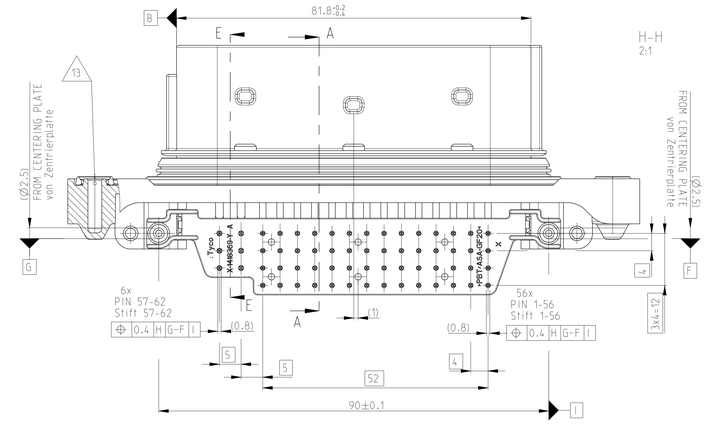

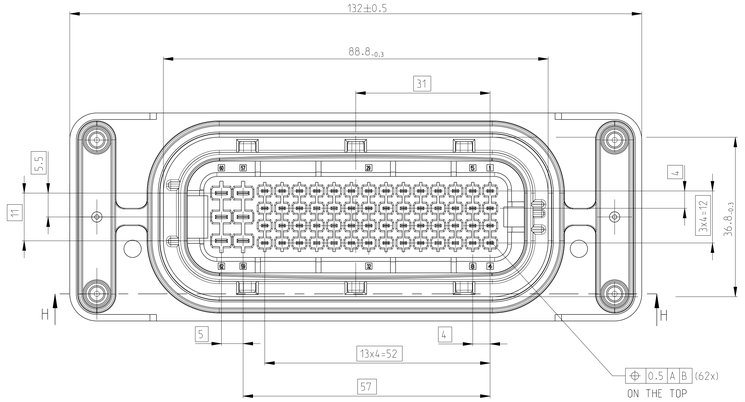

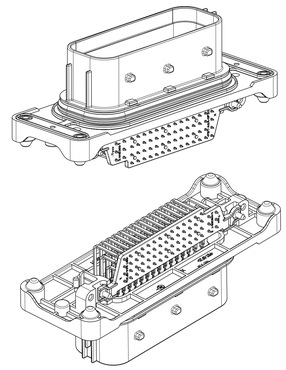

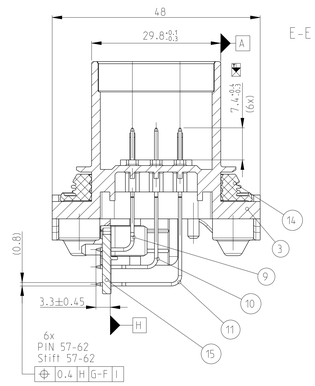

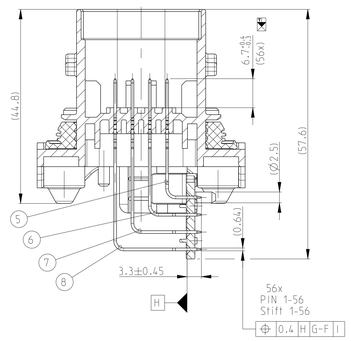

FIXING INTERFACE LAYOUT
Befestigungsausschnitt Layout 14

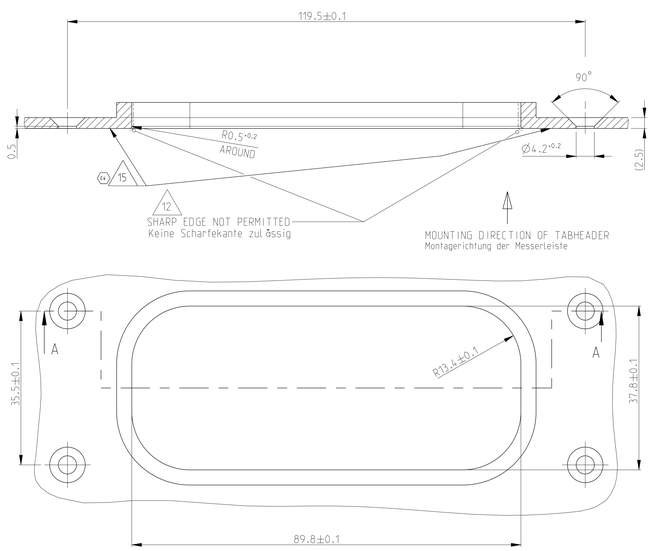

PRE-LOCKED POSITION (DELIVERY STATE)
Vorraststellung (Auslieferungszustand)

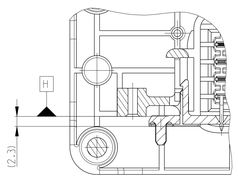

END-LOCKED POSITION
Endraststellung

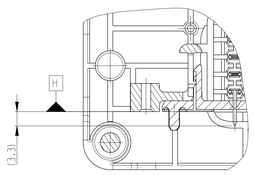

1-____-3 AS SHOWN

QTY REQD PER ASSY						DESCRIPTION	MATERIAL	COLOUR	ITEM NO.
1	1	-	-	A	-	CENTERING PLATE Zentrierplatte	PBT-GF20	BLACK schwarz	15
1	1	1	1	B	-	SEAL Dichtung	SILICONE	WHITE weiß	14
-	-	6	6	B	-	TAB 2.8 x 0.8. LENGTH 24.9 mm Flachstecker 2.8 x 0.8. Laenge 24.9 mm	CuSn	SILVER PLATED versilbert	13
-	-	56	56	B	-	TAB 1.5 x 0.64. LENGTH 24.2 mm Flachstecker 1.5 x 0.64. Laenge 24.2 mm	CuSn	SILVER PLATED versilbert	12
2	2	-	-	A	-	TAB 2.8 x 0.8. LENGTH 54.5 mm Flachstecker 2.8 x 0.8. Laenge 54.5 mm	CuSn	SILVER PLATED versilbert	11
2	2	-	-	A	-	TAB 2.8 x 0.8. LENGTH 45.0 mm Flachstecker 2.8 x 0.8. Laenge 45.0 mm	CuSn	SILVER PLATED versilbert	10
2	2	-	-	A	-	TAB 2.8 x 0.8. LENGTH 35.5 mm Flachstecker 2.8 x 0.8. Laenge 35.5 mm	CuSn	SILVER PLATED versilbert	9
14	14	-	-	A	-	TAB 1.5 x 0.64. LENGTH 58.3 mm Flachstecker 1.5 x 0.64. Laenge 58.3 mm	CuSn	SILVER PLATED versilbert	8
14	14	-	-	A	-	TAB 1.5 x 0.64. LENGTH 50.3 mm Flachstecker 1.5 x 0.64. Laenge 50.3 mm	CuSn	SILVER PLATED versilbert	7
14	14	-	-	A	-	TAB 1.5 x 0.64. LENGTH 42.3 mm Flachstecker 1.5 x 0.64. Laenge 42.3 mm	CuSn	SILVER PLATED versilbert	6
14	14	-	-	A	-	TAB 1.5 x 0.64. LENGTH 34.3 mm Flachstecker 1.5 x 0.64. Laenge 34.3 mm	CuSn	SILVER PLATED versilbert	5
1	-	-	-	C	B	HOUSING. 62-POS. 90.° Gehaeuse. 62-polig 90.°	PBT-GF20	GREY grau	4
-	1	-	-	C	A	HOUSING. 62-POS. 90.° Gehaeuse. 62-polig 90.°	PBT-GF20	BLACK schwarz	3
-	-	1	-	C	B	HOUSING. 62-POS. 180.° Gehaeuse. 62-polig 180.°	PBT-GF20	GREY grau	2
-	-	-	1	C	A	HOUSING. 62-POS. 180.° Gehaeuse. 62-polig 180.°	PBT-GF20	BLACK schwarz	1
2- -3	1- -3	2- -1	1- -1	REV	COD. KOD.	DESCRIPTION	MATERIAL	COLOUR	ITEM NO.
C	C	C	C	REVISION OF EACH ASSY NO (WHEN BLANK, USE DWG REVISION)					

PARTS LIST

NOTES
Bemerkungen

1. CAVITY NUMBERING
Kammernummerierung

2. TE CONNECTIVITY (TE) LOGO
TE Connectivity (TE)-Logo

3. TE NO.
TE-Nr.

4. MATERIAL MARKING
Werkstoffkennzeichnung

5. DATE CLOCK
Datumsuhr

6 TAB DISTANCE SOLDER SIDE TESTED BY GAUGE NO ...
Flachsteckerabstand Loetseite mit Lehre Nr. ... geprueft

7 PACKAGING IN TRAYS
Verpackung in Trays

8 SOLDERABILITY ACCORDING TO DIN IEC 68. PART 2-20. AGEING 3
Loetbarkeit gemaess DIN IEC 68.Teil 2-20. Alterung 3

9 PRESS OUT FORCE >= 50 N WITH FEED 25 mm/min FOR TABS 2.8 mm x 0.8 mm
Kontaktausdrueckkraft >= 50 N mit Vorschub 25 mm/min fuer Flachstecker 2.8 mm x 0.8 mm

10 PRESS OUT FORCE >= 40 N WITH FEED 25 mm/min FOR TABS 1.5 mm x 0.64 mm
Kontaktausdrueckkraft >= 40 N mit Vorschub 25 mm/min fuer Flachstecker 1.5 mm x 0.64 mm

11 FITS TO TE COUNTERPART AMP MCP 2.8 RECEPTACLE HOUSING (62 POS.). TE NO 1418883
Passend zu TE Gegenstecker AMP MCP 2.8 Buchsengehaeuse (62 pol.). TE-Nr. 1418883

12 SEALING SURFACE. ROUGHNESS Ra <= 1.6 µm.
Dichtfläche. Rauheit Ra <= 1.6 µm.

13 SUITABLE FOR FIXING SCREW F.E. EJOT PT SCREW KB 40X14 WN 1413
REQUIRED TIGHTENING TORQUE 2 ±0.5 Nm
geeignet für Befestigungsschrauben z.B. EJOT PT Schraube KB 40x14 WN 1413
erforderliches Anzugsdrehmoment 2 ±0.5Nm

14 FURTHER WALLTHICKNESS OR FIXING POSSIBILITIES CONTACT PE/CVI
Weitere MAterialstärken oder Befestigungsmöglichkeiten nur nach Rücksprache mit PE/CVI

44 15 SEALING SURFACE CUTOFF
Dichtflaeche Blechausschnitt

SURFACE ROUGHNESS Ra MAX. 1.8µm OR LESS FOR METAL PARTS.
Werkzeugoberflaeche Ra Max. 1.8µm oder weniger fuer Metallteile.

SURFACE ROUGHNESS MIN. VDI 3400-CLASS 24 FOR PLASTIC PARTS.
Werkzeugoberflaeche Min. VDI 3400-Class 24 fuer Kunststoffteile.

THE FLATNESS MUST BE WITHIN THE TOLERANCE OF THE SHEET. THEREFORE WITHIN ±0.1MM.
Die Ebenheit muss innerhalb der Toleranz des Blechs liegen be (±0.1mm)

NO SINK MARKS. EJECTOR. DRAFT. DENTS. SCRATCHES. PARAGRAPH ON THE SEALING AREA ALLOWED.
Keine Einfallstellen. Auswerfer. Ausformschraegen. Delle. Kratzer. Absaetze zulaessig.

LOC	DIST	REVISIONS / ANDERUNGEN				
A1	-	P	LTR	DESCRIPTION / BESCHREIBUNG	DATE	DWN	APVD
PROJECT NR EGATN05176			C1	PACKAGING CHANGED. DETAILS SEE PCN E-10-003541	17FEB2010	NP	FE
			C2	TORQUE CLARIFIED. DETAILS SEE PCN E-10-024361	26NOV2010	NP	FE
			C3	DIMENSION UPDATED. SEE PCN E-13-013364	23AUG2013	KP	FE
			C4	ADDED NOTE 15. SEE PCN E-16-003215	09MAR2016	CS	FE

PRODUCT CHARACTERISTICS ACC. GMP 1.12
BESONDERE MERKMALE NACH GMP 1.12

THIS DRAWING IS A CONTROLLED DOCUMENT.
DIESES ZEICHNUNGSDOKUMENT WIRD DURCH MPC-REGISTRATURVERWALTUNG VERWALTET. DIE TECHNISCHEN INFORMATIONEN STAMMEN VON UNTERNEHMEN DER TYCO ELECTRONICS GROUP.

DIMENSIONS: MASSE/METER mm

TOLERANCES UNLESS OTHERWISE SPECIFIED: ALLGEMEINTOLERANZEN
1 PLACE ±0.4
2 PLACE ±0.25
3 PLACE ±0.1
ANGLE ±1°
DIN ISO 8015 DIN ISO 2768 m

MATERIAL: SEE TABLE / siehe Tabelle
FINISH/OBERFLAECHE/FARBE: SEE TABLE / siehe Tabelle

TOLERANCING ISO 8015
TOLERIERUNG ISO 8015

DWN A. Koperty 10APR2006
CHK D. Kapp 12APR2006
APVD L. Eberwein 12APR2006

PRODUCT SPEC
PRODUKTSPEZ.

APPLICATION SPEC
ANWENDUNGSSPEZ.

WEIGHT / GEWICHT: 69 g

CUSTOMER DRAWING / KUNDENZEICHNUNG

TE Connectivity

NAME: HEADER. 62-POS. TAB1.5x0.64 / 2.8x0.8
1.5 x 0.64 / 2.8 x 0.8

SIZE A0 | CASE CODE 00779 | DRAWING NO C-1418362-4 | RESTRICTED TO NUR FUER -

SCALE MASSTAB 1:1 | SHEET BLATT 1 OF VON 1 | REV C6

4806 (3/11)

OCEAN CHIPS
Океан Электроники
Поставка электронных компонентов

Компания «Океан Электроники» предлагает заключение долгосрочных отношений при поставках импортных электронных компонентов на взаимовыгодных условиях!

Наши преимущества:

- Поставка оригинальных импортных электронных компонентов напрямую с производств Америки, Европы и Азии, а так же с крупнейших складов мира;
- Широкая линейка поставок активных и пассивных импортных электронных компонентов (более 30 млн. наименований);
- Поставка сложных, дефицитных, либо снятых с производства позиций;
- Оперативные сроки поставки под заказ (от 5 рабочих дней);
- Экспресс доставка в любую точку России;
- Помощь Конструкторского Отдела и консультации квалифицированных инженеров;
- Техническая поддержка проекта, помощь в подборе аналогов, поставка прототипов;
- Поставка электронных компонентов под контролем ВП;
- Система менеджмента качества сертифицирована по Международному стандарту ISO 9001;
- При необходимости вся продукция военного и аэрокосмического назначения проходит испытания и сертификацию в лаборатории (по согласованию с заказчиком);
- Поставка специализированных компонентов военного и аэрокосмического уровня качества (Xilinx, Altera, Analog Devices, Intersil, Interpoint, Microsemi, Actel, Aeroflex, Peregrine, VPT, Syfer, Eurofarad, Texas Instruments, MS Kennedy, Miteq, Cobham, E2V, MA-COM, Hittite, Mini-Circuits, General Dynamics и др.);

Компания «Океан Электроники» является официальным дистрибьютором и эксклюзивным представителем в России одного из крупнейших производителей разъемов военного и аэрокосмического назначения **«JONHON»**, а так же официальным дистрибьютором и эксклюзивным представителем в России производителя высокотехнологичных и надежных решений для передачи СВЧ сигналов **«FORSTAR»**.

AVIC JONHON

«JONHON» (основан в 1970 г.)

Разъемы специального, военного и аэрокосмического назначения:

(Применяются в военной, авиационной, аэрокосмической, морской, железнодорожной, горно- и нефтедобывающей отраслях промышленности)

«FORSTAR» (основан в 1998 г.)

ВЧ соединители, коаксиальные кабели, кабельные сборки и микроволновые компоненты:

(Применяются в телекоммуникациях гражданского и специального назначения, в средствах связи, РЛС, а так же военной, авиационной и аэрокосмической отраслях промышленности).

FORSTAR®

Телефон: 8 (812) 309-75-97 (многоканальный)
Факс: 8 (812) 320-03-32
Электронная почта: ocean@oceanchips.ru
Web: http://oceanchips.ru/
Адрес: 198099, г. Санкт-Петербург, ул. Калинина, д. 2, корп. 4, лит. А