THIS DRAWING IS UNPUBLISHED. RELEASED FOR PUBLICATION - ,- .
© COPYRIGHT - BY TYCO ELECTRONICS CORPORATION. ALL RIGHTS RESERVED.

LOC	DIST
AD	00

REVISIONS

P	LTR	DESCRIPTION	DATE	DWN	APVD
	B	ECO-07-010665	26JUN2007	RB	MS

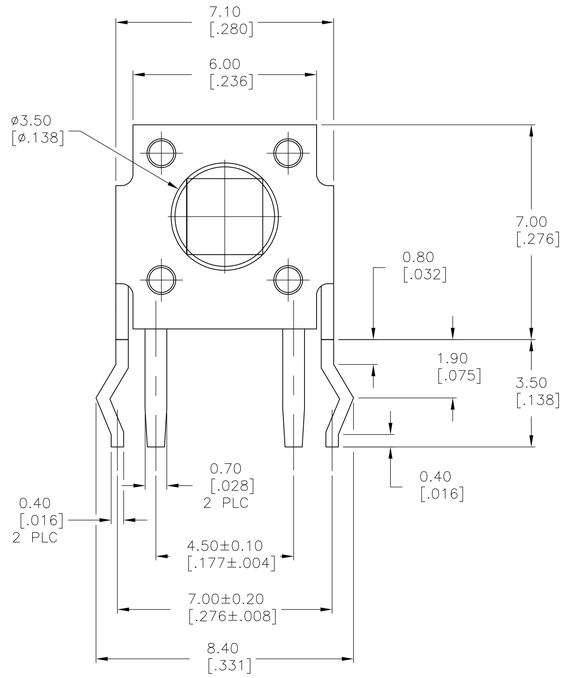

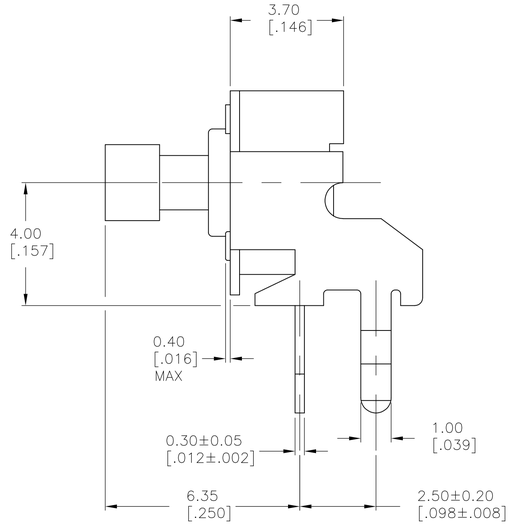

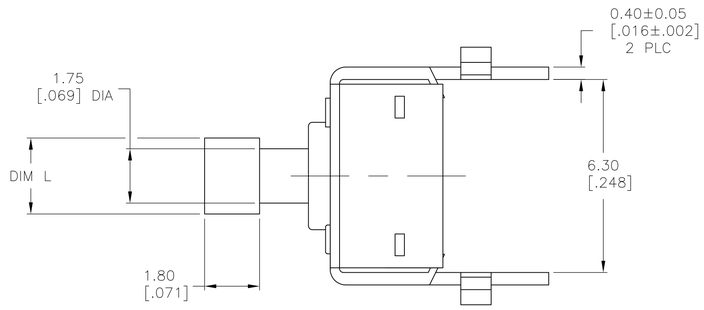

SPECIFICATIONS:

Materials:
Case, Nylon 66, UL94HB, Black finish
Bracket, Stainless Steel
Actuator, Nylon 66, UL94HB, see P/N table for finish
Moving contact, Copper Alloy, Silver finish
Fixed contact/Terminal, Copper Alloy, Silver over Nickel finish

Electrical:
Max Contact Rating, 50mA@ 24V DC, Per EIA-448, Method 6
Min Contact Rating, 10microamp@1V DC
Initial Contact resistance, 50 milliohms max, Per EIA-364-23B, each position
Insulation Resistance, 1000 Megohm min. Per EIA-364-21C each position
Dielectric strength, 500 V AC for 1 minute, Per EIA-364-20B, Condition 1, each position.
Life Expectancy, 100,000 cycles

Mechanical:
Actuation force, SEE P/N TABLE
Actuation Travel, .25 +/-.10 mm
Life Expectancy, 100,000 cycles min (2 cycles per second and 150% actuation force), Per EIA-448 Methods 8 and 9
Vibration, Per EIA 364-28D, Condition VII, Level E
Mechanical Shock, Per EIA-364-27C, Condition A

Environmental:
Operating Temperature, -35 to +85 degrees C, Per EIA-448, Method 10
Storage Temperature, -35 to +85 degrees C
Humidity and Temperature Cycling Per EIA-364-31B, Method III
Thermal Shock, Per EIA-364-32C, -35 to +85 degrees C
Solderability, Per EIA-364-52, Class 2, Category 1, Temp, 245 degrees C max, Time, 2.5 seconds max, 95% Minimum coverage
Resistance to Solder Heat, Per 109-202, Condition B
1. No change in initial electrical and mechanical characteristics

NOTES:

1. ALL MATERAILS AND FINISHES SHALL COMPLY WITH EU DIRECTIVE 2002/95/EC OF 27JAN2003(ROHS).

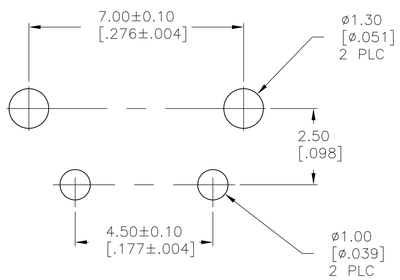

RECOMMENDED HOLE LAYOUT

TOLERANCE ±.002 UNLESS OTHERWISE NOTED

CIRCUIT DIAGRAM

2.80[.110]	YELLOW	260±50 GF	FSMRACDAAH	1825968-3
2.80[.110]	BLACK	160±50 GF	FSMRACDAH	1825968-2
2.40[.094]	BLUE	160±50 GF	FSMRACDH	1825968-1
DIM L	ACTUATOR BUTTON COLOR	ACTUATION FORCE	ALCO PART NO.	TYCO PART NO.

THIS DRAWING IS A CONTROLLED DOCUMENT.

DIMENSIONS: mm [INCHES]

TOLERANCES UNLESS OTHERWISE SPECIFIED:
0 PLC ± -
1 PLC ± -
2 PLC ± 0.30[.012]
3 PLC ± -
4 PLC ± -
ANGLES ± -

MATERIAL -
FINISH -

DWN R BROWN 13FEB2007
CHK M SARVER 13FEB2007
APVD M SARVER 13FEB2007
PRODUCT SPEC —
APPLICATION SPEC —
WEIGHT —

Tyco Electronics
Tyco Electronics Corporation
Harrisburg, PA 17105-3608

NAME
TACT SWITCH, R/A, SQUARE ACTUATOR, 6.0 mm, HIGH TEMP, FSMRACD

SIZE	CAGE CODE	DRAWING NO	RESTRICTED TO
A1	00779	C-1825968	—

CUSTOMER DRAWING | SCALE 10:1 | SHEET 1 OF 1 | REV B

OCEAN CHIPS
Океан Электроники
Поставка электронных компонентов

Компания «Океан Электроники» предлагает заключение долгосрочных отношений при поставках импортных электронных компонентов на взаимовыгодных условиях!

Наши преимущества:

- Поставка оригинальных импортных электронных компонентов напрямую с производств Америки, Европы и Азии, а так же с крупнейших складов мира;
- Широкая линейка поставок активных и пассивных импортных электронных компонентов (более 30 млн. наименований);
- Поставка сложных, дефицитных, либо снятых с производства позиций;
- Оперативные сроки поставки под заказ (от 5 рабочих дней);
- Экспресс доставка в любую точку России;
- Помощь Конструкторского Отдела и консультации квалифицированных инженеров;
- Техническая поддержка проекта, помощь в подборе аналогов, поставка прототипов;
- Поставка электронных компонентов под контролем ВП;
- Система менеджмента качества сертифицирована по Международному стандарту ISO 9001;
- При необходимости вся продукция военного и аэрокосмического назначения проходит испытания и сертификацию в лаборатории (по согласованию с заказчиком);
- Поставка специализированных компонентов военного и аэрокосмического уровня качества (Xilinx, Altera, Analog Devices, Intersil, Interpoint, Microsemi, Actel, Aeroflex, Peregrine, VPT, Syfer, Eurofarad, Texas Instruments, MS Kennedy, Miteq, Cobham, E2V, MA-COM, Hittite, Mini-Circuits, General Dynamics и др.);

Компания «Океан Электроники» является официальным дистрибьютором и эксклюзивным представителем в России одного из крупнейших производителей разъемов военного и аэрокосмического назначения **«JONHON»**, а так же официальным дистрибьютором и эксклюзивным представителем в России производителя высокотехнологичных и надежных решений для передачи СВЧ сигналов **«FORSTAR»**.

AVIC JONHON

«JONHON» (основан в 1970 г.)

Разъемы специального, военного и аэрокосмического назначения:

(Применяются в военной, авиационной, аэрокосмической, морской, железнодорожной, горно- и нефтедобывающей отраслях промышленности)

«FORSTAR» (основан в 1998 г.)

ВЧ соединители, коаксиальные кабели, кабельные сборки и микроволновые компоненты:

(Применяются в телекоммуникациях гражданского и специального назначения, в средствах связи, РЛС, а так же военной, авиационной и аэрокосмической отраслях промышленности).

FORSTAR®

Телефон: 8 (812) 309-75-97 (многоканальный)
Факс: 8 (812) 320-03-32
Электронная почта: ocean@oceanchips.ru
Web: http://oceanchips.ru/
Адрес: 198099, г. Санкт-Петербург, ул. Калинина, д. 2, корп. 4, лит. А