REFLEX CES
Custom Embedded Systems

ALARIC

Instant-DevKit
Arria 10 SoC FMC IDK

The Arria 10 SoC FMC Instant-Development Kit provides to developers the best Out-Of-The box experience, combining the Best-In Class compact hardware platform and the most efficient intuitive software environment.

Dual-core ARM© Cortex™-A9 MPCore™ hard processor system (HPS).

Target markets:

Video capture and processing

Industrial

Test & Measurement

Medical

Its unique install and GUI interface allows an immediate start, and its reference designs enable fast turn-around designs, shortening and securing the developments.

DevKitInvasion

ATTILA
Arria 10 FPGA FMC IDK

ALARIC
Arria 10 SoC FMC IDK

ACHILLES
Arria 10 SoC SoM IDK

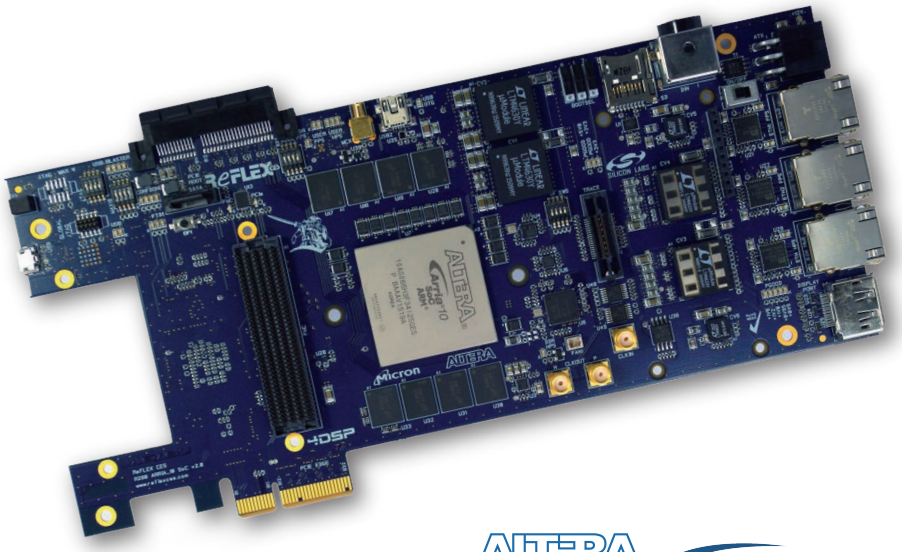

ALTERA now part of Intel
Arria 10
OpenCL
FMC
PCI Express 3

Contact :

Europe Sales Office
sales@reflexces.com

www.reflexces.com

North America Sales Office
salesusa@reflexces.com

ALARIC Instant-DevKit
Arria 10 SoC SoM IDK

Featured Device

Arria 10 SoC 660 KLEs

- Board based on Altera Arria 10 SoC 660KLEs, speed grade -2 by default
- PCIe end point edge connector for Gen3 x4 (32Gb/s)
- PCIe root Complex edge connector for Gen3 x4 (32Gb/s)
- FMC High Pin Count fully compliant:
  - 168 LVCMOS (1.8V) or 84 LVDS (1.8V,2.5V)
  - 10 XCVR (Typical 10Gb/s)
- One serial over USB High speed link (through USB Hub)
- 2 x RJ45 copper connector 10/100/1000Base-T Ethernet connected to the FPGA core fabric part
- 1 x RJ45 copper connector 10/100/1000Base-T Ethernet connected to the HPS part of the FPGA
- On board DDR3 for HPS (2GB) speed up to 2133 MT/s*

* Depends on FPGA speed grade

- On board DDR3 for FPGA (2GB) speed up to 2133 MT/s*
- DisplayPort Rev1.2 (up to 5.4Gbit/s)
- One microSD 8 Go SDHC Class 10 (already insert into the support connector) with factory image boot
- Mini USB connector B-type to enable the USB2.0 PHY OTG high speed, ULPI interface connected to the HPS of the FPGA
- MAX 10 Power supplies monitoring with its ADCs solution
- Innovative clock tree (Silicon Labs)
- +12V on a JACK/Edge PCIe connector / ATX connector
- Active Heat sink
- PCIe Bracket, LED
- SATA connector to FPGA 1 x XCVR
- MCX connector for PPS interface
- Mictor connector for HPS debug trace

Board Programming

- JTAG : On-board USB-Blaster II MAX V (reachable by USB Hub)
- Fast passive parallel (FPP) configuration via MAX®10 device and flash memory
- AS configuration supported with NOR FLASH EPCQL512
- Boot selection for HPS throught user dipswitch

Clock Circuitry

- 3 x SMA connectors (1 main input clock + 1 diff. output programmable clock)
- 9 x FPGA XCVR programmable inputs Clocks (up to 800 MHz to reach different communication protocol)

Board Size

- Length : 240 mm (9.45 inches)
- Height : 111.15 mm (4.38 inches) / Standard Height PCIe
- PCB thickness : 1.57 mm (0.062 inches) / Standard Thickness PCIe

Kit Content

- Power adapter (US, UK, EU, JP) and cables (USB, Ethernet, DisplayPort, SMA)
- FMC and PCIe Loop back boards
- LCD (2 lines x 16 characters, I2C, 5V)
- Starter Guide
- ReFLEX CES innovative software interface (GUI) on USB Key/Windows64 with Test Designs
- OpenCL BSP HPC (Host-In-x86)
- Schematics and assembly documentation

Kit Ordering information

- Development Kit (FPGA Arria 10 SX 660) / RXCA10S066PF34-IDK00A (Production version)

Power & Environmental

- Power : 75W max/ 40W typical
- Environmental : 0°C/ +60°C

Partners

now part of Intel

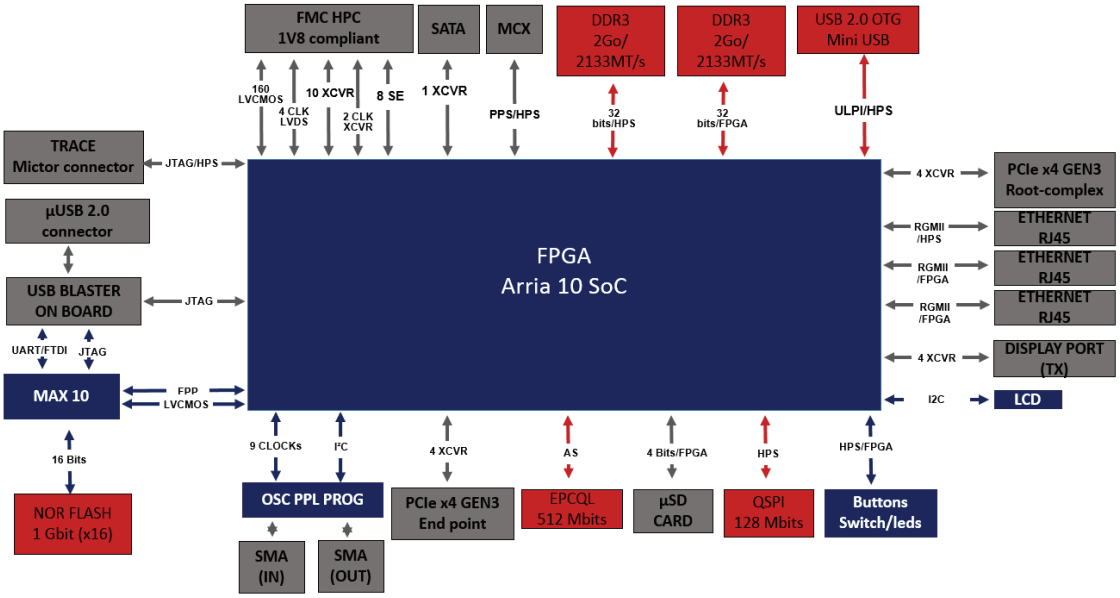

© REFLEX CES 2017-All Rights Reserved– June/v4.2

OCEAN CHIPS
Океан Электроники
Поставка электронных компонентов

Компания «Океан Электроники» предлагает заключение долгосрочных отношений при поставках импортных электронных компонентов на взаимовыгодных условиях!

Наши преимущества:

- Поставка оригинальных импортных электронных компонентов напрямую с производств Америки, Европы и Азии, а так же с крупнейших складов мира;
- Широкая линейка поставок активных и пассивных импортных электронных компонентов (более 30 млн. наименований);
- Поставка сложных, дефицитных, либо снятых с производства позиций;
- Оперативные сроки поставки под заказ (от 5 рабочих дней);
- Экспресс доставка в любую точку России;
- Помощь Конструкторского Отдела и консультации квалифицированных инженеров;
- Техническая поддержка проекта, помощь в подборе аналогов, поставка прототипов;
- Поставка электронных компонентов под контролем ВП;
- Система менеджмента качества сертифицирована по Международному стандарту ISO 9001;
- При необходимости вся продукция военного и аэрокосмического назначения проходит испытания и сертификацию в лаборатории (по согласованию с заказчиком);
- Поставка специализированных компонентов военного и аэрокосмического уровня качества (Xilinx, Altera, Analog Devices, Intersil, Interpoint, Microsemi, Actel, Aeroflex, Peregrine, VPT, Syfer, Eurofarad, Texas Instruments, MS Kennedy, Miteq, Cobham, E2V, MA-COM, Hittite, Mini-Circuits, General Dynamics и др.);

Компания «Океан Электроники» является официальным дистрибьютором и эксклюзивным представителем в России одного из крупнейших производителей разъемов военного и аэрокосмического назначения **«JONHON»**, а так же официальным дистрибьютором и эксклюзивным представителем в России производителя высокотехнологичных и надежных решений для передачи СВЧ сигналов **«FORSTAR»**.

AVIC JONHON

«JONHON» (основан в 1970 г.)

Разъемы специального, военного и аэрокосмического назначения:

(Применяются в военной, авиационной, аэрокосмической, морской, железнодорожной, горно- и нефтедобывающей отраслях промышленности)

«FORSTAR» (основан в 1998 г.)

ВЧ соединители, коаксиальные кабели, кабельные сборки и микроволновые компоненты:

(Применяются в телекоммуникациях гражданского и специального назначения, в средствах связи, РЛС, а так же военной, авиационной и аэрокосмической отраслях промышленности).

FORSTAR®

Телефон: 8 (812) 309-75-97 (многоканальный)
Факс: 8 (812) 320-03-32
Электронная почта: ocean@oceanchips.ru
Web: http://oceanchips.ru/
Адрес: 198099, г. Санкт-Петербург, ул. Калинина, д. 2, корп. 4, лит. А