Hall Effect Current Sensors L06P***S05 Series

Features:

- Open Loop type
- Printed circuit board mounting
- Horizontal mounting
- Unipolar power supply
- Industrial temperature range
- Mounting pins
- Insulated plastic case according to UL94V0

Advantage:

- Excellent accuracy and linearity
- Wide nominal current range
- Low temperature drift
- Wide frequency bandwidth
- No insertion loss
- High Immunity To External Interference
- Optimised response time
- Current overload capability

Specifications

T_A=25ºC, V_{CC}=+5V, R_L=10kΩ

Parameters	Symbol	L06P400S05	L06P600S05	L06P800S05
Primary nominal current	I_f	400AT	600AT	800AT
Saturation current	I_{fmax}	≥ ± If x 1.33		
Rated output voltage	V_o	V_{of} +1.5V ± 0.035V (at If)		
Offset voltage[1]	V_{of}	V_{REF}[1] ± 30mV (at If = 0A)		
Output linearity[2](0A～If)	ε_L	≤ ± 1% (at If)		
Power supply voltage	V_{CC}	+ 5V ± 0.1V		
Consumption current	I_{CC}	≤ 15mA		
Response time[3]	t_r	≤ 5μs (at di/dt = 100A / μs)		
Thermal drift of gain[4]	TcVo	≤ ± 1.5mV/ºC		
Thermal drift of offset	TcVof	≤ ± 1.0 mV/ºC		
Hysteresis error	V_{OH}	≤ 10mV (at If = 0A→If →0A)		
Insulation voltage	V_d	AC2500V for 1minute (sensing current 0.5mA), inside of through hole ⇔ terminal		
Insulation resistance	R_{IS}	≥ 500MΩ(at DC500V), inside of through hole ⇔ terminal		
Ambient operation temperature	T_A	-40ºC~+85ºC		
Ambient storage temperature	T_S	-40ºC~+85ºC		

[1] V_{REF} = V_{CC} / 2 (ratiometric) . After removal of core hysteresis— [2] Without offset — [3] Time between 90% input current full scale and 90% of sensor output full scale— [4] Without Thermal drift of offset

Electrical Performances

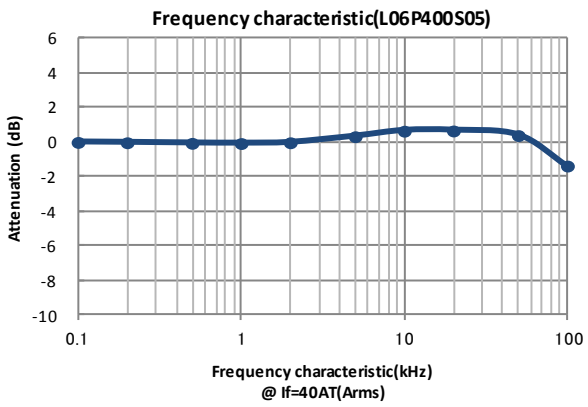

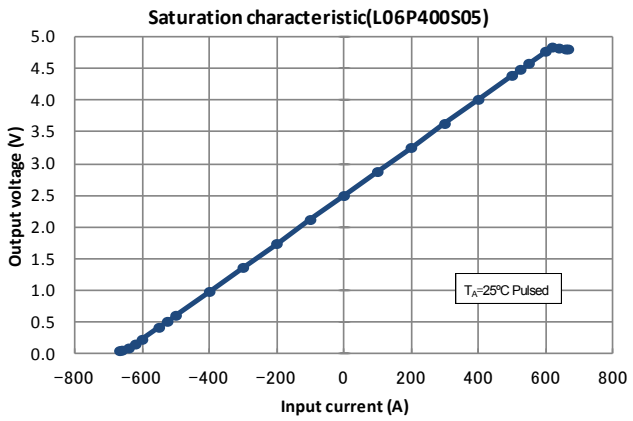

 Tamura reserve the right to modify its products in order to improve them without prior notice

Hall Effect Current Sensors L06P***S05 Series

Mechanical dimensions

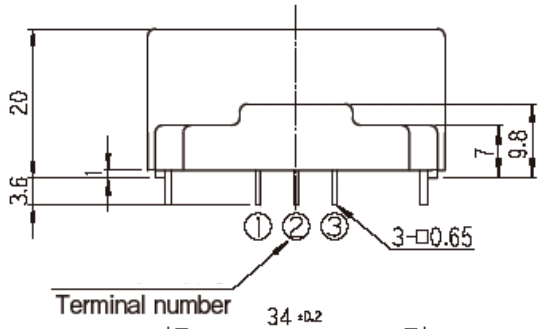

NOTES
1. Unit is mm
2. Tolerance is 0.5mm

Terminal Number:
1: V_{OUT}
2: GND
3: $+V_{CC}$(+5V)

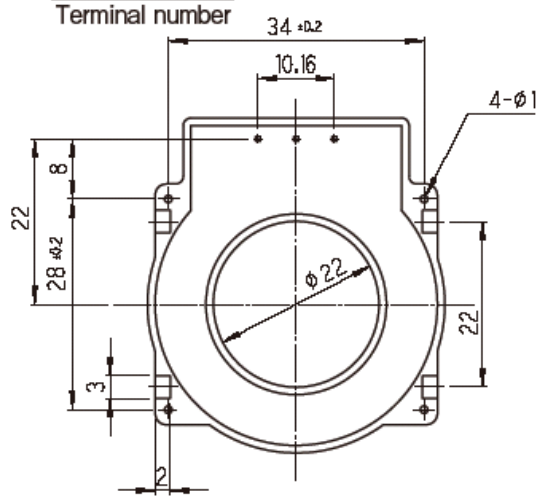

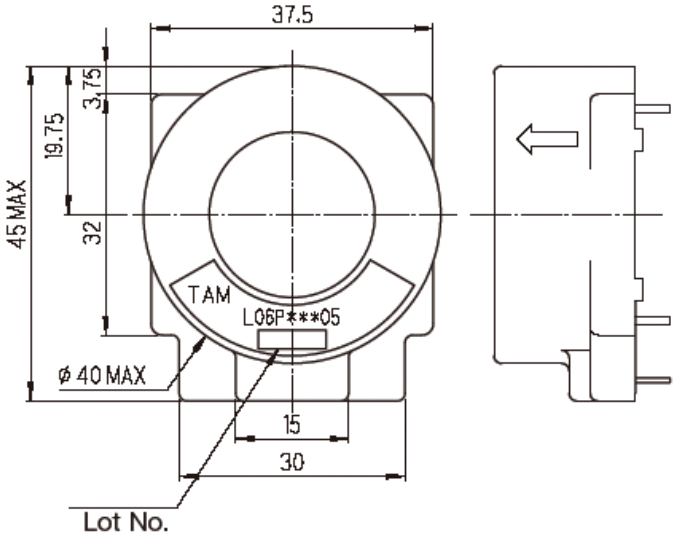

Electrical connection diagram

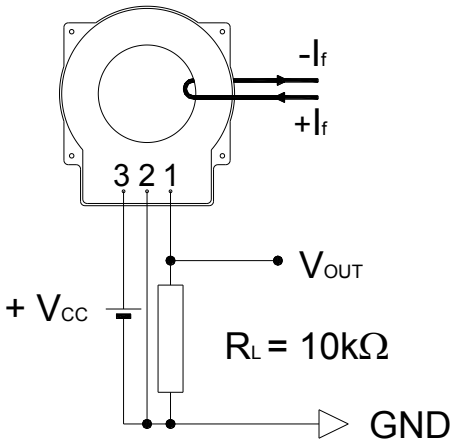

Package & Weight Information

Weight	Pcs/box	Pcs/carton	Pcs/pallet
65g	100	500	4800

Tamura reserve the right to modify its products in order to improve them without prior notice

Mouser Electronics

Authorized Distributor

Click to View Pricing, Inventory, Delivery & Lifecycle Information:

Tamura:

L06P400S05 L06P300S05 L06P500S05 L06P600S05 L06P700S05 L06P800S05

OCEAN CHIPS
Океан Электроники
Поставка электронных компонентов

Компания «Океан Электроники» предлагает заключение долгосрочных отношений при поставках импортных электронных компонентов на взаимовыгодных условиях!

Наши преимущества:

- Поставка оригинальных импортных электронных компонентов напрямую с производств Америки, Европы и Азии, а так же с крупнейших складов мира;
- Широкая линейка поставок активных и пассивных импортных электронных компонентов (более 30 млн. наименований);
- Поставка сложных, дефицитных, либо снятых с производства позиций;
- Оперативные сроки поставки под заказ (от 5 рабочих дней);
- Экспресс доставка в любую точку России;
- Помощь Конструкторского Отдела и консультации квалифицированных инженеров;
- Техническая поддержка проекта, помощь в подборе аналогов, поставка прототипов;
- Поставка электронных компонентов под контролем ВП;
- Система менеджмента качества сертифицирована по Международному стандарту ISO 9001;
- При необходимости вся продукция военного и аэрокосмического назначения проходит испытания и сертификацию в лаборатории (по согласованию с заказчиком);
- Поставка специализированных компонентов военного и аэрокосмического уровня качества (Xilinx, Altera, Analog Devices, Intersil, Interpoint, Microsemi, Actel, Aeroflex, Peregrine, VPT, Syfer, Eurofarad, Texas Instruments, MS Kennedy, Miteq, Cobham, E2V, MA-COM, Hittite, Mini-Circuits, General Dynamics и др.);

Компания «Океан Электроники» является официальным дистрибьютором и эксклюзивным представителем в России одного из крупнейших производителей разъемов военного и аэрокосмического назначения **«JONHON»**, а так же официальным дистрибьютором и эксклюзивным представителем в России производителя высокотехнологичных и надежных решений для передачи СВЧ сигналов **«FORSTAR»**.

AVIC JONHON

«JONHON» (основан в 1970 г.)

Разъемы специального, военного и аэрокосмического назначения:

(Применяются в военной, авиационной, аэрокосмической, морской, железнодорожной, горно- и нефтедобывающей отраслях промышленности)

«FORSTAR» (основан в 1998 г.)

ВЧ соединители, коаксиальные кабели, кабельные сборки и микроволновые компоненты:

(Применяются в телекоммуникациях гражданского и специального назначения, в средствах связи, РЛС, а так же военной, авиационной и аэрокосмической отраслях промышленности).

FORSTAR®

Телефон: 8 (812) 309-75-97 (многоканальный)
Факс: 8 (812) 320-03-32
Электронная почта: ocean@oceanchips.ru
Web: http://oceanchips.ru/
Адрес: 198099, г. Санкт-Петербург, ул. Калинина, д. 2, корп. 4, лит. А