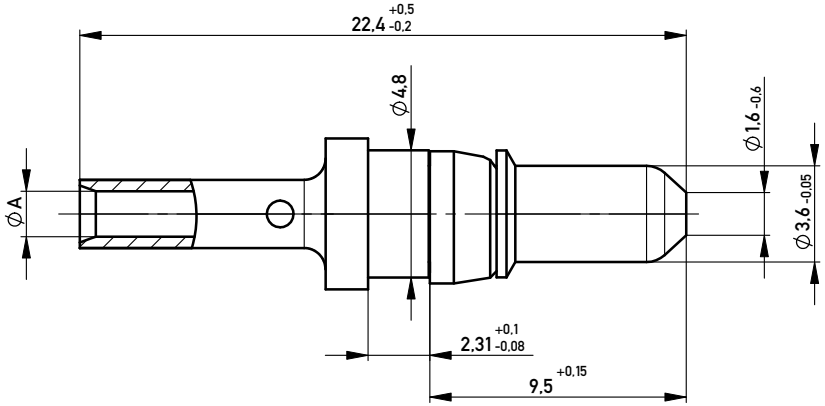

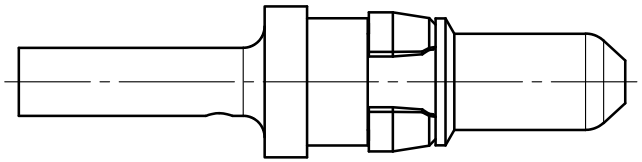

Technical Data:

Insertion/withdrawel force per contact:	≤ 10N / ≤ 1,6N
Mechanical operations:	≥ 500
Contact resistance:	≤ 1 mOhm
Operation Temperature:	-55°C - +125°C
Solder temperature:	according JEDEC 020C
Suitable assembly process:	leadfree wave / reflow soldering
RoHS compliance:	yes (6/6)
Designed for use with:	right angle male DIN connector straight male 2mm HM connector
Packaging:	antistatic plastic bag
Packaging unit:	100 pieces per bag
Marking of packaging:	label or direct printed on bag required date see ERNI labeling spec. 254792

Current	Cable cross area	AWG
10 A	1,5 mm²	16
20 A	4 mm²	12
30 A	6 mm²	10
40 A	10 mm²	8

Part-No.	Class	Current	Plating	Ø A
594231	1	40 A	1,5-2,5 µm Cu, 2-3 µmNiP+ , 0,15 µm Au	4,8 -0,4
594229	1	20 A		2,25 +0,6
594227	1	10 A		1,45 +0,4
294841	1	40 A	2 - 3 µm Ni min. 1,3 µm Au	4,8 -0,4
033319	1	30 A		3,55
294840	1	20 A		2,25 +0,6
294839	1	10 A		1,45 +0,4

Missing informations
and dimensions
see at DIN 41626

M 2:1

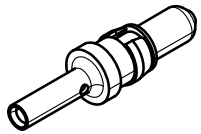

Masse nur informatorisch,
keine Prüfpläne erstellen.

Information:

Tolerances

All Dimensions in mm

Scale 5:1

All rights reserved.
Only for Information.
To ensure that this is the latest version of this drawing, please contact one of the ERNI companies before using.

Subject to modification without prior notice.
Drawing will not be updated.

Designation

High Current Male Contact

Crimp Termination

ERNI www.ERNI.com

053310

I

A3

Index		Date	
E		02.06.2008	

Class STVSKO

Copyright by ERNI GmbH
Proprietary notice pursuant to ISO 16016 to be observed.

Mouser Electronics

Authorized Distributor

Click to View Pricing, Inventory, Delivery & Lifecycle Information:

ERNI Electronics:

594231 594229

OCEAN CHIPS
Океан Электроники
Поставка электронных компонентов

Компания «Океан Электроники» предлагает заключение долгосрочных отношений при поставках импортных электронных компонентов на взаимовыгодных условиях!

Наши преимущества:

- Поставка оригинальных импортных электронных компонентов напрямую с производств Америки, Европы и Азии, а так же с крупнейших складов мира;
- Широкая линейка поставок активных и пассивных импортных электронных компонентов (более 30 млн. наименований);
- Поставка сложных, дефицитных, либо снятых с производства позиций;
- Оперативные сроки поставки под заказ (от 5 рабочих дней);
- Экспресс доставка в любую точку России;
- Помощь Конструкторского Отдела и консультации квалифицированных инженеров;
- Техническая поддержка проекта, помощь в подборе аналогов, поставка прототипов;
- Поставка электронных компонентов под контролем ВП;
- Система менеджмента качества сертифицирована по Международному стандарту ISO 9001;
- При необходимости вся продукция военного и аэрокосмического назначения проходит испытания и сертификацию в лаборатории (по согласованию с заказчиком);
- Поставка специализированных компонентов военного и аэрокосмического уровня качества (Xilinx, Altera, Analog Devices, Intersil, Interpoint, Microsemi, Actel, Aeroflex, Peregrine, VPT, Syfer, Eurofarad, Texas Instruments, MS Kennedy, Miteq, Cobham, E2V, MA-COM, Hittite, Mini-Circuits, General Dynamics и др.);

Компания «Океан Электроники» является официальным дистрибьютором и эксклюзивным представителем в России одного из крупнейших производителей разъемов военного и аэрокосмического назначения **«JONHON»**, а так же официальным дистрибьютором и эксклюзивным представителем в России производителя высокотехнологичных и надежных решений для передачи СВЧ сигналов **«FORSTAR»**.

AVIC JONHON

«JONHON» (основан в 1970 г.)

Разъемы специального, военного и аэрокосмического назначения:

(Применяются в военной, авиационной, аэрокосмической, морской, железнодорожной, горно- и нефтедобывающей отраслях промышленности)

«FORSTAR» (основан в 1998 г.)

ВЧ соединители, коаксиальные кабели, кабельные сборки и микроволновые компоненты:

(Применяются в телекоммуникациях гражданского и специального назначения, в средствах связи, РЛС, а так же военной, авиационной и аэрокосмической отраслях промышленности).

FORSTAR®

Телефон: 8 (812) 309-75-97 (многоканальный)
Факс: 8 (812) 320-03-32
Электронная почта: ocean@oceanchips.ru
Web: http://oceanchips.ru/
Адрес: 198099, г. Санкт-Петербург, ул. Калинина, д. 2, корп. 4, лит. А