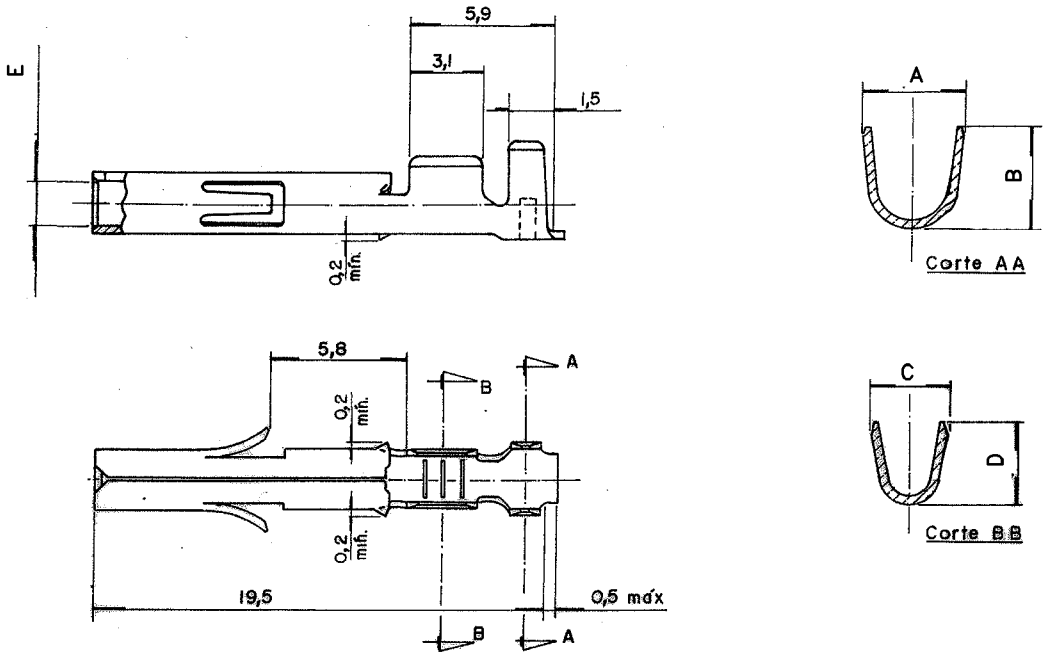

FORÇAS DE INSERÇÃO E EXTRAÇÃO *INSERTION AND EXTRACTION FORCES*					
PINO SÓLIDO *SOLID PIN*			PINO PARTIDO *SPLIT PIN*		
1ª Ins. (máx) *1st Ins. (max)*	1ª Ext. (máx) *1st Ext. (max)*	6ª Ext. (mín) *6th Ext. (min)*	1ª Ins. (máx) *1st Ins. (max)*	1ª Ext. (máx) *1st Ext. (max)*	6ª Ext. (mín) *6th Ext. (min)*
1.28	1.10	0.40	0.90	0.60	0.30

Notas:
Notes:

Descascar o cabo com 3.5mm
Peel the cable with 3.5mm

Fita *Strip*	Granel *Loose Piece*	A ±0.5	B ±0.5	C ±0.5	D ±0.5	E	Material *Material*	Tratamento Superficial *Surface Treatment*	Seção $\frac{MM^2}{AWG}$ *Section*	øIsol. *øIsol.*
UHC1200-BRZ	UHC1210-BRZ	4.0	4.5	3.0	3.4	ø2.05±0.3	LATÃO *Brass* 0.32mm esp. *thickn.*	Pré-estanhado *Pre Tin Plated*	0.5 – 2.0 / 20 – 14	3.3 máx
UHC1200T-BRZ	UHC1210T-BRZ							Pós-estanhado *Pos Tin Plated*		
UHC1201-BRZ	UHC1211-BRZ						BRONZE *Bronze* 0.32mm esp. *thickn.*	Pré-estanhado *Pre Tin Plated*		
UHC1201T-BRZ	UHC1211T-BRZ							Pós-estanhado *Pos Tin Plated*		
UHC1206-BRZ	UHC1216-BRZ							Dourado Seletivo *Selective Gold*		
UHC1100-BRZ	UHC1110-BRZ	3.3	3.3	2.5	2.4	ø1.98 $^{+0.05}_{-0}$	LATÃO *Brass* 0.30mm esp. *thickn.*	Pré-estanhado *Pre Tin Plated*	0.2 – 0.8 / 24 – 18	1.78 – 2.5
UHC1100T-BRZ	UHC1110T-BRZ							Pós-estanhado *Pos Tin Plated*		
UHC1101-BRZ	UHC1111-BRZ						BRONZE *Bronze* 0.30mm esp. *thickn.*	Pré-estanhado *Pre Tin Plated*		
UHC1101T-BRZ	UHC1111T-BRZ							Pós-estanhado *Pos Tin Plated*		
UHC1106-BRZ	UHC1116-BRZ							Dourado Seletivo *Selective Gold*		
Número de Catálogo *Catalog Number*		Dimensões *Dimensions*							Cabo *Cable*	

No. ECN *ECN-NO.*	DATA *DATE*	REVISÃO *REVISION*	POSIÇÃO *POSITION*	DESCRIÇÃO DA MODIFICAÇÃO *CHANGE DESCRIPTION*	DES. POR *DRAWN BY*	VERIF. POR *CHECKED BY*	APROV. POR *APPROVED BY*

ESPECIF. PRODUTO *PRODUCT SPEC.* | ESPECIF. EMBALAGEM *PACKAGING SPEC.* | ESPECIF. APLICAÇÃO *APPLICATION SPEC.*

ESTE DESENHO E TODAS AS OUTRAS INFORMAÇÕES NELE CONTIDAS SÃO CONFIDENCIAIS E DE PROPRIEDADE DA FCI. Este desenho não deve ser copiado, reproduzido ou disponibilizado a terceiros sem expressa autorização por escrito da FCI. © FCI Abril 1999.

THIS DRAWING AND ALL OTHER INFORMATION CONTAINED THEREIN IS PROPRIETARY AND THE PROPERTY OF FCI. This drawing may not be copied, reproduced or disclosed to any third party without the expressed written permission of FCI. © FCI April 1999

TOLERÂNCIAS *TOLERANCES* ±0.3

MATERIAL : *MATERIAL :* Ver Tabela *See Table*

ACABAMENTO SUPERFICIAL *SURFACE FINISH* Ver Tabela *See Table*

CONTRA-PEÇA Nr. *COUNTERPART Nr.*

COR: *COLOUR :*

DESENHO FORA DE ESCALA *DO NOT MEASURE DRAWING*

FERRAM. NO. *TOOL NO.*

NACIONALIDADE *ECO Loc. Code* BR

3RD ANGLE

SISTEMA CAD *CAD SYSTEM*

DIMENSÕES EM MILIMETROS *DIMENSION IN MILLIMETERS*

FORMATO *DWG SIZE* A4

	DATA *DATE*	NOME *NAME*
DES. POR *DRAWN BY*	05.09.08	Rafael
VERIF. POR *CHECKED BY*	05.09.08	Gabriel
APROV. POR *APPROVED BY*	05.09.08	Julio

DESCRIÇÃO *TITLE*
Soquete Universal Hylok
Universal Hylok Socket

NUMERO DE DESENHO *DRAWING NUMBER*
SAU-76495

FOLHA *SHEET* 1 de / of 1

NUMERO ESR *ESR NBR.*

NUM. CATÁLOGO *CAT NO.*

NUM. DE CATÁLOGO *PART NUMBER* VER TABELA *SEE TABLE*

ESCALA *SCALE*

OCEAN CHIPS
Океан Электроники
Поставка электронных компонентов

Компания «Океан Электроники» предлагает заключение долгосрочных отношений при поставках импортных электронных компонентов на взаимовыгодных условиях!

Наши преимущества:

- Поставка оригинальных импортных электронных компонентов напрямую с производств Америки, Европы и Азии, а так же с крупнейших складов мира;
- Широкая линейка поставок активных и пассивных импортных электронных компонентов (более 30 млн. наименований);
- Поставка сложных, дефицитных, либо снятых с производства позиций;
- Оперативные сроки поставки под заказ (от 5 рабочих дней);
- Экспресс доставка в любую точку России;
- Помощь Конструкторского Отдела и консультации квалифицированных инженеров;
- Техническая поддержка проекта, помощь в подборе аналогов, поставка прототипов;
- Поставка электронных компонентов под контролем ВП;
- Система менеджмента качества сертифицирована по Международному стандарту ISO 9001;
- При необходимости вся продукция военного и аэрокосмического назначения проходит испытания и сертификацию в лаборатории (по согласованию с заказчиком);
- Поставка специализированных компонентов военного и аэрокосмического уровня качества (Xilinx, Altera, Analog Devices, Intersil, Interpoint, Microsemi, Actel, Aeroflex, Peregrine, VPT, Syfer, Eurofarad, Texas Instruments, MS Kennedy, Miteq, Cobham, E2V, MA-COM, Hittite, Mini-Circuits, General Dynamics и др.);

Компания «Океан Электроники» является официальным дистрибьютором и эксклюзивным представителем в России одного из крупнейших производителей разъемов военного и аэрокосмического назначения **«JONHON»**, а так же официальным дистрибьютором и эксклюзивным представителем в России производителя высокотехнологичных и надежных решений для передачи СВЧ сигналов **«FORSTAR»**.

AVIC JONHON

«JONHON» (основан в 1970 г.)

Разъемы специального, военного и аэрокосмического назначения:

(Применяются в военной, авиационной, аэрокосмической, морской, железнодорожной, горно- и нефтедобывающей отраслях промышленности)

«FORSTAR» (основан в 1998 г.)

ВЧ соединители, коаксиальные кабели, кабельные сборки и микроволновые компоненты:

(Применяются в телекоммуникациях гражданского и специального назначения, в средствах связи, РЛС, а так же военной, авиационной и аэрокосмической отраслях промышленности).

FORSTAR®

Телефон: 8 (812) 309-75-97 (многоканальный)
Факс: 8 (812) 320-03-32
Электронная почта: ocean@oceanchips.ru
Web: http://oceanchips.ru/
Адрес: 198099, г. Санкт-Петербург, ул. Калинина, д. 2, корп. 4, лит. А