THIS DRAWING IS UNPUBLISHED.
VERTRAULICHE UNVEROEFFENTLICHTE ZEICHNUNG
© COPYRIGHT – 78 By –
RELEASED FOR PUBLICATION
FREI FUER VEROEFFENTLICHUNG
ALL RIGHTS RESERVED.
ALLE RECHTE VORBEHALTEN

LOC	DIST
IR	—

REVISIONS
AENDERUNGEN

P	LTR	DESCRIPTION BESCHREIBUNG	DATE	DWN	APVD
	S2	ECO-10-003194	30JAN10	KK	HMR
	S3	ECR-10-015755	28JUL10	PS	PCH
	S4	ECR-10-026307	18JAN11	KK	HMR

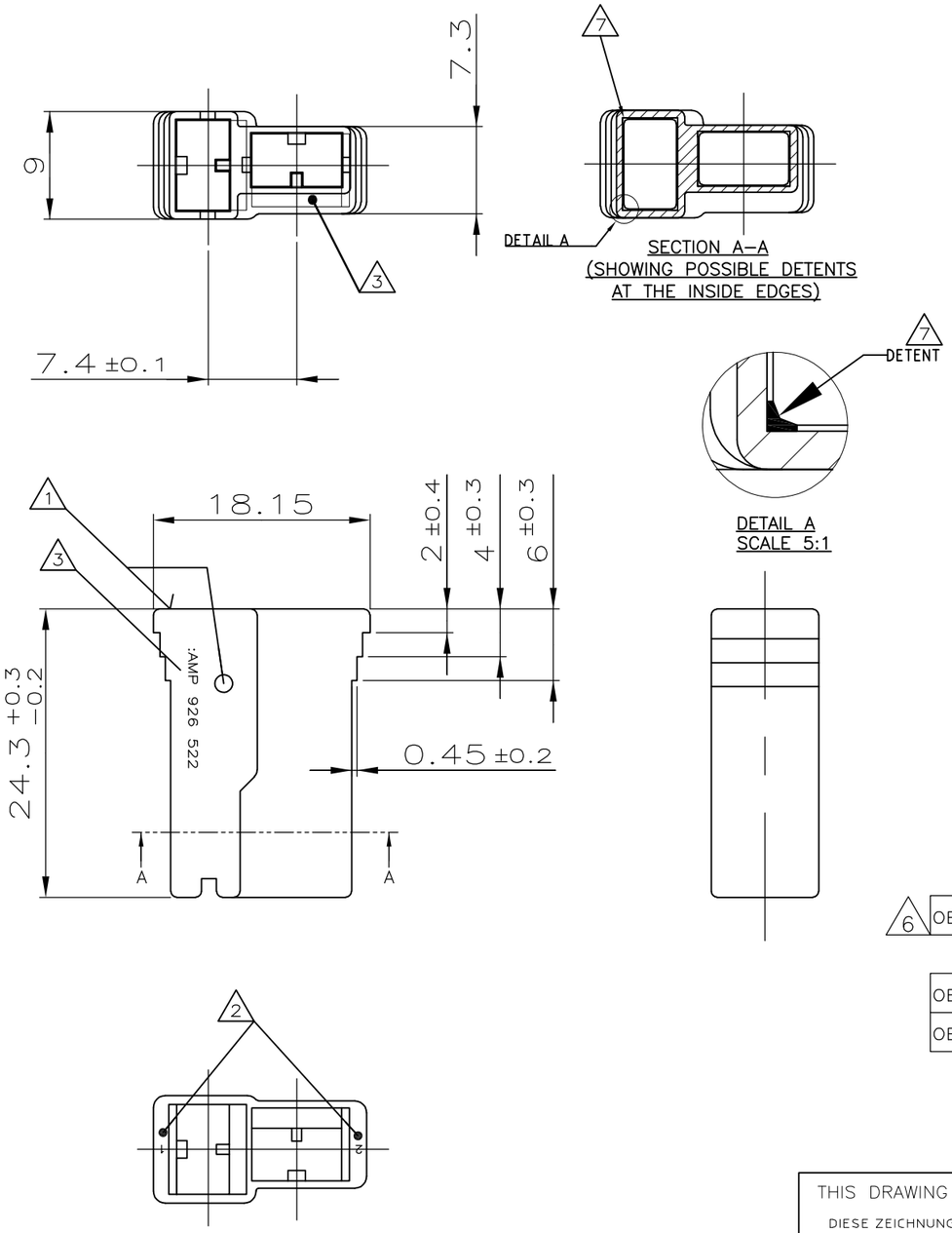

1 Teile– Nr. wahlweise angebracht
PN OPTIONAL BROUGHT IN

2 Kammer– Nr. wahlweise angebracht
CAVITY– No. OPTIONAL BROUGHT IN

3 Firmenlogo wahlweise angebracht
MANUFACTURER–LOGO OPTIONAL BROUGHT IN

4 Befeuchtet bevor dem verpacken
MOISTURIZED BEFORE PACKING

5 !!vorsicht!! stellen sie nicht heraus 4 teile zum zu trocknen umwelt für lange zeit vor gebrauch

!!CAUTION!! DO NOT EXPOSE 4 PARTS TO DRY ENVIRONMENT FOR LONG TIME BEFORE USE

6 OBSOLETE PARTS: OBSOLETE CIS STREAMLINING PER D.RENAUD/D.SINISI

7 POSSIBLE MOLD DETENTS ON THE INNER EDGES OF THE PART, FREE POSITION ALONG THE EDGES; SIZE MAX 0.3mm.

	CUSTOMER PART NO	TE PART NO	REV.	PCS.	MATERIAL	SURFACE / COLOR	DESCRIPTION	ITEM NO
4	–	3-926 522-3	A	–	PA 6.6(V-0)	ORANGE	–	–
4	–	2-926 522-1	A	–	ZYTEL 101	SCHWARZ	–	–
	–	1-926 522-3	S	–	PA 6.6(V-0)	ORANGE	–	–
	–	1-926 522-2	R	–	PA 6.6(V-0)	NATUR	–	–
	–	1-926 522-1	S	–	PA 6.6(V-0)	SCHWARZ	–	–
6 OBSOLETE	–	~~926 522-6~~	R	–	ZYTEL E 103	SCHWARZ	–	–
	–	926 522-5	R	–	ZYTEL 101	BLAU	–	–
OBSOLETE	–	~~926 522-4~~	R	–	ZYTEL 101	GELB	–	–
OBSOLETE	–	~~926 522-3~~	R	–	ZYTEL 101	ROT	–	–
	–	926 522-2	R	–	ZYTEL 101	NATUR	–	–
	–	926 522-1	R	–	ZYTEL 101	SCHWARZ	–	–

THIS DRAWING IS A CONTROLLED DOCUMENT.
DIESE ZEICHNUNG IST EIN KONTROLLIERTES DOKUMENT.

DIMENSIONS: MASSE\NHEITEN: mm

TOLERANCES UNLESS OTHERWISE SPECIFIED: ALLGEMEINTOLERANZEN

0 PLC	± 0.2
1 PLC	± 0.2
2 PLC	± 0.2
3 PLC	± –
4 PLC	± –
ANGLES / WINKEL	± 1°,30'

MATERIAL: –

FINISH/OBERFLAECHE/FARBE: –

DWN D. Jakobeit 11-NOV-98
CHK –
APVD –
PRODUCT SPEC PRODUKTSPEZ. —
APPLICATION SPEC VERARBEITUNGSSPEZ. —
WEIGHT GEWICHT —

TE Connectivity

NAME: 2 POS.POSITIVE LOCK GEHAEUSE

SIZE A3 | CAGE CODE 00779 | DRAWING NO ZEICHNUNGS-NR. C-926522 | RESTRICTED TO NUR FUER —

CUSTOMER DRAWING/KUNDENZEICHNUNG | SCALE MASSSTAB 2:1 | SHEET BLATT 1 OF VON 1 | REV S4

OCEAN CHIPS
Океан Электроники
Поставка электронных компонентов

Компания «Океан Электроники» предлагает заключение долгосрочных отношений при поставках импортных электронных компонентов на взаимовыгодных условиях!

Наши преимущества:

- Поставка оригинальных импортных электронных компонентов напрямую с производств Америки, Европы и Азии, а так же с крупнейших складов мира;
- Широкая линейка поставок активных и пассивных импортных электронных компонентов (более 30 млн. наименований);
- Поставка сложных, дефицитных, либо снятых с производства позиций;
- Оперативные сроки поставки под заказ (от 5 рабочих дней);
- Экспресс доставка в любую точку России;
- Помощь Конструкторского Отдела и консультации квалифицированных инженеров;
- Техническая поддержка проекта, помощь в подборе аналогов, поставка прототипов;
- Поставка электронных компонентов под контролем ВП;
- Система менеджмента качества сертифицирована по Международному стандарту ISO 9001;
- При необходимости вся продукция военного и аэрокосмического назначения проходит испытания и сертификацию в лаборатории (по согласованию с заказчиком);
- Поставка специализированных компонентов военного и аэрокосмического уровня качества (Xilinx, Altera, Analog Devices, Intersil, Interpoint, Microsemi, Actel, Aeroflex, Peregrine, VPT, Syfer, Eurofarad, Texas Instruments, MS Kennedy, Miteq, Cobham, E2V, MA-COM, Hittite, Mini-Circuits, General Dynamics и др.);

Компания «Океан Электроники» является официальным дистрибьютором и эксклюзивным представителем в России одного из крупнейших производителей разъемов военного и аэрокосмического назначения **«JONHON»**, а так же официальным дистрибьютором и эксклюзивным представителем в России производителя высокотехнологичных и надежных решений для передачи СВЧ сигналов **«FORSTAR»**.

AVIC JONHON

«JONHON» (основан в 1970 г.)

Разъемы специального, военного и аэрокосмического назначения:

(Применяются в военной, авиационной, аэрокосмической, морской, железнодорожной, горно- и нефтедобывающей отраслях промышленности)

«FORSTAR» (основан в 1998 г.)

ВЧ соединители, коаксиальные кабели, кабельные сборки и микроволновые компоненты:

(Применяются в телекоммуникациях гражданского и специального назначения, в средствах связи, РЛС, а так же военной, авиационной и аэрокосмической отраслях промышленности).

FORSTAR®

Телефон: 8 (812) 309-75-97 (многоканальный)
Факс: 8 (812) 320-03-32
Электронная почта: ocean@oceanchips.ru
Web: http://oceanchips.ru/
Адрес: 198099, г. Санкт-Петербург, ул. Калинина, д. 2, корп. 4, лит. А