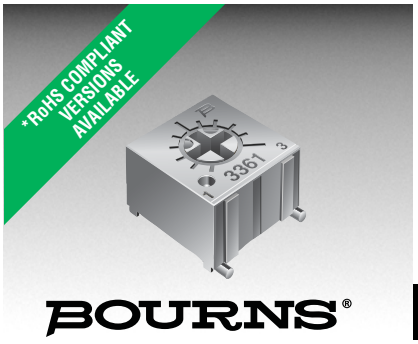

BOURNS®

Features

- Single-Turn / Cermet / Industrial / Sealed
- Miniature package
- Rotor designed for automatic machine adjust interface
- Withstands harsh environments and immersion cleaning processes
- Compatible with surface mount manufacturing processes
- RoHS compliant* - see processing information on RoHS compliant surface mount trimmers
- For trimmer applications/processing guidelines, click here

3361 - 1/4 ” Square SMD Trimpot® Trimming Potentiometer

Electrical Characteristics

Std. Resistance Range.....10 to 2 megohms (see standard resistance table)
Resistance Tolerance ..... ±10 % std. (tighter tolerance available)
Absolute Minimum Resistance ..... 1 % or 2 ohms (whichever is greater)
Contact Resistance Variation ..... 3 % or 3 ohms max. (whichever is greater)
Adjustability
  Voltage ..... ±0.05 %
  Resistance ..... ±0.15 %
Resolution ..... Infinite
Insulation Resistance ..... 500 vdc. 1,000 megohms min.
Dielectric Strength
  Sea Level ..... 900 vac
  80,000 Feet ..... 350 vac
Adjustment Angle ..... 240 ° nom.

Environmental Characteristics

Maximum Soldering Exposure
  (Temp/Time) .....+260 °C/20 sec. max. above 255 °C
Power Rating (300 volts max.)
  70 °C ..... 0.50 watt
  125 °C ..... 0 watt
Temperature Range ..... -55 °C to +125 °C
Temperature Coefficient ..... ±100 ppm/°C
Seal Test .....85 °C Fluorinert†
Humidity .....MIL-STD-202 Method 103 96 hours (2 % ΔTR; 10 Megohms IR)
Vibration .....30 G (1 % ΔTR; 1 % ΔVR)
Shock .....100 G (1 % ΔTR; 1 % ΔVR)
Load Life.....1,000 hours 0.5 watt @ 70 °C (3 % ΔTR; 3 % or 3 ohms, whichever is greater, CRV)
Rotational Life .....200 cycles (4 % ΔTR; 3 % or 3 ohms, whichever is greater, CRV)

Physical Characteristics

Mechanical Angle ..... 270 ° nom.
Torque.....3.0 oz-in. max.
Stop Strength .....7.0 oz -in. min.
Terminals .....Solderable pins
Weight .....0.02 oz.
Marking.....Resistance code, terminal numbers, manufacturer’s model number, style and date code
Wiper .....50 % (Actual TR) ±10 %
Flammability .....U.L. 94V-0
Standard Packaging
  “S” Style..... 500 pcs./13 ″ reel
  “P” Style..... 750 pcs./13 ″ reel
Adjustment Tool.....H-90

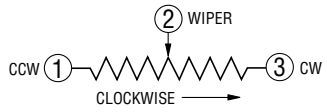

DIMENSIONS: MM (INCHES)

TOLERANCES: 0.25 (.010) EXCEPT WHERE NOTED

Product Dimensions

3361P

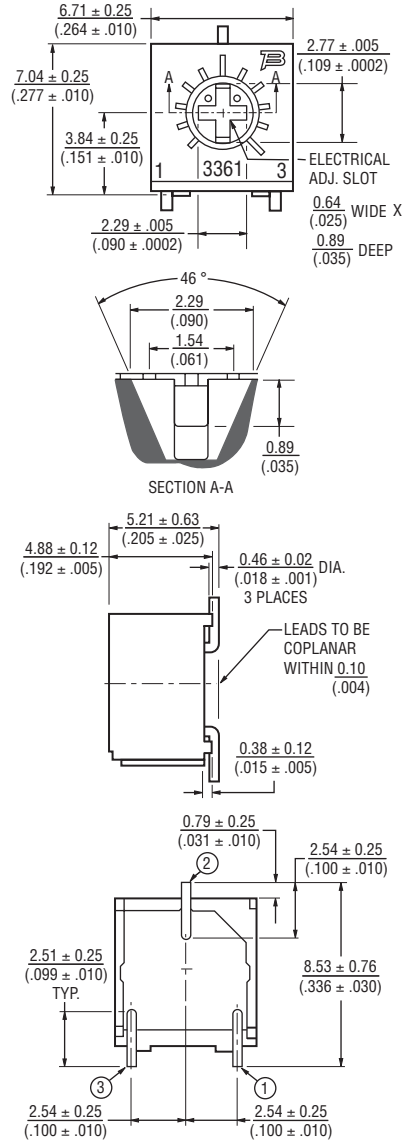

3361S

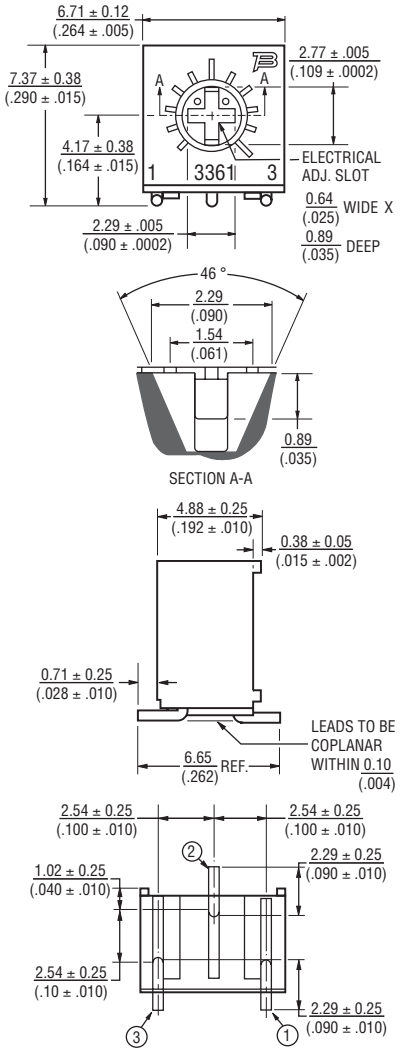

Recommended Land Pattern

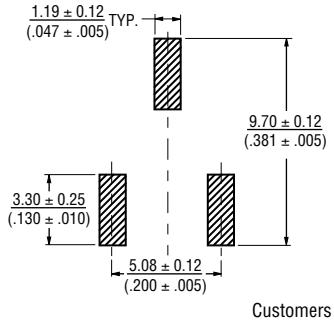

Recommended Land Pattern

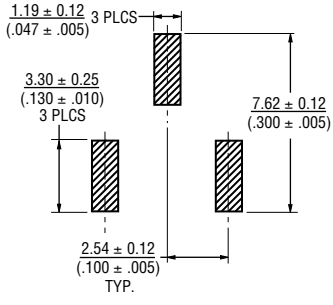

*RoHS Directive 2002/95/EC Jan 27, 2003 including Annex.
Specifications are subject to change without notice.
Customers should verify actual device performance in their specific applications.

How To Order

3361 P - 1 - 502 G LF

Model

Style

Standard or Modified Product Indicator
-1 = Standard Product

Resistance Code

Packaging Designator
G = Embossed Tape
“S” Style = 500 pcs./13 ” reel
“P” Style = 750 pcs./13 ” reel

Terminations
LF = 100 % Tin-plated (RoHS compliant)
Blank = 90 % Tin / 10 % Lead-plated (Standard)

Consult factory for other available options.

Standard Resistance Table

Resistance (Ohms)	Resistance Code
10	100
20	200
50	500
100	**101**
200	**201**
500	**501**
1,000	**102**
2,000	**202**
5,000	**502**
10,000	**103**
20,000	**203**
25,000	**253**
50,000	**503**
100,000	**104**
200,000	204
250,000	254
500,000	504
1,000,000	105
2,000,000	205

Popular distribution resistance values listed in boldface. Special resistances available.

Packaging Specifications

(P Style)

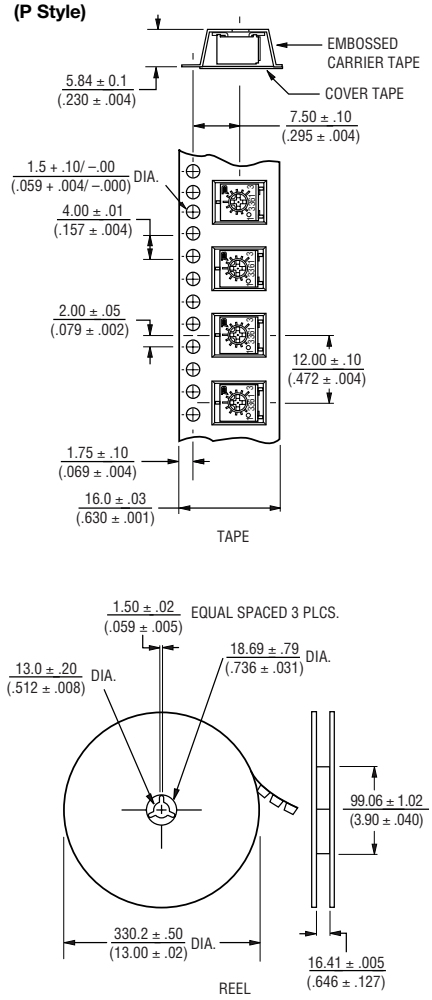

UNITS PACKAGED 750 PIECES PER REEL.

(S Style)

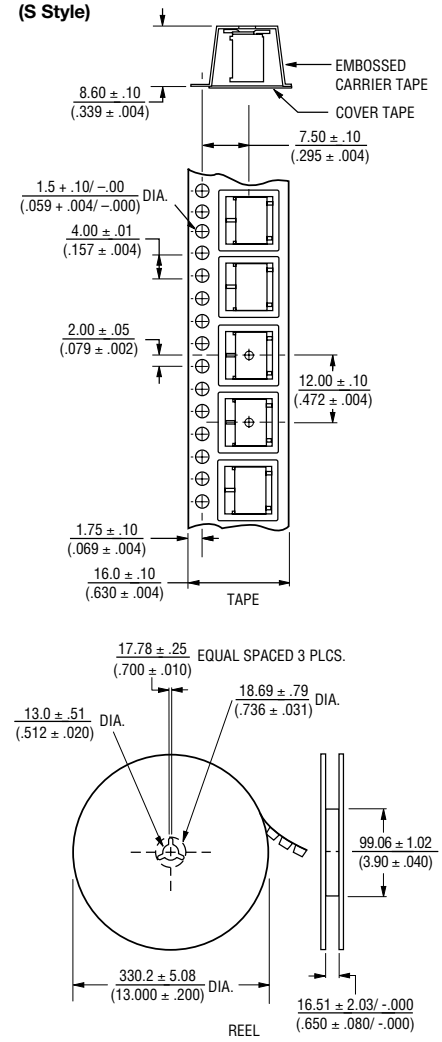

UNITS PACKAGED 500 PIECES PER REEL.

DIMENSIONS: MM (INCHES)

REV. 06/11

“Trimpot” is a registered trademark of Bourns, Inc.
Specifications are subject to change without notice.
Customers should verify actual device performance in their specific applications.

OCEAN CHIPS
Океан Электроники
Поставка электронных компонентов

Компания «Океан Электроники» предлагает заключение долгосрочных отношений при поставках импортных электронных компонентов на взаимовыгодных условиях!

Наши преимущества:

- Поставка оригинальных импортных электронных компонентов напрямую с производств Америки, Европы и Азии, а так же с крупнейших складов мира;
- Широкая линейка поставок активных и пассивных импортных электронных компонентов (более 30 млн. наименований);
- Поставка сложных, дефицитных, либо снятых с производства позиций;
- Оперативные сроки поставки под заказ (от 5 рабочих дней);
- Экспресс доставка в любую точку России;
- Помощь Конструкторского Отдела и консультации квалифицированных инженеров;
- Техническая поддержка проекта, помощь в подборе аналогов, поставка прототипов;
- Поставка электронных компонентов под контролем ВП;
- Система менеджмента качества сертифицирована по Международному стандарту ISO 9001;
- При необходимости вся продукция военного и аэрокосмического назначения проходит испытания и сертификацию в лаборатории (по согласованию с заказчиком);
- Поставка специализированных компонентов военного и аэрокосмического уровня качества (Xilinx, Altera, Analog Devices, Intersil, Interpoint, Microsemi, Actel, Aeroflex, Peregrine, VPT, Syfer, Eurofarad, Texas Instruments, MS Kennedy, Miteq, Cobham, E2V, MA-COM, Hittite, Mini-Circuits, General Dynamics и др.);

Компания «Океан Электроники» является официальным дистрибьютором и эксклюзивным представителем в России одного из крупнейших производителей разъемов военного и аэрокосмического назначения **«JONHON»**, а так же официальным дистрибьютором и эксклюзивным представителем в России производителя высокотехнологичных и надежных решений для передачи СВЧ сигналов **«FORSTAR»**.

AVIC JONHON

«JONHON» (основан в 1970 г.)

Разъемы специального, военного и аэрокосмического назначения:

(Применяются в военной, авиационной, аэрокосмической, морской, железнодорожной, горно- и нефтедобывающей отраслях промышленности)

«FORSTAR» (основан в 1998 г.)

ВЧ соединители, коаксиальные кабели, кабельные сборки и микроволновые компоненты:

(Применяются в телекоммуникациях гражданского и специального назначения, в средствах связи, РЛС, а так же военной, авиационной и аэрокосмической отраслях промышленности).

FORSTAR®

Телефон: 8 (812) 309-75-97 (многоканальный)
Факс: 8 (812) 320-03-32
Электронная почта: ocean@oceanchips.ru
Web: http://oceanchips.ru/
Адрес: 198099, г. Санкт-Петербург, ул. Калинина, д. 2, корп. 4, лит. А