High Voltage Series Non-Magnetic Trimmer Capacitors

Part Number	Capacitance (pF)		Q (Min)	DC Working Voltage	DC Withstanding Voltage	Dielectric	Fig.	"A" Dim. ± .016	"B" Dim. ± .016
	From Below	To Above	100 MHz						
NMNT1-20*	0.1	1	2000	10000	20000	PTFE	1	1.185	1.125
NMNT5-8	0.8	5	2000	4000	8000	PTFE	3	—	—
NMNT5-25	0.5	5	1800	12500	25000	PTFE	1	2	0.75
NMNT10-3	1	10	3500	1500	3000	PTFE	2	1.69	0.31
NMNT10-4	1	10	3500	2000	4000	PTFE	2	1.69	0.31
NMNT10-6	1	10	2000	3000	6000	PTFE	1	1.15	0.38
NMNT10-7	1	10	2000	3500	7000	PTFE	1	1.85	0.38
NMNT10-12	2	10	1800	6000	12000	PTFE	1	1.83	0.63
NMNT15	1	15	2000	2000	4000	PTFE	2	1.69	0.31
NMNT20-9	3	20	2300	4500	9000	PTFE	1	1.24	0.63
NMNT23-6	3	23	2200	3000	6000	PTFE	1	1.7	0.38
NMNT25-6	5	25	2000	3000	6000	PTFE	1	1.62	0.63
NMNT25-12	7	25	1500	6000	12000	PTFE	1	1.77	1.13
NMNT30	4	30	1200	3000	6000	PTFE	1	2.25	1.5
NMNT50	5	50	700	4500	9000	PTFE	1	2.25	1.5
NMNT70-6	2.5	70	650	3000	6000	PTFE	1	3	0.7
NMNT70-15	6.5	70	650	7500	15000	PTFE	1	3.25	1.63
NMNT75-5	1	75	650	2500	5000	PTFE	1	2.8	0.8
NMNT75-8	1	75	650	4000	8000	PTFE	1	2.8	0.8
NMNT85	5	85	600	3000	6000	PTFE	1	3.25	1.5

*NO LEAD

High Voltage Series Non-Magnetic Trimmer Capacitors

FIG. 1

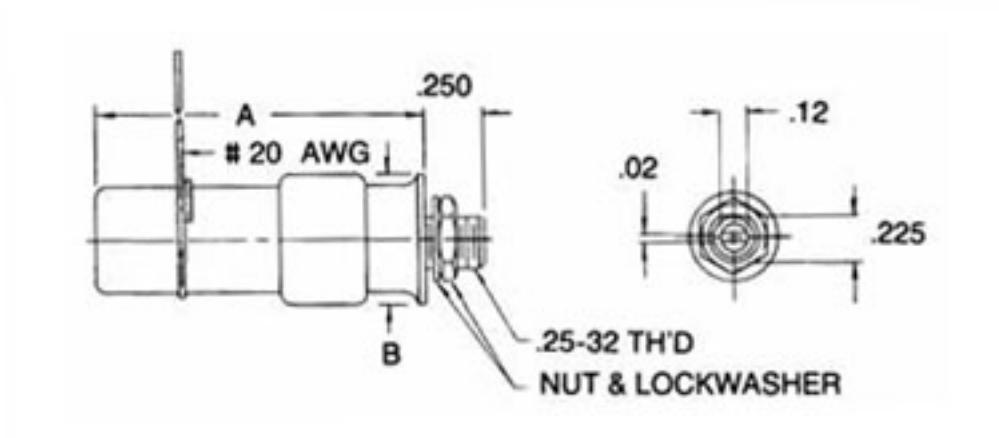

FIG. 2

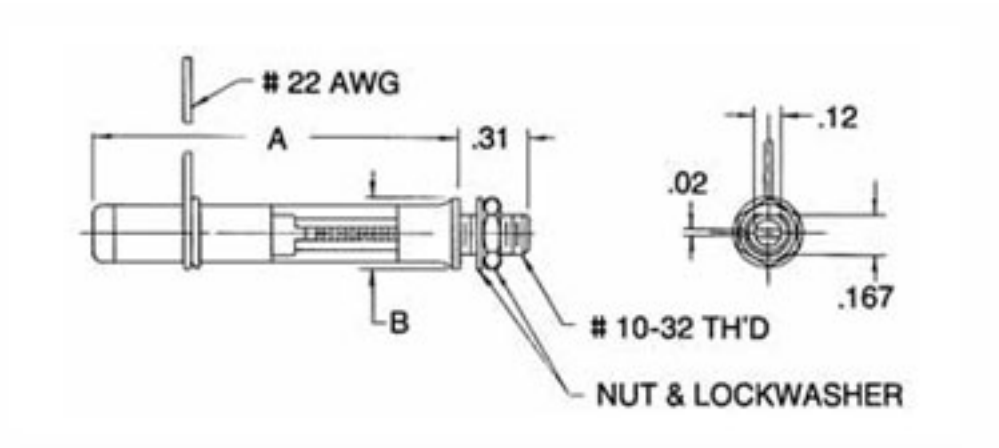

FIG. 3

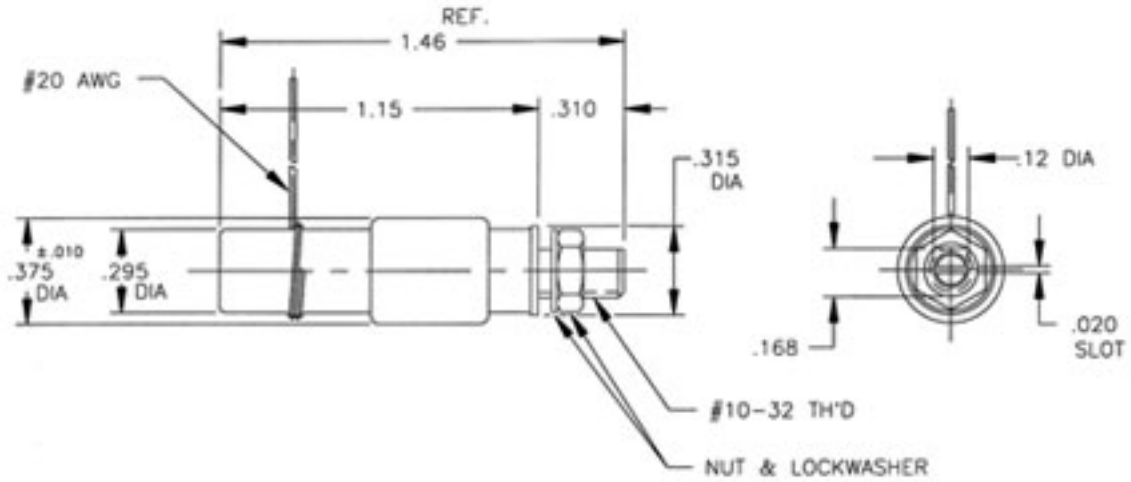

Extended Shaft Option

Add "E" to end of part number

OCEAN CHIPS
Океан Электроники
Поставка электронных компонентов

Компания «Океан Электроники» предлагает заключение долгосрочных отношений при поставках импортных электронных компонентов на взаимовыгодных условиях!

Наши преимущества:

- Поставка оригинальных импортных электронных компонентов напрямую с производств Америки, Европы и Азии, а так же с крупнейших складов мира;
- Широкая линейка поставок активных и пассивных импортных электронных компонентов (более 30 млн. наименований);
- Поставка сложных, дефицитных, либо снятых с производства позиций;
- Оперативные сроки поставки под заказ (от 5 рабочих дней);
- Экспресс доставка в любую точку России;
- Помощь Конструкторского Отдела и консультации квалифицированных инженеров;
- Техническая поддержка проекта, помощь в подборе аналогов, поставка прототипов;
- Поставка электронных компонентов под контролем ВП;
- Система менеджмента качества сертифицирована по Международному стандарту ISO 9001;
- При необходимости вся продукция военного и аэрокосмического назначения проходит испытания и сертификацию в лаборатории (по согласованию с заказчиком);
- Поставка специализированных компонентов военного и аэрокосмического уровня качества (Xilinx, Altera, Analog Devices, Intersil, Interpoint, Microsemi, Actel, Aeroflex, Peregrine, VPT, Syfer, Eurofarad, Texas Instruments, MS Kennedy, Miteq, Cobham, E2V, MA-COM, Hittite, Mini-Circuits, General Dynamics и др.);

Компания «Океан Электроники» является официальным дистрибьютором и эксклюзивным представителем в России одного из крупнейших производителей разъемов военного и аэрокосмического назначения **«JONHON»**, а так же официальным дистрибьютором и эксклюзивным представителем в России производителя высокотехнологичных и надежных решений для передачи СВЧ сигналов **«FORSTAR»**.

AVIC JONHON

«JONHON» (основан в 1970 г.)

Разъемы специального, военного и аэрокосмического назначения:

(Применяются в военной, авиационной, аэрокосмической, морской, железнодорожной, горно- и нефтедобывающей отраслях промышленности)

«FORSTAR» (основан в 1998 г.)

ВЧ соединители, коаксиальные кабели, кабельные сборки и микроволновые компоненты:

(Применяются в телекоммуникациях гражданского и специального назначения, в средствах связи, РЛС, а так же военной, авиационной и аэрокосмической отраслях промышленности).

FORSTAR®

Телефон: 8 (812) 309-75-97 (многоканальный)
Факс: 8 (812) 320-03-32
Электронная почта: ocean@oceanchips.ru
Web: http://oceanchips.ru/
Адрес: 198099, г. Санкт-Петербург, ул. Калинина, д. 2, корп. 4, лит. А