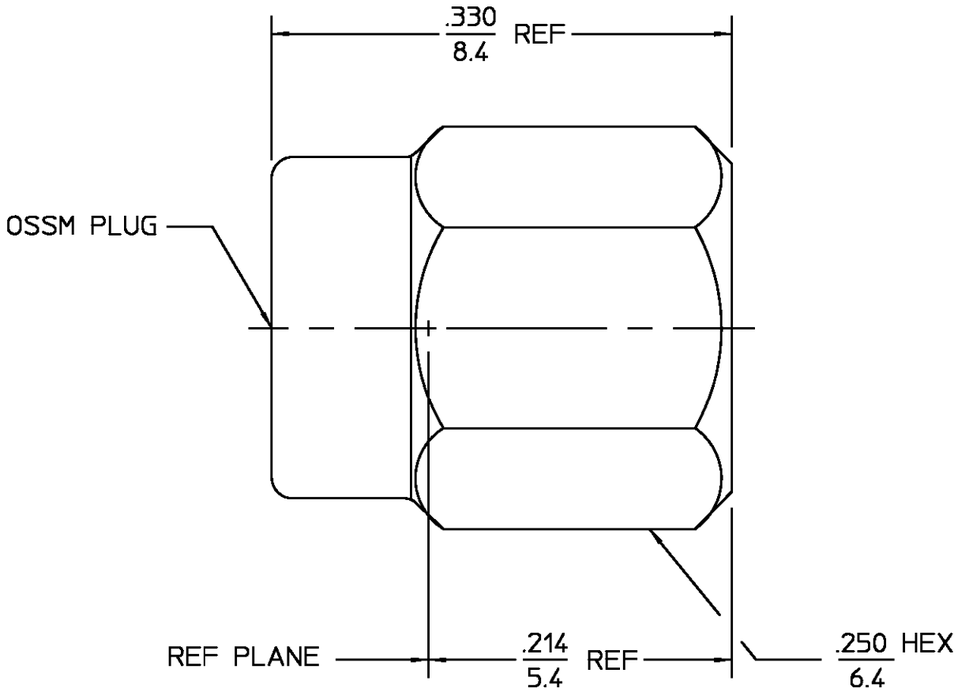


| DESIGNED FOR USE WITH .085 SEMI-RIGID CABLE | |
|---|---|
| CABLE ENTRY DIAMETER MINIMUM | |
| HOUSING | .0875 |

REVISIONS

| REV | DESCRIPTION | DATE | APPROVED |
|---|---|---|---|
| $02_3$ | REVISED | 05/05/94 | |

| ELECTRICAL | |
|---|---|
| Nominal Impedance (Ohms) | 50 |
| Frequency Range (GHz) DC to | 26.5 |
| Volt Rating (VRMS MAX) | |
| @ Sea Level | 250 |
| VSWR | 1.035 + .005f(GHz) |
| Insertion Loss (dB MAX) | $.03\sqrt{f(GHz)}$ |
| RF Leakage (dB MIN) | -[90-f(GHz)] |
| Corona, 70,000 Ft (VRMS MIN) | 190 |
| Dielectric Withstanding Voltage | |
| (VRMS MIN) @ Sea Level | 750 |
| Contact Resistance (Milliohms MAX) | |
| Center Contact | 2.0 |
| Outer Contact | 2.0 |
| Cable to Housing | 0.5 |
| RF High Potential @ Sea Level | |
| (VRMS MIN @ 5 MHz) | 500 |
| I.R.(Megohms MIN) | N/A |

| MECHANICAL | |
|---|---|
| Interface Dimensions MIL-STD-348A | |
| Recommended Mating | |
| Torque | 7 to 8 In - Lbs |
| Mating Characteristics: | |
| Insertion (MAX Lbs) | N/A |
| Withdrawal (MIN Oz) | N/A |
| Force to Engage and | |
| Disengage (In/Lbs MAX) | 2.0 |
| Center Contact Captivation | |
| Axial (Lbs) | N/A |
| Radial (In/Oz) | N/A |
| Cable Retention | |
| Axial Force (Lbs) | 30 |
| Torque (In/Oz) | 16 |
| Weight (Grams) | 1.0 |

ENVIRONMENTAL

Temperature Rating -65°C to +105°C
Vibration MIL-STD-202, Method 204, Condition D
Shock MIL-STD-202, Method 213, Condition I
Thermal Shock MIL-STD-202, Method 107, Condition B, Except High Temp +115°C
Moisture Resistance MIL-STD-202, Method 106, Except Vibration Shall Be Omitted
Corrosion - MIL-STD-202, Method 101, Condition B, 5% salt spray

.XXX = in
XX.X = mm

| COMPONENT | MATERIAL | FINISH |
|---|---|---|
| HOUSING COUPLING NUT | STAINLESS STEEL PER ASTM-A484 AND ASTM-A582, TYPE 303 | GOLD PLATE PER MIL-G-45204 |
| RETAINING RING | BERYLLIUM COPPER PER ASTM B 196, ALLOY C17300, CONDITION H | N/A |
| GASKET | SILICONE RUBBER PER ZZ-R-765 | N/A |

UNLESS OTHERWISE SPECIFIED DIMENSIONS ARE IN INCHES
TOLERANCE ON
FRAC. ± 1/64 DEC. ±.005 ANGLES ± 1°

DRAWN BY PSM DATE 7/11/68
CHECKED BY PRB 7/11/68
APP'D BY 7/11/68

AMP

*AMP Incorporated*
140 Fourth Avenue
Waltham, MA 02451-7599

These drawings and specifications are the property of Omni Spectra Incorporated and shall not be reproduced or copied or used in whole or in part as the basis for the manufacture or sale of item(s) without written permission.

USE ASS'Y PROCEDURE

NO. A.P. 10-001
(408-04796)

TITLE OSSM STRAIGHT CABLE PLUG - DIRECT SOLDER ATTACHMENT

| SIZE | CODE IDENT NO. | | REV |
|---|---|---|---|
| B | 26805 | 1001-7985-00 | $02_3$ |
| SCALE 10 : 1 | | SHEET 1 OF 1 | |

AMP PART # 1045369
SHEET 1 OF 1 REV A

# OCEAN CHIPS
## Океан Электроники
### Поставка электронных компонентов

Компания «Океан Электроники» предлагает заключение долгосрочных отношений при поставках импортных электронных компонентов на взаимовыгодных условиях!

Наши преимущества:

- Поставка оригинальных импортных электронных компонентов напрямую с производств Америки, Европы и Азии, а так же с крупнейших складов мира;
- Широкая линейка поставок активных и пассивных импортных электронных компонентов (более 30 млн. наименований);
- Поставка сложных, дефицитных, либо снятых с производства позиций;
- Оперативные сроки поставки под заказ (от 5 рабочих дней);
- Экспресс доставка в любую точку России;
- Помощь Конструкторского Отдела и консультации квалифицированных инженеров;
- Техническая поддержка проекта, помощь в подборе аналогов, поставка прототипов;
- Поставка электронных компонентов под контролем ВП;
- Система менеджмента качества сертифицирована по Международному стандарту ISO 9001;
- При необходимости вся продукция военного и аэрокосмического назначения проходит испытания и сертификацию в лаборатории (по согласованию с заказчиком);
- Поставка специализированных компонентов военного и аэрокосмического уровня качества (Xilinx, Altera, Analog Devices, Intersil, Interpoint, Microsemi, Actel, Aeroflex, Peregrine, VPT, Syfer, Eurofarad, Texas Instruments, MS Kennedy, Miteq, Cobham, E2V, MA-COM, Hittite, Mini-Circuits, General Dynamics и др.);

Компания «Океан Электроники» является официальным дистрибьютором и эксклюзивным представителем в России одного из крупнейших производителей разъемов военного и аэрокосмического назначения **«JONHON»**, а так же официальным дистрибьютором и эксклюзивным представителем в России производителя высокотехнологичных и надежных решений для передачи СВЧ сигналов **«FORSTAR»**.

AVIC JONHON

**«JONHON»** (основан в 1970 г.)

Разъемы специального, военного и аэрокосмического назначения:

(Применяются в военной, авиационной, аэрокосмической, морской, железнодорожной, горно- и нефтедобывающей отраслях промышленности)

**«FORSTAR»** (основан в 1998 г.)

ВЧ соединители, коаксиальные кабели, кабельные сборки и микроволновые компоненты:

(Применяются в телекоммуникациях гражданского и специального назначения, в средствах связи, РЛС, а так же военной, авиационной и аэрокосмической отраслях промышленности).

FORSTAR®

Телефон: 8 (812) 309-75-97 (многоканальный)
Факс: 8 (812) 320-03-32
Электронная почта: ocean@oceanchips.ru
Web: http://oceanchips.ru/
Адрес: 198099, г. Санкт-Петербург, ул. Калинина, д. 2, корп. 4, лит. А