Power Capacitors

The following products presented in this data sheet are being withdrawn.

Ordering Code	Substitute Product	Date of Withdrawal	Deadline Last Orders	Last Shipments
B25856K7505K003		2014-08-14	2015-03-31	2016-09-30
B25856K7504K013		2014-08-14	2015-03-31	2016-09-30
B25856K7405K003		2014-08-14	2015-03-31	2016-09-30

© EPCOS AG 2015. Reproduction, publication and dissemination of this publication, enclosures hereto and the information contained therein without EPCOS' prior express consent is prohibited.

EPCOS AG is a TDK Group Company.

Ordering Code	Substitute Product	Date of Withdrawal	Deadline Last Orders	Last Shipments
B25856K7355K003		2014-08-14	2015-03-31	2016-09-30
B25856K7255K003		2014-08-14	2015-03-31	2016-09-30
B25856K7205K003		2014-08-14	2015-03-31	2016-09-30
B25856K7155K013		2014-08-14	2015-03-31	2016-09-30
B25856K7105K003		2014-08-14	2015-03-31	2016-09-30
B25856K4755K003		2014-08-14	2015-03-31	2016-09-30
B25856K4504K013		2014-08-14	2015-03-31	2016-09-30
B25856K4255K003		2014-08-14	2015-03-31	2016-09-30
B25856K4204K003		2014-08-14	2015-03-31	2016-09-30
B25856K4105K003		2014-08-14	2015-03-31	2016-09-30
B25856K3504K003		2014-08-14	2015-03-31	2016-09-30
B25856K3255K003		2014-08-14	2015-03-31	2016-09-30
B25856K3104K003		2014-08-14	2015-03-31	2016-09-30
B25856K2504K003		2014-08-14	2015-03-31	2016-09-30
B25856K2405K003		2014-08-14	2015-03-31	2016-09-30
B25856K2305K003		2014-08-14	2015-03-31	2016-09-30
B25856K2255K003		2014-08-14	2015-03-31	2016-09-30
B25856K2205K003		2014-08-14	2015-03-31	2016-09-30
B25856K2204K003		2014-08-14	2015-03-31	2016-09-30
B25856K2105K003		2014-08-14	2015-03-31	2016-09-30
B25856K1755K003		2014-08-14	2015-03-31	2016-09-30
B25856K1505K003		2014-08-14	2015-03-31	2016-09-30
B25856K1255K003		2014-08-14	2015-03-31	2016-09-30
B25856K1204K003		2014-08-14	2015-03-31	2016-09-30
B25856K1155K003		2014-08-14	2015-03-31	2016-09-30
B25856K1106K003		2014-08-14	2015-03-31	2016-09-30
B25856K0755K003		2014-08-14	2015-03-31	2016-09-30
B25856K0405K003		2014-08-14	2015-03-31	2016-09-30
B25856K0205K003		2014-08-14	2015-03-31	2016-09-30
B25856K0204K003		2014-08-14	2015-03-31	2016-09-30
B25856K0156K003		2014-08-14	2015-03-31	2016-09-30
B25856K0155K003		2014-08-14	2015-03-31	2016-09-30
B25856K0105K003		2014-08-14	2015-03-31	2016-09-30
B25856J7305J003		2014-08-14	2015-03-31	2016-09-30
B25856J0474K003		2014-08-14	2015-03-31	2016-09-30

For further information please contact your nearest EPCOS sales office, which will also support you in selecting a suitable substitute. The addresses of our worldwide sales network are presented at www.epcos.com/sales.

Features

- High dielectric strength
- High peak-current capability
- Extremely low inductance

Construction

- Self-healing
- Plastic dielectric
- Oil-impregnated tubular windings (no PCB)
- Metal-sprayed end faces ensure reliable contacting
- Fully insulated case
- Axial version

Terminals

- Internal thread M6 × 8 and M8 × 10
- Axial

Mounting

- On the terminals

Individual data sheets

Individual data sheets contain detailed specification incl. thermal data.
Upon request, these data sheets are available for each capacitor type.

Technical data

Standards		IEC 1071-1/2 EN 61071-1/2 VDE 0560 part 120 and 121	
Dielectric dissipation factor	$\tan \delta_0$	2×10^{-4}	
Capacitance tolerance		± 10%	
Max. repetitive rate of voltage rise	$(dv/dt)_{max}$	$\frac{\hat{i}}{C}$	
Max. non-repetitive rate of voltage rise	$(dv/dt)_s$	$\frac{I_s}{C}$	
Climatic data:			
Min. operating temperature	T_{min}	– 25 °C	
Max. operating temperature	T_{max}	+ 85 °C	
Average relative humidity		≤ 95%	
Failure quota	$\alpha_{FQ(co)}$	300 failures per 10^9 component hours	
Load duration	$t_{LD(co)}$	100 000 h	
Storage temperature limit	T_{stg}	≤ 98 mm diameter: – 55/+ 85 °C ≥ 103 mm diameter: – 30/+ 85 °C	
IEC climatic category (IEC 68-1 and 2)		25/085/56	
Test A, cold		– 25 °C	
Test B, dry heat		+ 85 °C	
Test Ca, damp heat, steady state		56 days/40 °C/93 % rel. humidity	
Values after test Ca:			
Capacitance change	$\Delta C/C$	≤ 1%	
Insulation resistance	R_{ins}	$C_R \leq 1$ µF: ≥ 10000 MΩ	
Self-discharge time constant τ =	$R_{ins} \times C$	$C_R > 1$ µF: ≥ 10000 s	
Dissipation factor change	$\Delta \tan \delta$	$\leq 1 \times 10^{-4}$	
Test data:			
Voltage test between terminals			
DC test voltage	V_{TT}	$1.5 \times V_R$, 10 s $1.75 \times V_R$, 10 s	(V_R = DC) (V_R = AC)
AC test voltage (rms value)	V_{TT}	$1.25 \times V_R$, 50 Hz, 10 s	(V_R = AC)
Insulation resistance	R_{ins}	$C_R \leq 1$ µF: ≥ 10000 MΩ	
Self-discharge time constant	$\tau = R_{ins} \times C$	$C_R > 1$ µF: ≥ 10000 s	
Dissipation factor (50 Hz)	$\tan \delta$	$\leq 3 \times 10^{-4}$	

Characteristics and ordering codes

C_R 1) µF	I_{max} A	î A	I_s A	R_S 20 °C mΩ	L_{self} nH	Dimensions d × l mm	Fig.	Appr. weight g	Ordering code
V_{RDC} = AC 1700 V **V_R = AC 1400 V**				$\hat{v}$ = 2000 V v_s = 2900 V			V_{TT} = AC 1800 V, 10 s		
0.2	30	200	500	3.1	<20	40 × 49	1	130	B25856K0204K003
0.47	80	470	1200	1.0	<20	68 × 49	1	300	B25856J0474K003
1	60	1400	3500	1.6	<20	53 × 59	1	200	B25856K0105K003
1.5	80	1400	3500	1.1	<20	68 × 68	2	500	B25856K0155K003
2	70	2000	5000	1.5	<20	68 × 79	2	550	B25856K0205K003
4	70	2400	6000	1.8	<20	73 × 100	2	700	B25856K0405K003
7.5	80	3000	7500	1.0	<20	93 × 100	2	1000	B25856K0755K003
15	80	3000	7500	2.0	<20	93 × 168	2	1600	B25856K0156K003
V_{RDC} = AC 2000 V **V_R = AC 1700 V**				$\hat{v}$ = 2400 V v_s = 3500 V			V_{TT} = AC 2200 V, 10 s		
0.2	30	350	900	6.0	<20	40 × 59	1	150	B25856K4204K003
0.5	50	600	1500	1.1	<20	68 × 49	1	300	B25856K4504K013
1	50	1200	3000	2.4	<20	53 × 70	1	250	B25856K4105K003
2.5	80	3000	7500	1.0	<20	83 × 79	2	700	B25856K4255K003
7.5	80	4200	10500	1.4	<20	93 × 126	2	1250	B25856K4755K003
V_{RDC} = AC 2500 V **V_R = AC 2100 V**				$\hat{v}$ = 3000 V v_s = 4300 V			V_{TT} = AC 2700 V, 10 s		
0.2	30	500	1200	6.1	<20	40 × 70	1	160	B25856K1204K003
1.5	80	3600	9000	0.9	<20	83 × 79	2	700	B25856K1155K003
2.5	80	3500	8800	1.3	<20	83 × 100	2	850	B25856K1255K003
5	80	5000	12500	1.5	<20	93 × 142	2	1400	B25856K1505K003
7.5	80	5000	13000	1.8	<20	98 × 173	2	1800	B25856K1755K003
10	80	6800	17000	1.4	<20	108 × 173	2	2200	B25856K1106K003

1) Other capacitance values upon request

Characteristics and ordering codes

C_R[1)] µF	I_{max} A	î A	I_s A	R_S 20 °C mΩ	L_{self} nH	Dimensions d × l mm	Fig.	Appr. weight g	Ordering code
V_{RDC} = AC 3000 V				$\hat{v}$ = 3600 V				V_{TT} = AC 3200 V, 10 s	
V_R = AC 2500 V				v_s = 5200 V					
0.5	70	2200	5500	1.9	<20	68 × 79	2	550	B25856K7504K013
1	80	3000	7500	1.1	<20	83 × 79	2	700	B25856K7105K003
1.5	80	4800	12000	0.7	<20	93 × 79	2	800	B25856K7155K013
2	80	3600	9000	1.3	<20	88 × 100	2	900	B25856K7205K003
2.5	80	4500	11000	1.0	<20	98 × 100	2	1100	B25856K7255K003
3	80	3600	9000	1.9	<10	88 × 142	2	1100	B25856J7305J003
3.5	80	4200	10500	1.7	<20	93 × 142	2	1400	B25856K7355K003
4	80	4800	12000	1.5	<20	98 × 142	2	1500	B25856K7405K003
5	80	6000	15000	1.2	<20	108 × 142	2	1800	B25856K7505K003
V_{RDC} = AC 3300 V				$\hat{v}$ = 4000 V				V_{TT} = AC 3500 V, 10 s	
V_R = AC 2800 V				v_s = 5800 V					
0.1	20	350	900	8.0	<20	40 × 70	1	160	B25856K3104K003
0.5	70	1800	4500	1.7	<20	73 × 79	2	600	B25856K3504K003
2.5	80	3500	8800	2.0	<20	88 × 142	2	1300	B25856K3255K003
V_{RDC} = AC 4000 V				$\hat{v}$ = 4800 V				V_{TT} = AC 4300 V, 10 s	
V_R = AC 3400 V				v_s = 7000 V					
0.2	50	1200	3000	2.6	<20	53 × 70	1	250	B25856K2204K003
0.5	80	3000	7500	1.1	<20	83 × 79	2	700	B25856K2504K003
1	80	3500	8800	1.3	<20	88 × 105	2	1000	B25856K2105K003
2	80	5000	12500	1.3	<20	98 × 126	2	1350	B25856K2205K003
2.5	80	3800	9400	2.3	<20	88 × 168	2	1500	B25856K2255K003
3	80	4500	11000	2.0	<20	98 × 168	2	1700	B25856K2305K003
4	80	6000	15000	1.5	<20	108 × 168	2	2100	B25856K2405K003

1) Other capacitance values upon request

Dimensional drawing 1

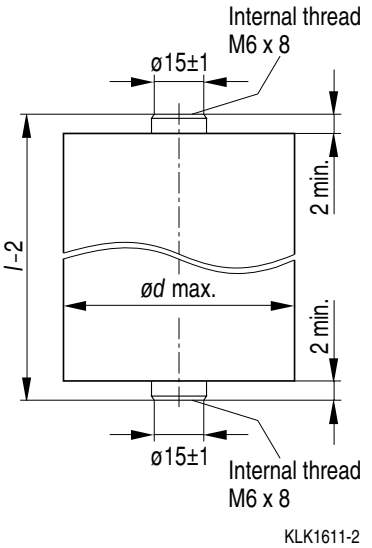

$\varnothing d_{max}$ = 40 ... 68 mm:

Internal thread = M6 × 8
Max. torque = 7 Nm

Dimensional drawing 2

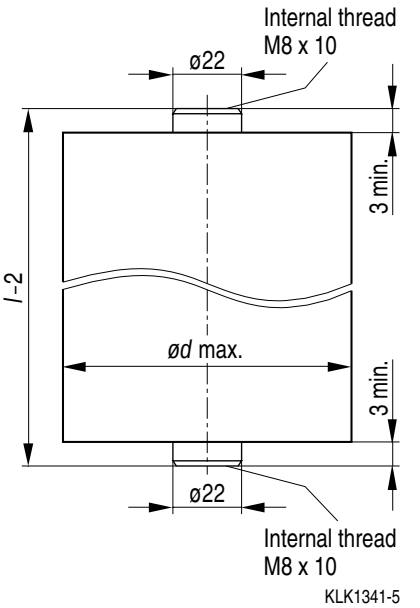

$\varnothing d_{max}$ = 68 ... 108 mm:

Internal thread = M8 × 10
Max. torque = 7 Nm

Mouser Electronics

Authorized Distributor

Click to View Pricing, Inventory, Delivery & Lifecycle Information:

EPCOS:

B25856K0204K003 B25856J0474K003 B25856K0105K003 B25856K0155K003 B25856K0405K003
B25856K0755K003 B25856K0156K003 B25856K4504K013 B25856K1204K003 B25856K1155K003
B25856K7504K013 B25856K7155K013 B25856K7205K003 B25856J7305J003 B25856K7405K003
B25856K7505K003 B25856K3255K003 B25856K2204K003 B25856K2504K003 B25856K2105K003
B25856K2205K003 B25856K2405K003 B25856J7355J013 B25856J7305J013 B25856J7405K003
B25856J0684K013 B25856K4404J013 B25856J0105K013 B25856J7205K003 B25856J8105K003
B25856J7505J003 B25856K2104K003 B25856J6105K013 B25856K0305K033 B25856J7355J003
B25856J7305K003 B25856J7105K003 B25856K7105K3 B25856K0155K013 B25856J7104M003 B25856J0334A003

OCEAN CHIPS
Океан Электроники
Поставка электронных компонентов

Компания «Океан Электроники» предлагает заключение долгосрочных отношений при поставках импортных электронных компонентов на взаимовыгодных условиях!

Наши преимущества:

- Поставка оригинальных импортных электронных компонентов напрямую с производств Америки, Европы и Азии, а так же с крупнейших складов мира;
- Широкая линейка поставок активных и пассивных импортных электронных компонентов (более 30 млн. наименований);
- Поставка сложных, дефицитных, либо снятых с производства позиций;
- Оперативные сроки поставки под заказ (от 5 рабочих дней);
- Экспресс доставка в любую точку России;
- Помощь Конструкторского Отдела и консультации квалифицированных инженеров;
- Техническая поддержка проекта, помощь в подборе аналогов, поставка прототипов;
- Поставка электронных компонентов под контролем ВП;
- Система менеджмента качества сертифицирована по Международному стандарту ISO 9001;
- При необходимости вся продукция военного и аэрокосмического назначения проходит испытания и сертификацию в лаборатории (по согласованию с заказчиком);
- Поставка специализированных компонентов военного и аэрокосмического уровня качества (Xilinx, Altera, Analog Devices, Intersil, Interpoint, Microsemi, Actel, Aeroflex, Peregrine, VPT, Syfer, Eurofarad, Texas Instruments, MS Kennedy, Miteq, Cobham, E2V, MA-COM, Hittite, Mini-Circuits, General Dynamics и др.);

Компания «Океан Электроники» является официальным дистрибьютором и эксклюзивным представителем в России одного из крупнейших производителей разъемов военного и аэрокосмического назначения **«JONHON»**, а так же официальным дистрибьютором и эксклюзивным представителем в России производителя высокотехнологичных и надежных решений для передачи СВЧ сигналов **«FORSTAR»**.

AVIC JONHON

«JONHON» (основан в 1970 г.)

Разъемы специального, военного и аэрокосмического назначения:

(Применяются в военной, авиационной, аэрокосмической, морской, железнодорожной, горно- и нефтедобывающей отраслях промышленности)

«FORSTAR» (основан в 1998 г.)

ВЧ соединители, коаксиальные кабели, кабельные сборки и микроволновые компоненты:

(Применяются в телекоммуникациях гражданского и специального назначения, в средствах связи, РЛС, а так же военной, авиационной и аэрокосмической отраслях промышленности).

FORSTAR®

Телефон: 8 (812) 309-75-97 (многоканальный)
Факс: 8 (812) 320-03-32
Электронная почта: ocean@oceanchips.ru
Web: http://oceanchips.ru/
Адрес: 198099, г. Санкт-Петербург, ул. Калинина, д. 2, корп. 4, лит. А