THIS DRAWING IS UNPUBLISHED. RELEASED FOR PUBLICATION -,- .
© COPYRIGHT - BY TYCO ELECTRONICS CORPORATION. ALL RIGHTS RESERVED.

LOC	DIST
AD	00

REVISIONS

P	LTR	DESCRIPTION	DATE	DWN	APVD
	P	ECO-07-012860	23JUL2007	RB	MM
	P1	REV PER ECO-09-021510	10SEP09	KK	AEG

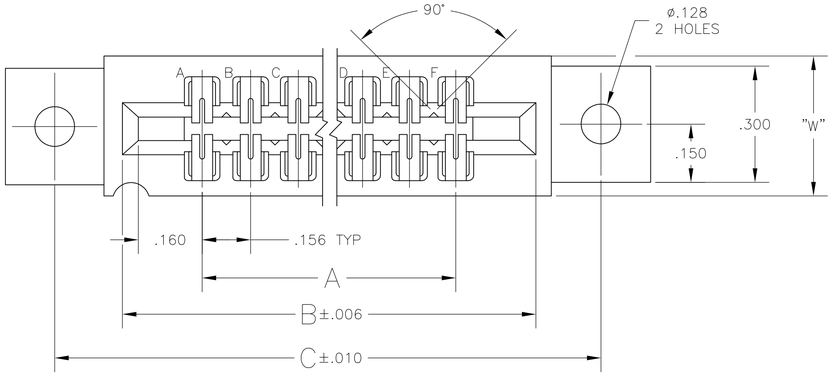

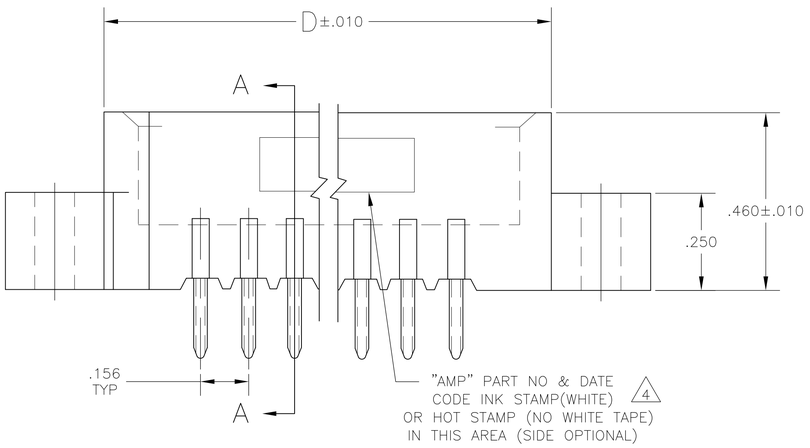

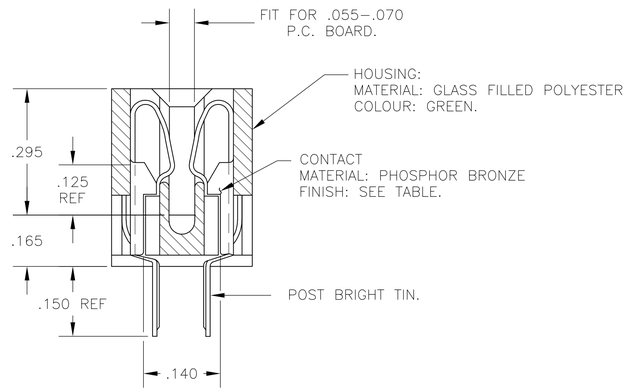

SECTION A–A

1. .000015 MIN GOLD OVER .000050 MIN. NICKEL IN CONTACT AREA.
2. .000030 MIN GOLD OVER .000050 MIN. NICKEL IN CONTACT AREA.
3. NO STAMPING ON 1–530657–4 AND 3–530657–4.
4. ALL PARTS ASSEMBLED IN MEXICO MUST BE STAMPED "ASSY IN MEXICO" THE WORD "MEXICO" CAN BE SUBSTITUTED ONLY WHERE PART SIZE PROHIBITS STAMPING "ASSY IN MEXICO", INK STAMP COLOR WHITE OR HOT STAMP (NO WHITE TAPE) 115–9009, APPROX WHERE SHOWN, SIDE OPTIONAL.
5. MATTE TIN PLATED CONTACT TAILS.
6. OBSOLETE PARTS: OBSOLETE CIS STREAMLINING PER D.RENAUD/D.SINISI

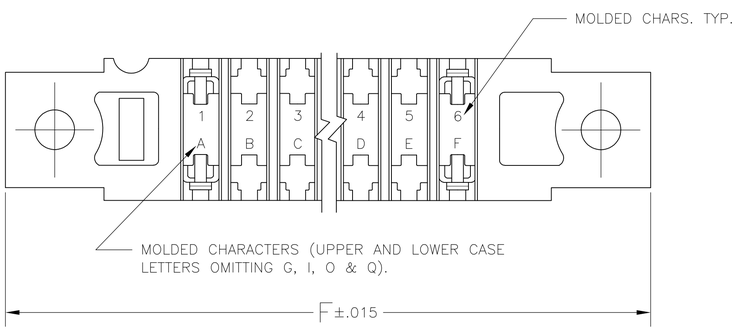

5	OBSOLETE	–	43	6.552	6.872	7.307	7.012	.437	7.557	~~8–530657–3~~
5	OBSOLETE	–	28	4.212	4.532	4.967	4.672	.370	5.217	~~8–530657–2~~
5	OBSOLETE	–	15	2.184	2.504	2.939	2.644	.370	3.189	~~7–530657–4~~
	3	~~1–530657–4~~	22	~~3.376~~	~~3.596~~	~~4.031~~	~~3.736~~	~~.370~~	~~4.281~~	3–530657–4
		~~1–530657–3~~	43	6.552	6.872	7.307	7.012	.437	7.557	6 ~~3–530657–3~~
		~~1–530657–2~~	28	4.212	4.532	4.967	4.672	.370	5.217	6 ~~3–530657–2~~
		~~1–530657–1~~	44	~~6.708~~	~~7.028~~	~~7.463~~	~~7.168~~	~~.437~~	~~7.713~~	3–530657–1
		~~1–530657–0~~	36	~~5.460~~	~~5.780~~	~~6.215~~	~~5.920~~	~~.437~~	~~6.465~~	~~3–530657–0~~
		~~530657–9~~	30	~~4.524~~	~~4.844~~	~~5.279~~	~~4.984~~	~~.437~~	~~5.529~~	2–530657–9
OBSOLETE		~~530657–8~~	25	~~3.744~~	~~4.064~~	~~4.499~~	~~4.204~~	~~.370~~	~~4.749~~	2–530657–8
		~~530657–7~~	24	~~3.588~~	~~3.908~~	~~4.343~~	~~4.048~~	~~.370~~	~~4.593~~	2–530657–7
		~~530657–6~~	22	~~3.276~~	~~3.596~~	~~4.031~~	~~3.736~~	~~.370~~	~~4.281~~	~~2–530657–6~~
		~~530657–5~~	18	~~2.652~~	~~2.972~~	~~3.407~~	~~3.112~~	~~.370~~	~~3.657~~	~~2–530657–5~~
		~~530657–4~~	15	2.184	2.504	2.939	2.644	.370	3.189	2–530657–4
		~~530657–3~~	12	~~1.716~~	~~2.036~~	~~2.471~~	~~2.176~~	~~.370~~	~~2.721~~	~~2–530657–3~~
		~~530657–2~~	10	~~1.404~~	~~1.724~~	~~2.159~~	~~1.864~~	~~.370~~	~~2.409~~	2–530657–2
		~~530657–1~~	6	~~.780~~	~~1.100~~	~~1.535~~	~~1.240~~	~~.370~~	~~1.785~~	2–530657–1
		1 PART NO	NO.OF. POSITION	A	B	C	D	W	F	2 PART NO

THIS DRAWING IS A CONTROLLED DOCUMENT.

DIMENSIONS: INCHES

TOLERANCES UNLESS OTHERWISE SPECIFIED:
0 PLC ± –
1 PLC ± –
2 PLC ± –
3 PLC ± .005
4 PLC ± –
ANGLES ± –

MATERIAL: SEE CALL-OUT
FINISH: SEE CALL-OUT

DWN – 19MAR75
CHK – 20MAR75
APVD – 20MAR75
PRODUCT SPEC –
APPLICATION SPEC –
WEIGHT –

Tyco Electronics
Tyco Electronics Corporation
Harrisburg, Pa 17105-3608

NAME: HOUSING ASSY, LOW PROFILE, EDGE CONNECTOR, FLOW SOLDER, FOR .052 DIA. HOLE .156 X .140 CENTERS.

SIZE A1 | CAGE CODE 00779 | DRAWING NO C-530657 | RESTRICTED TO –

CUSTOMER DRAWING | SCALE 4:1 | SHEET 1 OF 1 | REV P1

OCEAN CHIPS
Океан Электроники
Поставка электронных компонентов

Компания «Океан Электроники» предлагает заключение долгосрочных отношений при поставках импортных электронных компонентов на взаимовыгодных условиях!

Наши преимущества:

- Поставка оригинальных импортных электронных компонентов напрямую с производств Америки, Европы и Азии, а так же с крупнейших складов мира;
- Широкая линейка поставок активных и пассивных импортных электронных компонентов (более 30 млн. наименований);
- Поставка сложных, дефицитных, либо снятых с производства позиций;
- Оперативные сроки поставки под заказ (от 5 рабочих дней);
- Экспресс доставка в любую точку России;
- Помощь Конструкторского Отдела и консультации квалифицированных инженеров;
- Техническая поддержка проекта, помощь в подборе аналогов, поставка прототипов;
- Поставка электронных компонентов под контролем ВП;
- Система менеджмента качества сертифицирована по Международному стандарту ISO 9001;
- При необходимости вся продукция военного и аэрокосмического назначения проходит испытания и сертификацию в лаборатории (по согласованию с заказчиком);
- Поставка специализированных компонентов военного и аэрокосмического уровня качества (Xilinx, Altera, Analog Devices, Intersil, Interpoint, Microsemi, Actel, Aeroflex, Peregrine, VPT, Syfer, Eurofarad, Texas Instruments, MS Kennedy, Miteq, Cobham, E2V, MA-COM, Hittite, Mini-Circuits, General Dynamics и др.);

Компания «Океан Электроники» является официальным дистрибьютором и эксклюзивным представителем в России одного из крупнейших производителей разъемов военного и аэрокосмического назначения **«JONHON»**, а так же официальным дистрибьютором и эксклюзивным представителем в России производителя высокотехнологичных и надежных решений для передачи СВЧ сигналов **«FORSTAR»**.

AVIC JONHON

«JONHON» (основан в 1970 г.)

Разъемы специального, военного и аэрокосмического назначения:

(Применяются в военной, авиационной, аэрокосмической, морской, железнодорожной, горно- и нефтедобывающей отраслях промышленности)

«FORSTAR» (основан в 1998 г.)

ВЧ соединители, коаксиальные кабели, кабельные сборки и микроволновые компоненты:

(Применяются в телекоммуникациях гражданского и специального назначения, в средствах связи, РЛС, а так же военной, авиационной и аэрокосмической отраслях промышленности).

FORSTAR®

Телефон: 8 (812) 309-75-97 (многоканальный)
Факс: 8 (812) 320-03-32
Электронная почта: ocean@oceanchips.ru
Web: http://oceanchips.ru/
Адрес: 198099, г. Санкт-Петербург, ул. Калинина, д. 2, корп. 4, лит. А