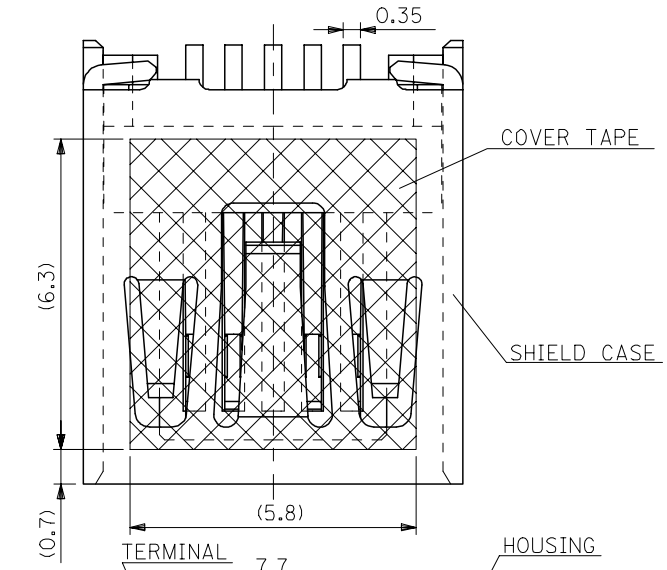

コネクタ実装側（CONNECTOR MOUNT SIDE）

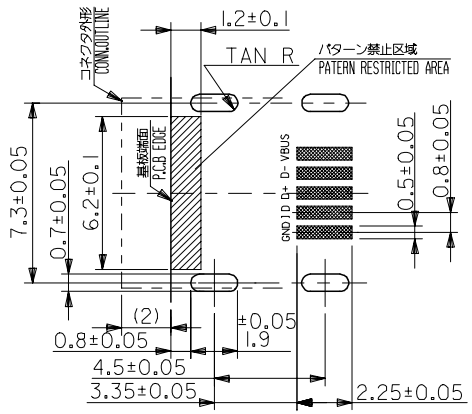

逆側（REVERSE SIDE）

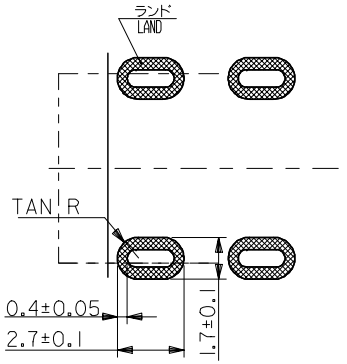

推奨基板寸法
RECOMMENDED P.C.B. PATTERN LAYOUT

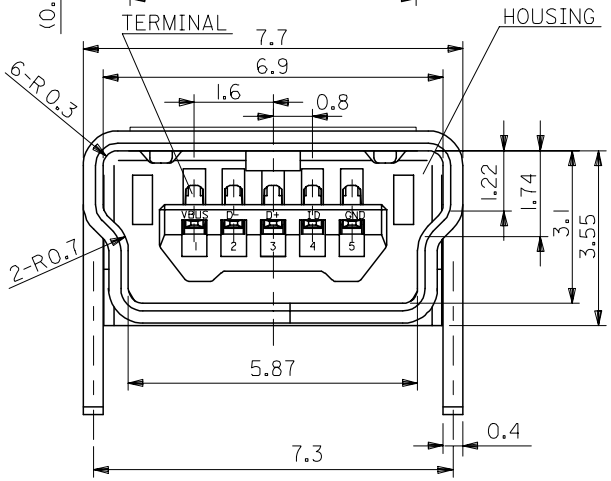

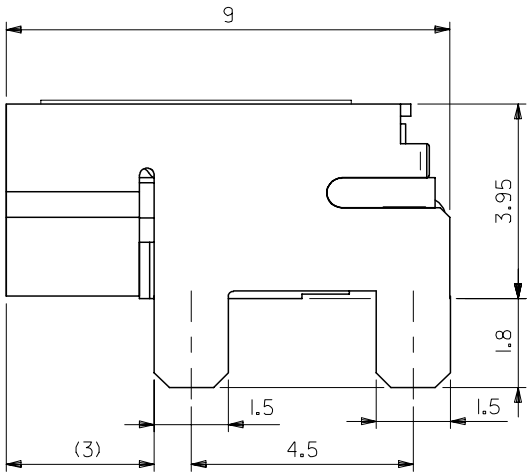

注記 NOTES

1. 材質 MATERIAL
   ハウジング：ポリフタルアミド　ガラス充填，黒色，UL94V−0
   HOUSING:POLYPHTHAL AMIDE GLASS FILLED,BLACK,UL94V-0
   ターミナル：銅合金（t＝0．2）
   TERMINAL:COPPER ALLOY(t=0.2)
   シールド　ケース：銅合金（t＝0．4）
   SHIELD CASE:COPPER ALLOY(t=0.4)
   カバー　テープ：ポリイミド（t＝0．08）
   COVER TAPE:POLYIMIDE (t=0.08)
2. メッキ仕様 PLATING
   ターミナル
   TERMINAL
   接点部：金メッキ　0.75マイクロメートル以上
   CONTACT AREA:GOLD 0.75 MICROMETER MIN.
   半田付け部：錫メッキ　1.0マイクロメートル以上
   SOLDER TAIL AREA: TIN 1.0 MICROMETER MIN.
   下地部：ニッケルメッキ　1.25マイクロメートル以上
   UNDER PLATING:NICKEL 1.25 MICROMETER MIN.
   シールド　ケース
   SHIELD CASE
   ：錫メッキ　1.0マイクロメートル以上
   : TIN 1.0 MICROMETER MIN.
   下地部：ニッケルメッキ　1マイクロメートル以上
   UNDER PLATING:NICKEL 1 MICROMETER MIN.
3. テールの平坦度は　0．1mm　MAX．
   TAIL COPLANARITY 0.1mm MAX.
4. 本製品は 54819-0581 の鉛フリー品である．
   THIS PRODUCT IS LEAD FREE OF 54819-0581.

EC NO: J2005-1196	2004/10/26	DESCRIPTION	
DRWN:MNABE I	2004/10/26		
CHKD:KTO.JO	2004/10/26		
APPR:NUKITA	2004/10/28		
0		REV	

GENERAL TOLERANCES (UNLESS SPECIFIED)

10 UNDER	±0.2
10 OVER 30 UNDER	±0.25
30 OVER	±0.3
ANGULAR ±3 °	

DRAFT WHERE APPLICABLE MUST REMAIN WITHIN DIMENSIONS

DRAWN BY DATE
CHECKED BY DATE
APPROVED BY DATE

THIRD ANGLE PROJECTION

TITLE

A3

tb_frame_A3_J_ME_S
Rev. D 2004/04/02

EN-02JA(021)

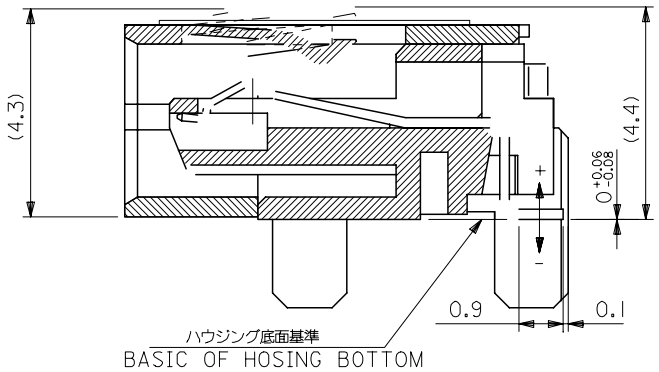

SECTION

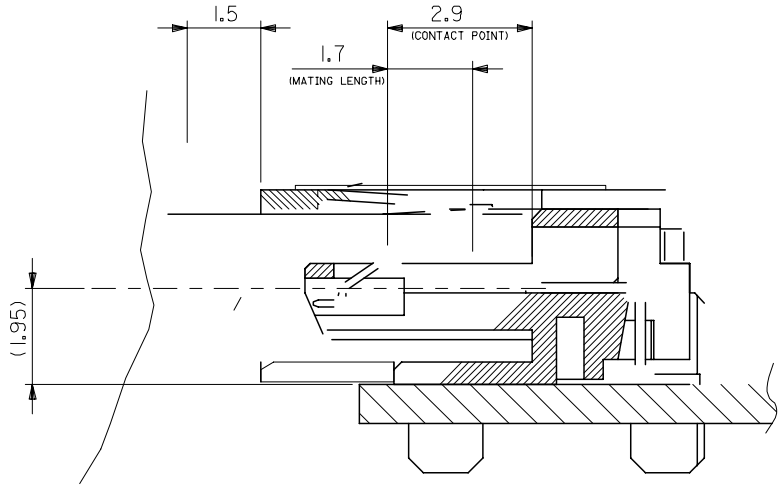

MATING

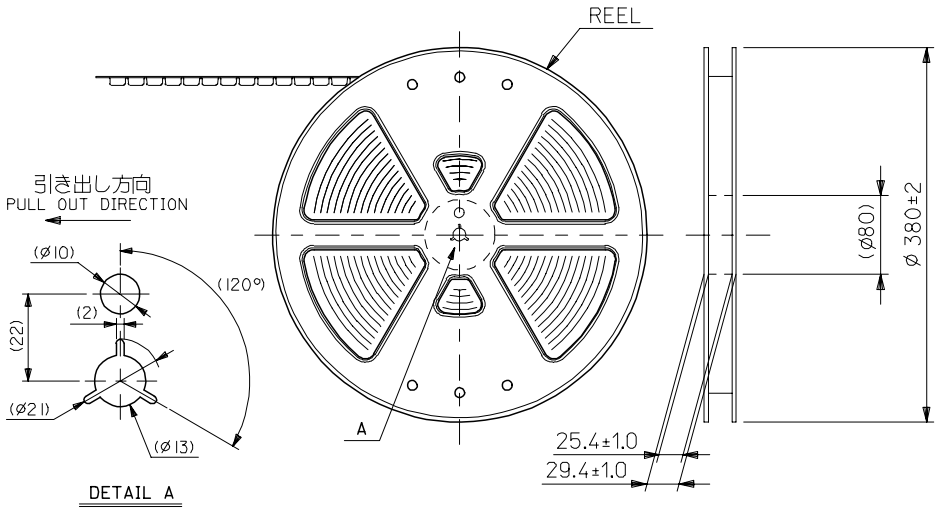

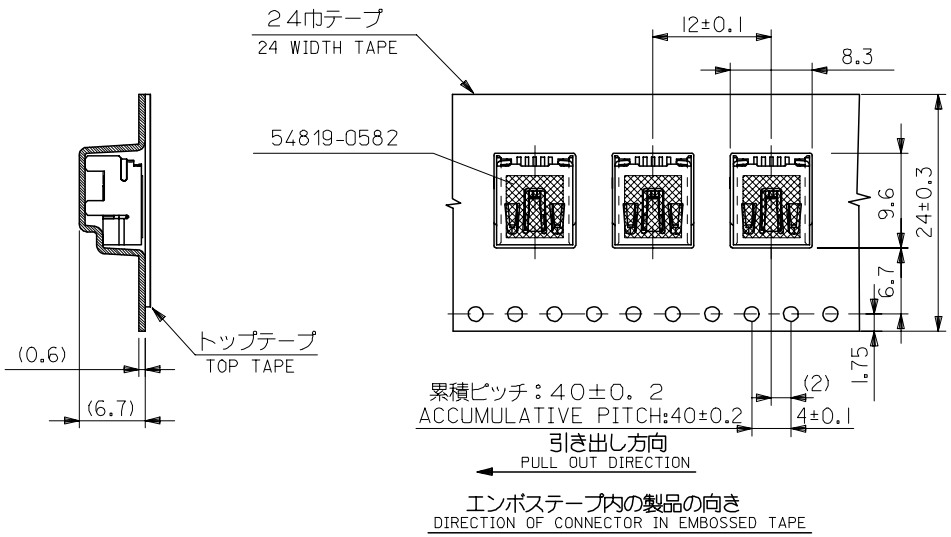

エンボステープ内の製品の向き
DIRECTION OF CONNECTOR IN EMBOSSED TAPE

NOTES

1. 54819-0582 の詳細は SD-54819-030 参照
IN THE PACKAGE PART NO.54819-0582 DETAILED , SEE SD-54819-030.

2. 梱包数量： 900 個／リール
NUMBER OF CONNECTORS:900 PCS/REEL

3. リードテープ長さ
LEAD TAPE LENGTH

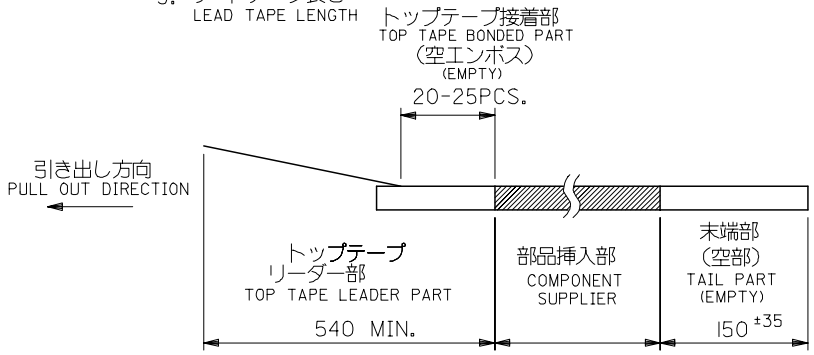

4. トップテープの剥離強度： 0.1~1.3N (10~130gf)
（剥離方向は下図参照） キャリアテープ幅：24mm
CARRIER TAPE WIDTH
PEEL-OFF FORCE OF TOP TAPE: 0.1~1.3N (10~130gf)
(PEELING DIRECTION AS SHOWN IN FOLLOWING FIG.)
尚、本規格値は、出荷時に適用。
THIS REQUIREMENTSHOULD BE APPLIED AT SHIPMENT
（但し、輸送時に剥離が発生しない事。）
(PEEL OFF SHOULD NOT BE ALLOWED,DURING TRANSPORTATION)

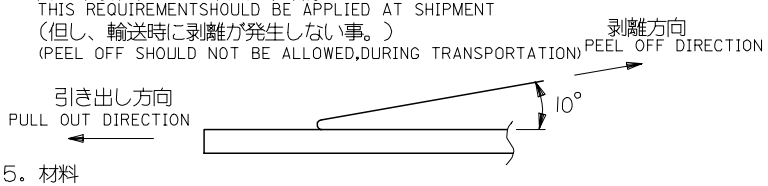

5. 材料
MATERIAL
キャリアテープ：ポリプロピレン
CARRIER TAPE:POLYPROPYLENE
トップテープ：ポリエステル、ポリエチレン
TOP TAPE:POLYESTER,POLYETHLENE
リール：ポリスチレン
REEL:POLYSTYRENE

6. 本製品は 54819-0588 の鉛フリー品である．
THIS PRODUCT IS LEAD FREE OF 54819-0588.

RELEASED	EC NO: J2005-1196	DRWN:MNABEI	2004/10/26
		CHKD:KTOJO	2004/10/26
		APPR:NUKITA	2004/10/28
REV: 0	DESCRIPTION		

GENERAL TOLERANCES (UNLESS SPECIFIED)

10 UNDER	±0.2
10 OVER 30 UNDER	±0.25
30 OVER	±0.3
ANGULAR ±3 °	

DRAFT WHERE APPLICABLE MUST REMAIN WITHIN DIMENSIONS

DIMENSION STYLE: MM ONLY	SCALE: 2:1	DESIGN UNITS: METRIC	THIRD ANGLE PROJECTION
DRAWN BY: MNABEI	DATE: '04/10/21	TITLE: USB SERIES MINI-B (DIP2) REC. HS'G EMBOSSED ASS'Y -LEAD FREE-	
CHECKED BY: KTOJO	DATE: '04/10/21		
APPROVED BY: NUKITA	DATE: '04/10/21	molex MOLEX INCORPORATED	
MATERIAL NO.: 54819-0589		DOCUMENT NO.: SD-54819-031	SHEET NO.: 1 OF 1
SIZE: A3	THIS DRAWING CONTAINS INFORMATION THAT IS PROPRIETARY TO MOLEX INCORPORATED AND SHOULD NOT BE USED WITHOUT WRITTEN PERMISSION		

OCEAN CHIPS
Океан Электроники
Поставка электронных компонентов

Компания «Океан Электроники» предлагает заключение долгосрочных отношений при поставках импортных электронных компонентов на взаимовыгодных условиях!

Наши преимущества:

- Поставка оригинальных импортных электронных компонентов напрямую с производств Америки, Европы и Азии, а так же с крупнейших складов мира;
- Широкая линейка поставок активных и пассивных импортных электронных компонентов (более 30 млн. наименований);
- Поставка сложных, дефицитных, либо снятых с производства позиций;
- Оперативные сроки поставки под заказ (от 5 рабочих дней);
- Экспресс доставка в любую точку России;
- Помощь Конструкторского Отдела и консультации квалифицированных инженеров;
- Техническая поддержка проекта, помощь в подборе аналогов, поставка прототипов;
- Поставка электронных компонентов под контролем ВП;
- Система менеджмента качества сертифицирована по Международному стандарту ISO 9001;
- При необходимости вся продукция военного и аэрокосмического назначения проходит испытания и сертификацию в лаборатории (по согласованию с заказчиком);
- Поставка специализированных компонентов военного и аэрокосмического уровня качества (Xilinx, Altera, Analog Devices, Intersil, Interpoint, Microsemi, Actel, Aeroflex, Peregrine, VPT, Syfer, Eurofarad, Texas Instruments, MS Kennedy, Miteq, Cobham, E2V, MA-COM, Hittite, Mini-Circuits, General Dynamics и др.);

Компания «Океан Электроники» является официальным дистрибьютором и эксклюзивным представителем в России одного из крупнейших производителей разъемов военного и аэрокосмического назначения **«JONHON»**, а так же официальным дистрибьютором и эксклюзивным представителем в России производителя высокотехнологичных и надежных решений для передачи СВЧ сигналов **«FORSTAR»**.

AVIC JONHON

«JONHON» (основан в 1970 г.)

Разъемы специального, военного и аэрокосмического назначения:

(Применяются в военной, авиационной, аэрокосмической, морской, железнодорожной, горно- и нефтедобывающей отраслях промышленности)

«FORSTAR» (основан в 1998 г.)

ВЧ соединители, коаксиальные кабели, кабельные сборки и микроволновые компоненты:

(Применяются в телекоммуникациях гражданского и специального назначения, в средствах связи, РЛС, а так же военной, авиационной и аэрокосмической отраслях промышленности).

FORSTAR®

Телефон: 8 (812) 309-75-97 (многоканальный)
Факс: 8 (812) 320-03-32
Электронная почта: ocean@oceanchips.ru
Web: http://oceanchips.ru/
Адрес: 198099, г. Санкт-Петербург, ул. Калинина, д. 2, корп. 4, лит. А