TYPE/TYPE NO. / TYP/TYP-NR.
RELEASED FOR PUBLICATION
FREI FUER VEROEFFENTLICHUNG
23-MAY- 2002
MATED WITH
PASSEND ZU
VERSALE / UNVERSCHLUESSELT / UNLOCKED
© COPYRIGHT 2002 BY TYCO ELECTRONICS CORPORATION. ALL RIGHTS RESERVED.
ALLE RECHTE VORBEHALTEN.

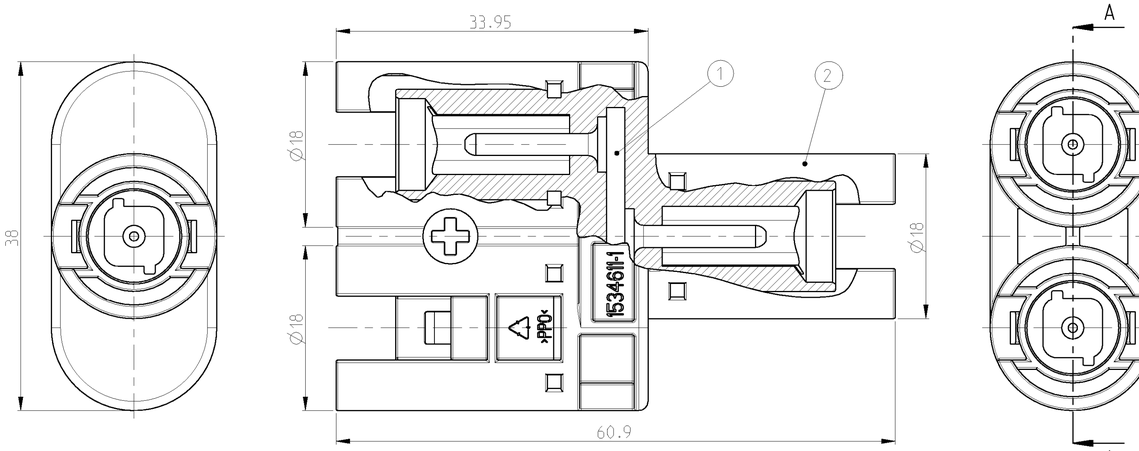
LOC	DIST
A1	–

PROJECT NR.: E6G1C02009

REVISIONS
ÄNDERUNGEN

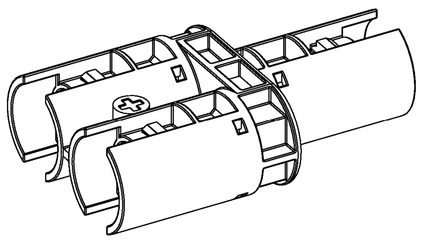
P.	LTR	DESCRIPTION BESCHREIBUNG	DATE	DWN	APVD
	A1	NEW DRAWING CREATED	21-MAY-02	EW	GF
	B1	CHAMFERS ADDED	14-JAN-03	EW	GF
	C1	NOTE 1 PACKAGING ADDED	05-FEB-03	EW	GF

SECTION A-A
SCHNITT A-A

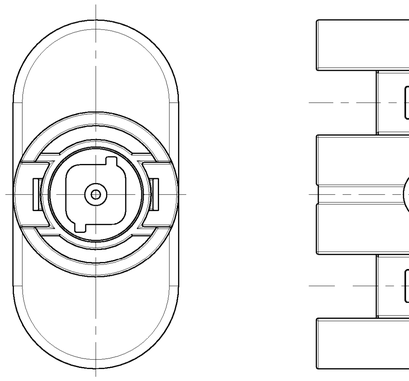


-1 AS SHOWN
-1 WIE GEZEICHNET

13.6	14.5
VOLUMEN [cm³]	GEWICHT [g]



SCALE 2:1 / M 2:1

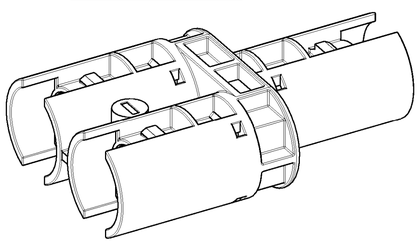


-2 AS SHOWN
-2 WIE GEZEICHNET

1 PACKAGING: 20 PIECES T-DISTRIBUTORS PACKAGED IN LAYERS IN FOLDING CARTON.
2 LAYERS WITH 10 PIECES T-DISTRIBUTORS EACH LAYER.
1 PAPER CUSHION USED AS INTERLAYER.
LAST LAYER COVERED WITH 1 PAPER CUSHION.
FOLDING CARTON MARKED WITH LABEL.
LABEL INSCRIBES WITH PN AND QUANTITY.
PACKAGING UNIT: 20 PIECES

1 VERPACKUNG: 20 STÜCK T-VERTEILER IN FALTSCHACHTEL IN LAGEN VERPACKT.
2 LAGEN MIT JE 10 STÜCK T-VERTEILER PRO LAGE.
1 PAPIERPOLSTERKISSEN ALS ZWISCHENLAGE VERWENDET.
LETZTE LAGE MIT 1 PAPIERPOLSTERKISSEN ABGEDECKT.
FALTSCHACHTEL MIT LABEL GEKENNZEICHNET.
LABEL BESCHRIFTET MIT PN UND MENGE.
VERPACKUNGSEINHEIT: 20 STÜCK

13.6	14.5
VOLUMEN [cm³]	GEWICHT [g]



SCALE 2:1 / M 2:1

1534611-2	1534611-1	ITEM-NO. POS.	DESCRIPTION BENENNUNG	SURFACE OBERFLÄCHE / COLOUR/FARBE	MATERIAL
1	–	3	INMOLDING MINUS UMSPRITZUNG MINUS	BLACK SCHWARZ	PPO PPO
–	1	2	INMOLDING PLUS UMSPRITZUNG PLUS	BLACK SCHWARZ	PPO PPO
1	1	1	T-DISTRIBUTOR T-VERTEILER	Ag Ag	Cu Zn Cu Zn
QUANTITY STÜCK					

TYCO ORDER-NO. BESTELL-NR.

THIS DRAWING IS A CONTROLLED DOCUMENT OF TYCO ELECTRONICS CORPORATION IT IS SUBJECT TO CHANGE. CONTACT TYCO ELECTRONICS ORGANIZATION FOR THE LATEST REVISION.
DIESES ZEICHNUNGSDOKUMENT WIRD DURCH AMP INCORPORATED KONTROLLIERT, AENDERUNGEN, DIE DEM TECHNISCHEN FORTSCHRITT DIENEN, SIND VORBEHALTEN. DEN JEWEILS LETZTGUELTIGEN AENDERUNGSTAND ERHALTEN SIE AUF ANFRAGE.

DWN	E. WERNER	21-MAY-02
CHK	H. SCHERER	21-MAY-02
APVD	G. FELDMEIER	21-MAY-02

tyco Electronics
tyco Electronics AMP GmbH
D - 64625 Bensheim

NAME: T-DISTRIBUTOR INMOLDED
T-VERTEILER UMSPRITZT

PRODUCT SPEC / PRODUKTSPEZ.: –
APPLICATION SPEC / VERARBEITUNGSSPEZ.: –
WEIGHT / GEWICHT: –

DIMENSIONS: MASSEINHEITEN: mm
TOLERANCES UNLESS OTHERWISE SPECIFIED: ALLGEMEINTOLERANZEN
0 PLC ±0.2
1 PLC ±0.2
2 PLC ±0.2
3 PLC ±
4 PLC ±
ANGLES / WINKEL ±
MATERIAL: – / –
FINISH / OBERFLÄCHE / FARBE: – / –

SIZE	CAGE CODE	DRAWING NO / ZEICHNUNGS-NR.	RESTRICTED TO / NUR FUER
A1	00779	C-1534611	–

CUSTOMER DRAWING / KUNDENZEICHNUNG | SCALE / MASSSTAB 3:1 | SHEET / BLATT 1 OF / VON 1 | REV C1

OCEAN CHIPS
Океан Электроники
Поставка электронных компонентов

Компания «Океан Электроники» предлагает заключение долгосрочных отношений при поставках импортных электронных компонентов на взаимовыгодных условиях!

Наши преимущества:

- Поставка оригинальных импортных электронных компонентов напрямую с производств Америки, Европы и Азии, а так же с крупнейших складов мира;
- Широкая линейка поставок активных и пассивных импортных электронных компонентов (более 30 млн. наименований);
- Поставка сложных, дефицитных, либо снятых с производства позиций;
- Оперативные сроки поставки под заказ (от 5 рабочих дней);
- Экспресс доставка в любую точку России;
- Помощь Конструкторского Отдела и консультации квалифицированных инженеров;
- Техническая поддержка проекта, помощь в подборе аналогов, поставка прототипов;
- Поставка электронных компонентов под контролем ВП;
- Система менеджмента качества сертифицирована по Международному стандарту ISO 9001;
- При необходимости вся продукция военного и аэрокосмического назначения проходит испытания и сертификацию в лаборатории (по согласованию с заказчиком);
- Поставка специализированных компонентов военного и аэрокосмического уровня качества (Xilinx, Altera, Analog Devices, Intersil, Interpoint, Microsemi, Actel, Aeroflex, Peregrine, VPT, Syfer, Eurofarad, Texas Instruments, MS Kennedy, Miteq, Cobham, E2V, MA-COM, Hittite, Mini-Circuits, General Dynamics и др.);

Компания «Океан Электроники» является официальным дистрибьютором и эксклюзивным представителем в России одного из крупнейших производителей разъемов военного и аэрокосмического назначения «**JONHON**», а так же официальным дистрибьютором и эксклюзивным представителем в России производителя высокотехнологичных и надежных решений для передачи СВЧ сигналов «**FORSTAR**».

AVIC JONHON

«JONHON» (основан в 1970 г.)

Разъемы специального, военного и аэрокосмического назначения:

(Применяются в военной, авиационной, аэрокосмической, морской, железнодорожной, горно- и нефтедобывающей отраслях промышленности)

«FORSTAR» (основан в 1998 г.)

ВЧ соединители, коаксиальные кабели, кабельные сборки и микроволновые компоненты:

(Применяются в телекоммуникациях гражданского и специального назначения, в средствах связи, РЛС, а так же военной, авиационной и аэрокосмической отраслях промышленности).

FORSTAR®

Телефон: 8 (812) 309-75-97 (многоканальный)
Факс: 8 (812) 320-03-32
Электронная почта: ocean@oceanchips.ru
Web: http://oceanchips.ru/
Адрес: 198099, г. Санкт-Петербург, ул. Калинина, д. 2, корп. 4, лит. А