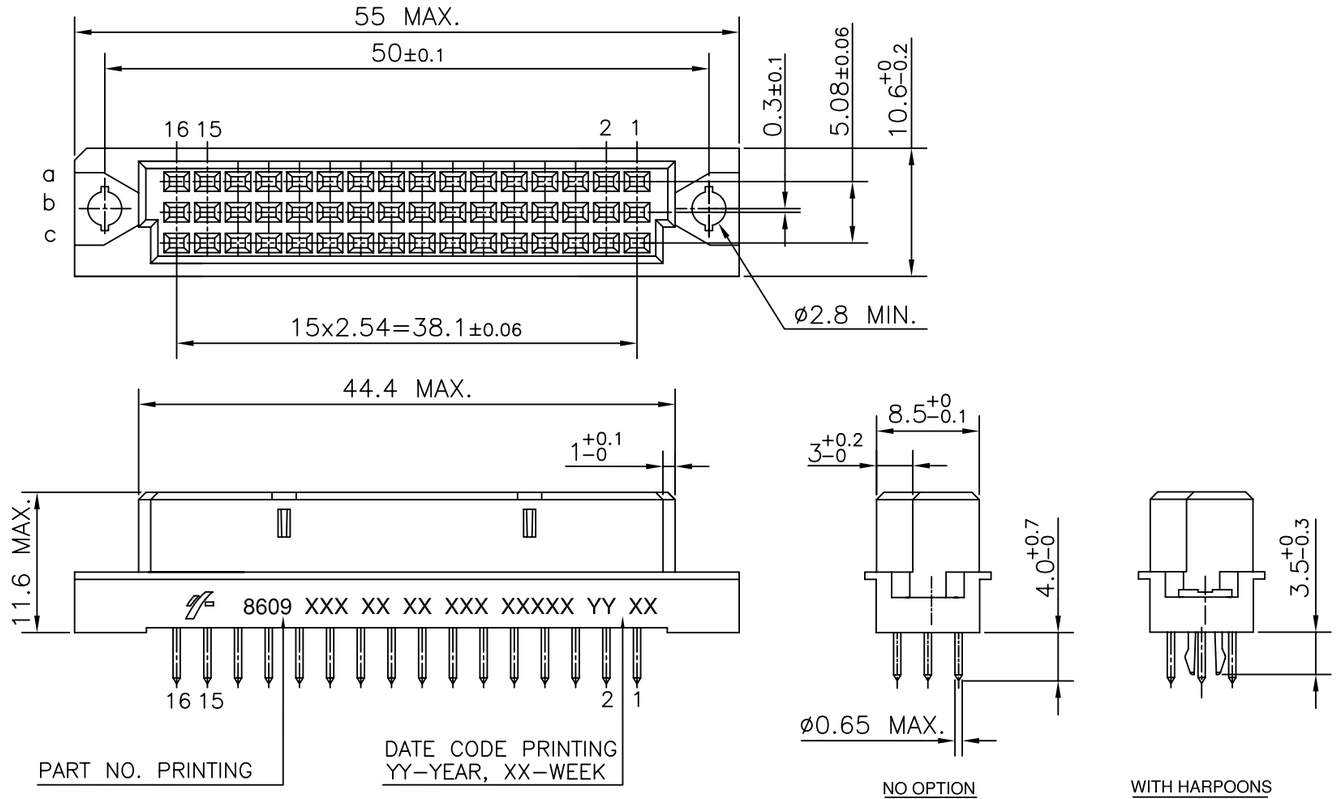

P.C.B DRILLING DETAILS

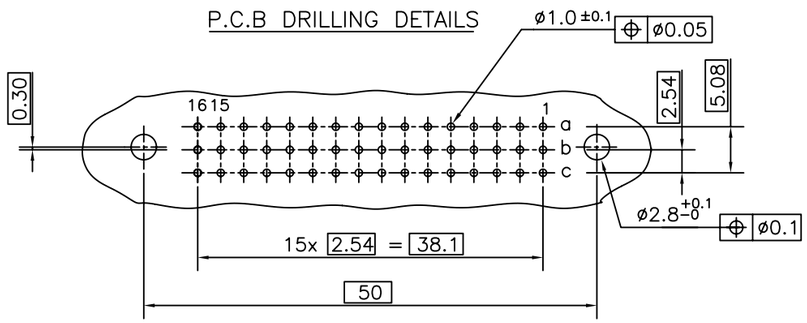

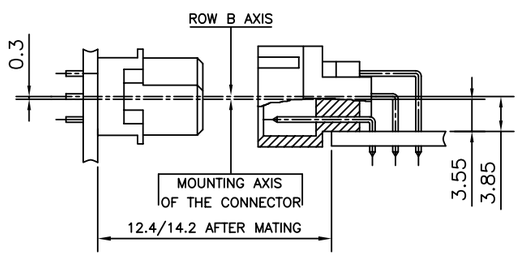

TECHNICAL SPECIFICATION

HOUSING MATERIAL	: THERMOPLASTIC POLYESTER UL94V−0, GREY
HOUSING CAN WITHSTAND EXPOSURE TO LEAD FREE WAVE SOLDERING TEMPERATURE OF 260−265°C FOR STRAIGHT CONNECTORS AS IT IS IN CLASSICAL LEAD WAVE SOLDERING AT 235−250°C	
CONTACT / HARPOON MATERIAL	: COPPER ALLOY
CONTACT ACTIVE ZONE PLATING	: GOLD OVER NICKEL
CONTACT TERMINATION ZONE PLATING	: SnPb OVER Ni FOR TIN LEAD VERSION
	: Sn (PURE MATT) OVER Ni FOR LEADFREE VERSION
HARPOON PLATING	: SnPb OVER Ni FOR TIN LEAD VERSION
	: Sn (PURE MATT) OVER Ni FOR LEADFREE VERSION

ELECTRICAL DATA

CURRENT RATING AT 20°C	: 1.5 A
CURRENT (I MAX)	: 2 A
TEMPERATURE RANGE	: −55°C/+125°C
CONTACT RESISTANCE	: ≤ 20mΩ
INSULATION RESISTANCE	: ≥ 10^6 MΩ
TEST VOLTAGE (rms)	: 1000V

MECHANICAL DATA

INSERTION FORCE PER CONTACT	: ≤ 0.94N
EXTRACTION FORCE PER CONTACT	: ≥ 0.15N

REFERENCE SPECIFICATIONS : DIN 41612 / IEC 603−2

SERIES	8609	3	24	8	3	14	7	5	0	F13E1

ROWS FITTED WITH CONTACTS
- Rows a b c — 3
- 24

NUMBER OF CONTACTS

TYPE OF INSULATOR
- 3 ROW FEMALE INSULATOR — 8

METHOD OF MOUNTING
- STANDARD MOUNTING − STYLE C/2 — 3

TERMINATION
- LONG STRAIGHT SPILL — 14

OPTIONS
- NO OPTION — 7
- WITH HARPOONS — H

PERFORMANCE CLASS
- DIN 41612 CLASS 3 — 4
- DIN 41612 CLASS 2 — 5
- DIN 41612 CLASS 1 — 6
- AS PER MIL C 55302/ JSS 50808 — 8

PITCH PER ROW
- 2.54 — 0

SPECIAL CODE − TIN LEAD VERSION — F13E1
CONTACTS LOADED IN
- a : 1,2,5,6,9,14,15,16
- b : 1,2,5,6,9,14,15,16
- c : 1,2,5,6,9,14,15,16

SPECIAL CODE − LEAD FREE VERSION — NMLF
CONTACTS LOADED IN
- a : 1,2,5,6,9,14,15,16
- b : 1,2,5,6,9,14,15,16
- c : 1,2,5,6,9,14,15,16

NOTES:-

1. THE "LF" PRODUCTS MEET EUROPEAN UNION DIRECTIVES AND OTHER COUNTRY REGULATIONS AS DESCRIBED IN GS-22-008
2. THE HOUSING WILL WITHSTAND EXPOSURE TO 260°C PEAK TEMPERATURE FOR 3.5 SECONDS IN A WAVE SOLDER APPLICATION WITH A 1.6 MM MINIMUM THICK CIRCUIT BOARD
3. LEAD FREE OR RoHS DIRECTIVE LABELING TO BE PROVIDED AS PER GS-14-920 FOR LEAD FREE VERSION.

mat'l. code	SEE TECH. SPEC.		
surface	ISO 1302	tolerance	ISO 406 ISO 1101
projection	mm	scale 2:1	
product family	8609		
title	DIN STANDARD RECEPTACLE STRAIGHT SPILL DIN 41612 STYLE−C/2		
dwg no	C−8609−2064	sheet 1 of 1	size A3
type	Product Customer Drawing		

ltr	ecn no	dr	date
A	I05−0119	MINI	2005−07−18
B	I07−0078	KR	2007−06−23

tolerances unless otherwise specified: angles ±1°; linear ±0.1

dr	KESAVAN.R	2005−07−18
engr	KESAVAN.R	2005−07−18
chr	RAKHEE GEORGE	2007−06−23
appd	RAKHEE GEORGE	2007−06−23

sheet index | revision B | sheet 1

form: A3

FCIconnect.com
Copyright FCI

OCEAN CHIPS
Океан Электроники
Поставка электронных компонентов

Компания «Океан Электроники» предлагает заключение долгосрочных отношений при поставках импортных электронных компонентов на взаимовыгодных условиях!

Наши преимущества:

- Поставка оригинальных импортных электронных компонентов напрямую с производств Америки, Европы и Азии, а так же с крупнейших складов мира;
- Широкая линейка поставок активных и пассивных импортных электронных компонентов (более 30 млн. наименований);
- Поставка сложных, дефицитных, либо снятых с производства позиций;
- Оперативные сроки поставки под заказ (от 5 рабочих дней);
- Экспресс доставка в любую точку России;
- Помощь Конструкторского Отдела и консультации квалифицированных инженеров;
- Техническая поддержка проекта, помощь в подборе аналогов, поставка прототипов;
- Поставка электронных компонентов под контролем ВП;
- Система менеджмента качества сертифицирована по Международному стандарту ISO 9001;
- При необходимости вся продукция военного и аэрокосмического назначения проходит испытания и сертификацию в лаборатории (по согласованию с заказчиком);
- Поставка специализированных компонентов военного и аэрокосмического уровня качества (Xilinx, Altera, Analog Devices, Intersil, Interpoint, Microsemi, Actel, Aeroflex, Peregrine, VPT, Syfer, Eurofarad, Texas Instruments, MS Kennedy, Miteq, Cobham, E2V, MA-COM, Hittite, Mini-Circuits, General Dynamics и др.);

Компания «Океан Электроники» является официальным дистрибьютором и эксклюзивным представителем в России одного из крупнейших производителей разъемов военного и аэрокосмического назначения **«JONHON»**, а так же официальным дистрибьютором и эксклюзивным представителем в России производителя высокотехнологичных и надежных решений для передачи СВЧ сигналов **«FORSTAR»**.

AVIC JONHON

«JONHON» (основан в 1970 г.)

Разъемы специального, военного и аэрокосмического назначения:

(Применяются в военной, авиационной, аэрокосмической, морской, железнодорожной, горно- и нефтедобывающей отраслях промышленности)

«FORSTAR» (основан в 1998 г.)

ВЧ соединители, коаксиальные кабели, кабельные сборки и микроволновые компоненты:

(Применяются в телекоммуникациях гражданского и специального назначения, в средствах связи, РЛС, а так же военной, авиационной и аэрокосмической отраслях промышленности).

FORSTAR®

Телефон: 8 (812) 309-75-97 (многоканальный)
Факс: 8 (812) 320-03-32
Электронная почта: ocean@oceanchips.ru
Web: http://oceanchips.ru/
Адрес: 198099, г. Санкт-Петербург, ул. Калинина, д. 2, корп. 4, лит. А