**RoHS COMPLIANT**

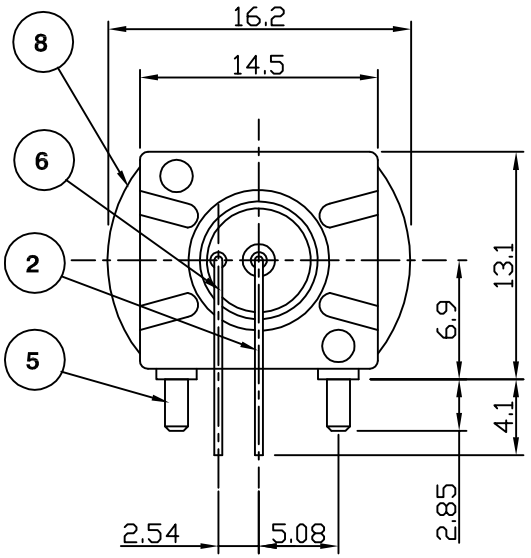


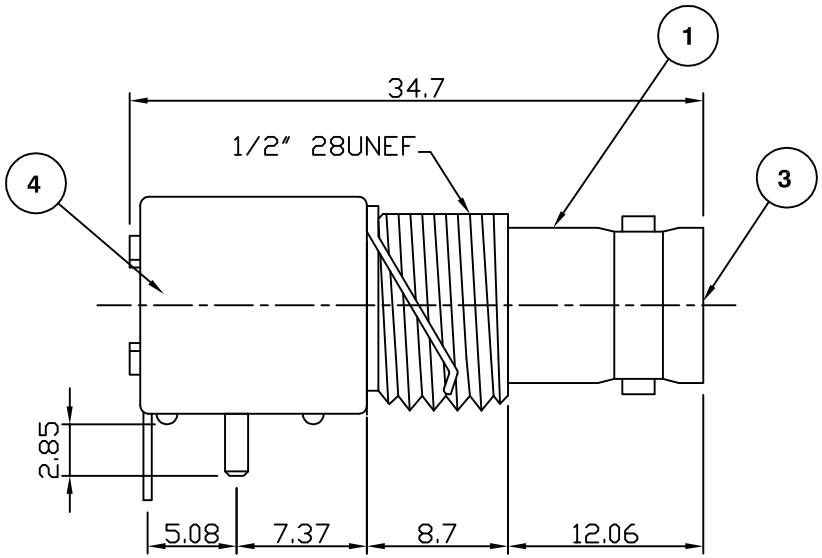


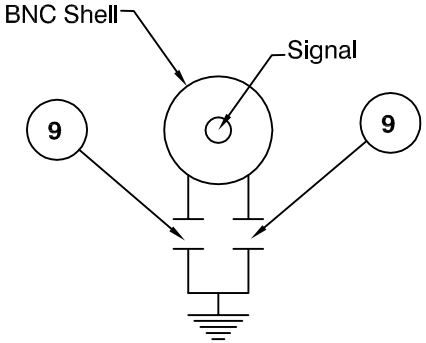


To logic ground
(spring washer)

Capacitor Circuit Diagram

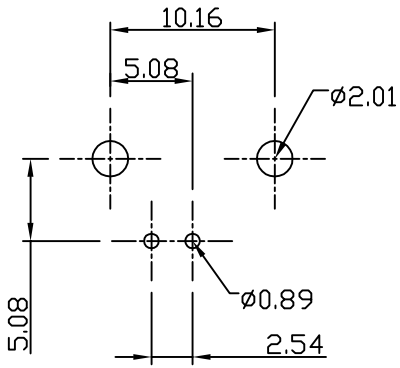


Recommended PCB Layout

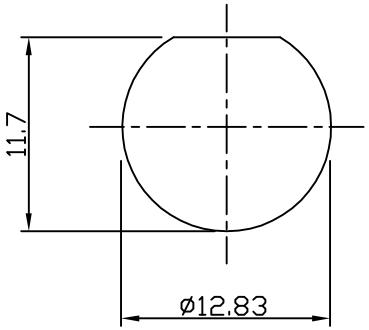


Panel Cutout

**Electrical Characteristics**

| | |
|---|---|
| Nominal Impedance: | 75 ohms |
| Frequency Range: | DC to 1 GHz |
| Operating Voltage (rms): | 500 V maximum at sea level |
| Dielectric Withstand Voltage (rms): | 500 V maximum at sea level |
| Contact Resistance: | 3.0 milliohms maximum |
| Insulation Resistance: | 5000 megohms minimum |

**Mechanical Characteristics**

| | |
|---|---|
| Mating Cycles: | 500 cycles minimum |
| Interface Dimensions: | Conform to MIL-C-39012 |

**Environmental Characteristics**

| | |
|---|---|
| Temperature Range: | -65 °C to +165 °C |

| | PART | DESCRIPTION |
|---|---|---|
| 1 | Body | Nickel Plating over Zinc Alloy |
| 2 | Centre Contact | Phosphor Bronze with Gold Plating at contact area, Tin Plating at tail. |
| 3 | Inner Insulator | Polypropylene UL 94HB |
| 4 | Housing | PBT +30% Glass Fibre (UL:94V-0) |
| 5 | Mounting Post | Tin Plating over Brass |
| 6 | Grounding Terminal | Tin Plating over Copper Wire |
| 7 | Rivet | Nickel Plating over Brass |
| 8 | Spring Washer | Nickel Plating over Phosphor Bronze |
| 9 | Ceramic Chip Capacitor | 4700pF ±10% |

| DESCRIPTION OF REVISION | APPVD | ISS | DATE |
|---|---|---|---|
| Updated for RoHS compliance | JW | 3 | 04 Apr 06 |
| CAD Issue | SN | 2 | 04 Feb 02 |
| First Issue | AT | 1 | 24 Nov 95 |


cinch CONNECTIVITY SOLUTIONS a bel group

Cinch Connectivity Solutions
7-13 Russel Way,
Widford Industrial Estate,
Chelmsford,Essex,
CM1 3AA, UK.
Tel: +44 (0) 1245 359515
Fax: +44 (0) 1245 358938


SCALE: Not To Scale

DIMENSIONS: mm

TOLERANCES:
± 0.2mm unless otherwise stated

| | |
|---|---|
| DRAWN BY: | J Williams |
| CHECKED BY: | M Terry |
| APPROVED BY: | A Tusi |
| DATE: | 04 Apr 06 |

TITLE:

Low Profile BNC Right Angle PCB Mount Filter Jack

PART NUMBER:

**VBF211-75**

PAGE: 1 of 1


**COPYRIGHT © 2006 VITELEC ELECTRONICS LIMITED**

THIS DRAWING MAY NOT BE REPRODUCED IN WHOLE OR IN PART WITHOUT OUR WRITTEN PERMISSION

# OCEAN CHIPS
## Океан Электроники
### Поставка электронных компонентов

Компания «Океан Электроники» предлагает заключение долгосрочных отношений при поставках импортных электронных компонентов на взаимовыгодных условиях!

Наши преимущества:

- Поставка оригинальных импортных электронных компонентов напрямую с производств Америки, Европы и Азии, а так же с крупнейших складов мира;
- Широкая линейка поставок активных и пассивных импортных электронных компонентов (более 30 млн. наименований);
- Поставка сложных, дефицитных, либо снятых с производства позиций;
- Оперативные сроки поставки под заказ (от 5 рабочих дней);
- Экспресс доставка в любую точку России;
- Помощь Конструкторского Отдела и консультации квалифицированных инженеров;
- Техническая поддержка проекта, помощь в подборе аналогов, поставка прототипов;
- Поставка электронных компонентов под контролем ВП;
- Система менеджмента качества сертифицирована по Международному стандарту ISO 9001;
- При необходимости вся продукция военного и аэрокосмического назначения проходит испытания и сертификацию в лаборатории (по согласованию с заказчиком);
- Поставка специализированных компонентов военного и аэрокосмического уровня качества (Xilinx, Altera, Analog Devices, Intersil, Interpoint, Microsemi, Actel, Aeroflex, Peregrine, VPT, Syfer, Eurofarad, Texas Instruments, MS Kennedy, Miteq, Cobham, E2V, MA-COM, Hittite, Mini-Circuits, General Dynamics и др.);

Компания «Океан Электроники» является официальным дистрибьютором и эксклюзивным представителем в России одного из крупнейших производителей разъемов военного и аэрокосмического назначения **«JONHON»**, а так же официальным дистрибьютором и эксклюзивным представителем в России производителя высокотехнологичных и надежных решений для передачи СВЧ сигналов **«FORSTAR»**.

AVIC JONHON

**«JONHON»** (основан в 1970 г.)

Разъемы специального, военного и аэрокосмического назначения:

(Применяются в военной, авиационной, аэрокосмической, морской, железнодорожной, горно- и нефтедобывающей отраслях промышленности)

**«FORSTAR»** (основан в 1998 г.)

ВЧ соединители, коаксиальные кабели, кабельные сборки и микроволновые компоненты:

(Применяются в телекоммуникациях гражданского и специального назначения, в средствах связи, РЛС, а так же военной, авиационной и аэрокосмической отраслях промышленности).

FORSTAR®

Телефон: 8 (812) 309-75-97 (многоканальный)
Факс: 8 (812) 320-03-32
Электронная почта: ocean@oceanchips.ru
Web: http://oceanchips.ru/
Адрес: 198099, г. Санкт-Петербург, ул. Калинина, д. 2, корп. 4, лит. А