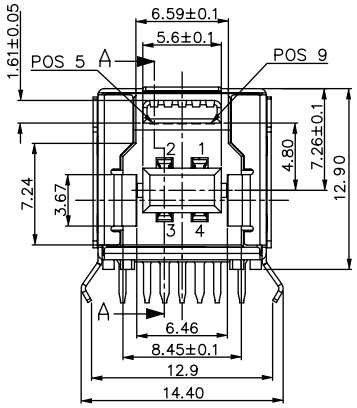

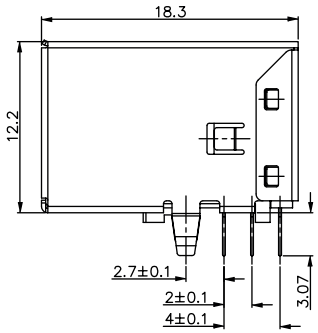

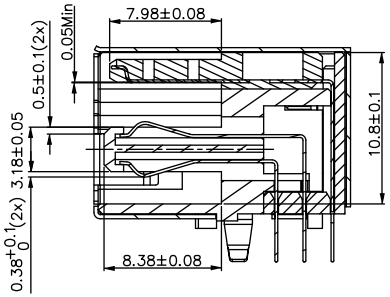

SECTION A - A

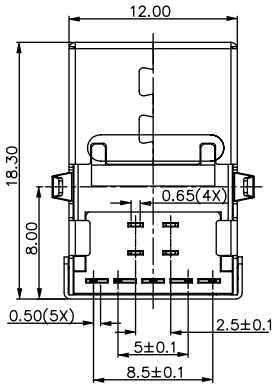

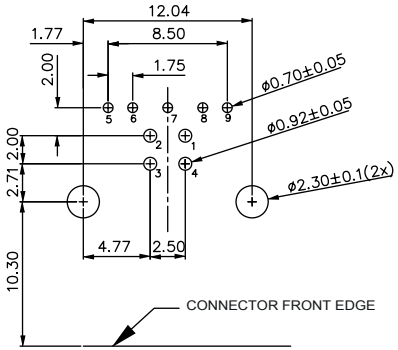

PCB LAYOUT * - COMPONENT VIEW

Pin NUMBER	SIGNAL NAME
1	VBUS
2	D–
3	D+
4	GND
5	StdB_SSTX–
6	StdB_SSTX+
7	GND_DRAIN
8	StdB_SSRX–
9	StdB_SSRX+
Shell	Shield

TECHNICAL CHARACTERISTICS

MATERIAL
INSULATOR: PBT
FLAMABILITY RATING: UL94-V0
COLOR: BLUE
CONTACT MATERIAL: PHOSPHORE BRONZE
CONTACT TYPE: STAMPED
CONTACT PLATING: UNDERPLATE 1.27 to 2.54 µm Ni
CONTACT AREA 0.76 µm Gold
SOLDER TAIL AREA 2.54 to 5.08 µm Matt Tin
SHIELDING: BRASS Ni PLATED

ENVIRONMENTAL
OPERATING TEMPERATURE: -20 up to +85°C
COMPLIANCE: RoHS & LEAD FREE AS PER DIRECTIVE 2002/95/EC
HALOGEN FREE COMPLIANT AS PER IEC 61249-2-21

ELECTRICAL
CURRENT RATING:
- PIN 1 & PIN 4 (Vbus & corresponding ground PIN) 1.8A Max
- OTHER PINS 0.25 A Max
WORKING VOLTAGE: 30Vac
DIELECTRIC WITHSTANDING VOLTAGE: 100Vac/min
INSULATION RESISTANCE: > 100MΩ
CONTACT RESISTANCE:
- PIN 1 & PIN 4: 30mΩ Max
- OTHER PINS: 50mΩ Max
IMPEDANCE: 90Ω +/- 15Ω @ 50ps RISE TIME (20~80%)

QUALITY CLASS: 5000 MATING CYCLES

STANDARD
CERTIFIED: E323964 / MODEL NUMBER 692221030100

MECHANICAL
INSERTION FORCE: 35.0N Max
EXTRACTION FORCE: 10.0N min
QUALITY CLASS: 5000 MATING CYCLES

SOLDERING
WAVE SOLDERING ONLY AS PER JEDEC J-STD-020D

PACKAGING
TRAY

* NOTE: THE RECOMMENDED PCB LAYOUT IS FOR AN OPTIMIZED RETENTION FORCE OF CONNECTOR ON PCB BUT IT IMPLIES INSERTION FORCE THAT A LOT OF PICK AND PLACE MACHINES ARE NOT ABLE TO HANDLE. THEREFORE IT MIGHT BE NECESSARY TO DRILL BIGGER HOLES FOR THE CLIPS. PLEASE CHECK THIS CARFULLY.

RoHS Compliant

REV	DATE	FILE	BY
G			
F			
E			
D	04-NOV-11	INSULATOR	GG
C	21-SEP-11	NOTE	GG
B	10-MAY-11	UL	GG
A	30-SEP-10	PDF	JP

PROJECTION:

GENERAL TOLERANCE
.X = +/_ 0.2
.XX = +/_ 0.15

APPROVAL: RJ

UNIT: MM
SCALE:
SHEET: 1/1
DRAW: JOE

WÜRTH ELEKTRONIK

DESCRIPTION: USB 3.0 HORIZONTAL TYPE B

WERI PART NO: 692 221 030 100

SIZE **A4**

OCEAN CHIPS
Океан Электроники
Поставка электронных компонентов

Компания «Океан Электроники» предлагает заключение долгосрочных отношений при поставках импортных электронных компонентов на взаимовыгодных условиях!

Наши преимущества:

- Поставка оригинальных импортных электронных компонентов напрямую с производств Америки, Европы и Азии, а так же с крупнейших складов мира;
- Широкая линейка поставок активных и пассивных импортных электронных компонентов (более 30 млн. наименований);
- Поставка сложных, дефицитных, либо снятых с производства позиций;
- Оперативные сроки поставки под заказ (от 5 рабочих дней);
- Экспресс доставка в любую точку России;
- Помощь Конструкторского Отдела и консультации квалифицированных инженеров;
- Техническая поддержка проекта, помощь в подборе аналогов, поставка прототипов;
- Поставка электронных компонентов под контролем ВП;
- Система менеджмента качества сертифицирована по Международному стандарту ISO 9001;
- При необходимости вся продукция военного и аэрокосмического назначения проходит испытания и сертификацию в лаборатории (по согласованию с заказчиком);
- Поставка специализированных компонентов военного и аэрокосмического уровня качества (Xilinx, Altera, Analog Devices, Intersil, Interpoint, Microsemi, Actel, Aeroflex, Peregrine, VPT, Syfer, Eurofarad, Texas Instruments, MS Kennedy, Miteq, Cobham, E2V, MA-COM, Hittite, Mini-Circuits, General Dynamics и др.);

Компания «Океан Электроники» является официальным дистрибьютором и эксклюзивным представителем в России одного из крупнейших производителей разъемов военного и аэрокосмического назначения **«JONHON»**, а так же официальным дистрибьютором и эксклюзивным представителем в России производителя высокотехнологичных и надежных решений для передачи СВЧ сигналов **«FORSTAR»**.

AVIC JONHON

«JONHON» (основан в 1970 г.)

Разъемы специального, военного и аэрокосмического назначения:

(Применяются в военной, авиационной, аэрокосмической, морской, железнодорожной, горно- и нефтедобывающей отраслях промышленности)

«FORSTAR» (основан в 1998 г.)

ВЧ соединители, коаксиальные кабели, кабельные сборки и микроволновые компоненты:

(Применяются в телекоммуникациях гражданского и специального назначения, в средствах связи, РЛС, а так же военной, авиационной и аэрокосмической отраслях промышленности).

FORSTAR®

Телефон: 8 (812) 309-75-97 (многоканальный)
Факс: 8 (812) 320-03-32
Электронная почта: ocean@oceanchips.ru
Web: http://oceanchips.ru/
Адрес: 198099, г. Санкт-Петербург, ул. Калинина, д. 2, корп. 4, лит. А