THIS DRAWING IS UNPUBLISHED. RELEASED FOR PUBLICATION -,- .
© COPYRIGHT 2005 BY TYCO ELECTRONICS CORPORATION. ALL RIGHTS RESERVED.

LOC	DIST
AD	25

REVISIONS

P	LTR	DESCRIPTION	DATE	DWN	APVD
	R	REVISED PER ECN 0S12-0287-05	15MAY06	JDP	AMS
	R1	REVISED PER ECO-09-021510	12SEP09	KK	AEG

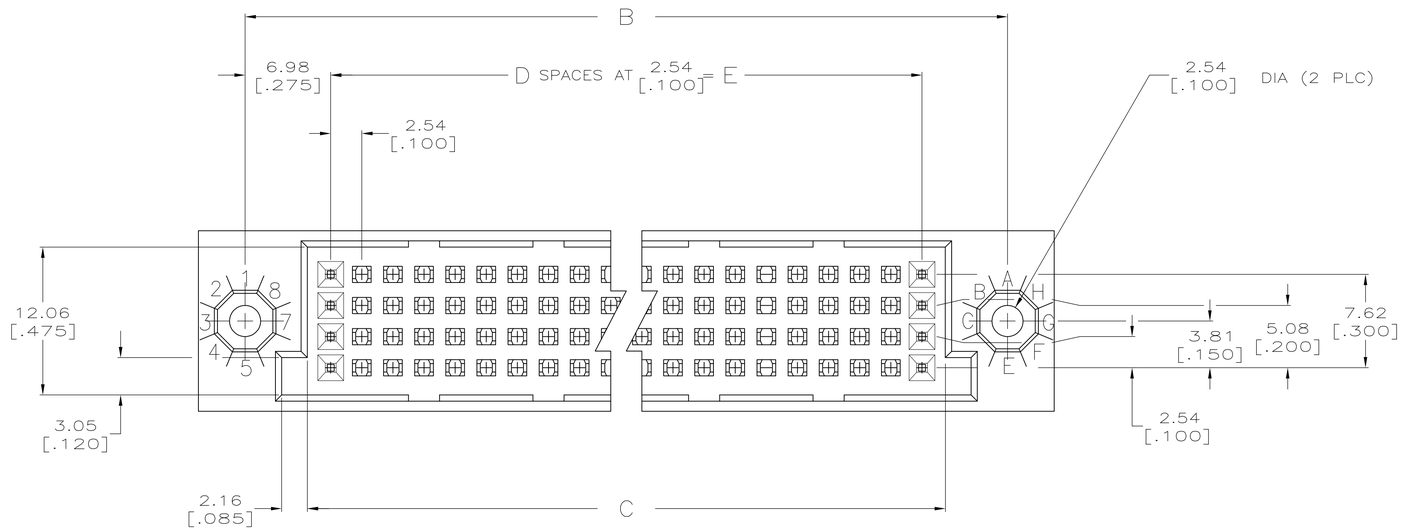

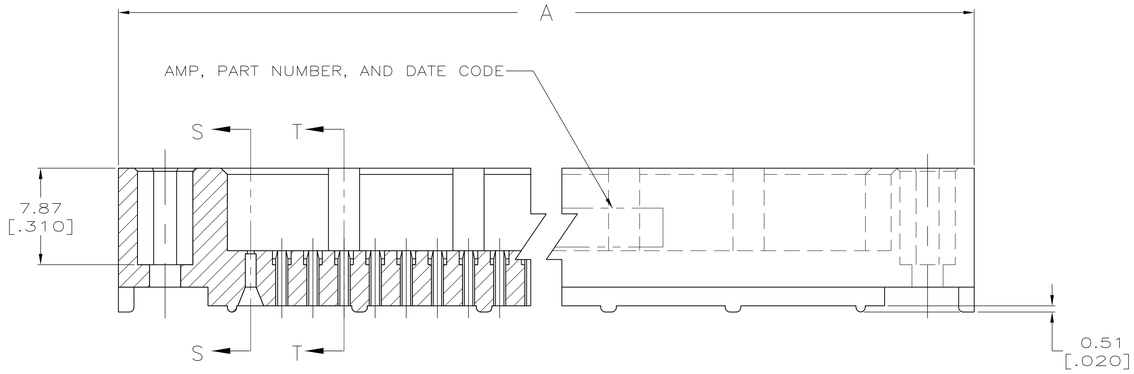

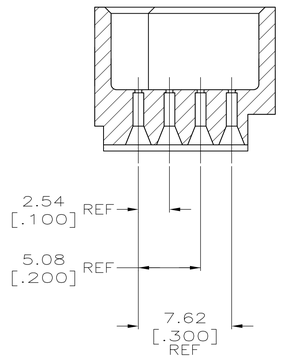

SECTION S–S

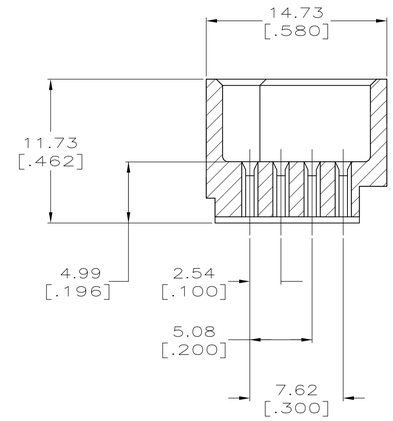

SECTION T–T

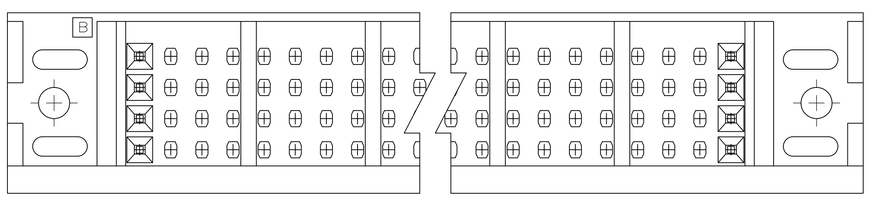

THIS DRAWING IS A CONTROLLED DOCUMENT.

DIMENSIONS: mm [INCHES]

TOLERANCES UNLESS OTHERWISE SPECIFIED:
0 PLC ± –
1 PLC ± –
2 PLC ± –
3 PLC ± 0.13 [.005]
4 PLC ± –
ANGLES ± –

MATERIAL 1

FINISH –

DWN R.K. SEIFRIED 04/24/90
CHK G. SKIPPER 9-17-93
APVD G. SKIPPER 9-17-93

PRODUCT SPEC —
APPLICATION SPEC —
WEIGHT —

tyco Electronics
Tyco Electronics Corporation
Harrisburg, PA 17105-3608

NAME HDI, 4 ROW, PIN SHROUD

SIZE	CAGE CODE	DRAWING NO	RESTRICTED TO
A1	00779	C-533562	—

CUSTOMER DRAWING | SCALE 4:1 | SHEET 1 OF 2 | REV R1

THIS DRAWING IS UNPUBLISHED. RELEASED FOR PUBLICATION -,- .
© COPYRIGHT 2005 BY TYCO ELECTRONICS CORPORATION. ALL RIGHTS RESERVED.

LOC	DIST
AD	25

REVISIONS

P	LTR	DESCRIPTION	DATE	DWN	APVD
	—	SEE SHEET 1	—	—	—

1. HOUSING MATERIAL: THERMOPLASTIC, COLOR–NATURAL.
2. DIMENSIONS IN BRACKETS ARE IN INCHES.
3. PART NUMBER IS OBSOLETE.
4. OBSOLETE PARTS: OBSOLETE CIS STREAMLINING PER D.RENAUD/D.SINISI

	E	D	C	B	A	POSN	PART NO.
3	200.66 [7.900]	79	204.47 [8.050]	214.63 [8.450]	222.25 [8.750]	~~320~~	2–533562–6
4 OBSOLETE	187.96 [7.400]	74	191.77 [7.550]	201.93 [7.950]	209.55 [8.250]	300	~~1–533562–2~~
3	175.26 [6.900]	~~69~~	179.07 [7.050]	189.23 [7.450]	196.85 [7.750]	~~280~~	1–533562–1
3	162.56 [6.400]	~~64~~	166.37 [6.550]	176.53 [6.950]	184.15 [7.250]	~~260~~	1–533562–0
3	149.86 [5.900]	59	153.67 [6.050]	163.83 [6.450]	171.45 [6.750]	~~240~~	533562–9
3	137.16 [5.400]	~~54~~	140.97 [5.550]	151.13 [5.950]	158.75 [6.250]	~~220~~	533562–8
3	124.46 [4.900]	~~49~~	128.27 [5.050]	138.43 [5.450]	146.05 [5.750]	~~200~~	533562–7
3	111.76 [4.400]	44	115.57 [4.550]	125.73 [4.950]	133.35 [5.250]	~~180~~	533562–6
	99.06 [3.900]	39	102.87 [4.050]	113.03 [4.450]	120.65 [4.750]	160	533562–5
3	86.36 [3.400]	~~34~~	90.17 [3.550]	100.33 [3.950]	107.95 [4.250]	~~140~~	533562–4
3	78.74 [3.100]	~~31~~	82.55 [3.250]	92.71 [3.650]	100.33 [3.950]	~~128~~	533562–3
4 OBSOLETE	73.66 [2.900]	29	77.47 [3.050]	87.63 [3.450]	95.25 [3.750]	120	~~533562–2~~
3	60.96 [2.400]	24	64.77 [2.550]	74.93 [2.950]	82.55 [3.250]	~~100~~	533562–1

THIS DRAWING IS A CONTROLLED DOCUMENT.

DIMENSIONS: mm [INCHES]

TOLERANCES UNLESS OTHERWISE SPECIFIED:
0 PLC ± –
1 PLC ± –
2 PLC ± –
3 PLC ± 0.13 [.005]
4 PLC ± –
ANGLES ± –

MATERIAL 1

FINISH –

DWN R.K. SEIFRIED 04/24/90
CHK G. SKIPPER 9–17–93
APVD G. SKIPPER 9–17–93
PRODUCT SPEC —
APPLICATION SPEC —
WEIGHT —

tyco Electronics
Tyco Electronics Corporation
Harrisburg, PA 17105–3608

NAME HDI, 4 ROW, PIN SHROUD

SIZE	CAGE CODE	DRAWING NO	RESTRICTED TO
A1	00779	C–533562	—

CUSTOMER DRAWING

SCALE	SHEET	REV
4:1	2 OF 2	R1

OCEAN CHIPS
Океан Электроники
Поставка электронных компонентов

Компания «Океан Электроники» предлагает заключение долгосрочных отношений при поставках импортных электронных компонентов на взаимовыгодных условиях!

Наши преимущества:

- Поставка оригинальных импортных электронных компонентов напрямую с производств Америки, Европы и Азии, а так же с крупнейших складов мира;
- Широкая линейка поставок активных и пассивных импортных электронных компонентов (более 30 млн. наименований);
- Поставка сложных, дефицитных, либо снятых с производства позиций;
- Оперативные сроки поставки под заказ (от 5 рабочих дней);
- Экспресс доставка в любую точку России;
- Помощь Конструкторского Отдела и консультации квалифицированных инженеров;
- Техническая поддержка проекта, помощь в подборе аналогов, поставка прототипов;
- Поставка электронных компонентов под контролем ВП;
- Система менеджмента качества сертифицирована по Международному стандарту ISO 9001;
- При необходимости вся продукция военного и аэрокосмического назначения проходит испытания и сертификацию в лаборатории (по согласованию с заказчиком);
- Поставка специализированных компонентов военного и аэрокосмического уровня качества (Xilinx, Altera, Analog Devices, Intersil, Interpoint, Microsemi, Actel, Aeroflex, Peregrine, VPT, Syfer, Eurofarad, Texas Instruments, MS Kennedy, Miteq, Cobham, E2V, MA-COM, Hittite, Mini-Circuits, General Dynamics и др.);

Компания «Океан Электроники» является официальным дистрибьютором и эксклюзивным представителем в России одного из крупнейших производителей разъемов военного и аэрокосмического назначения **«JONHON»**, а так же официальным дистрибьютором и эксклюзивным представителем в России производителя высокотехнологичных и надежных решений для передачи СВЧ сигналов **«FORSTAR»**.

AVIC JONHON

«JONHON» (основан в 1970 г.)

Разъемы специального, военного и аэрокосмического назначения:

(Применяются в военной, авиационной, аэрокосмической, морской, железнодорожной, горно- и нефтедобывающей отраслях промышленности)

«FORSTAR» (основан в 1998 г.)

ВЧ соединители, коаксиальные кабели, кабельные сборки и микроволновые компоненты:

(Применяются в телекоммуникациях гражданского и специального назначения, в средствах связи, РЛС, а так же военной, авиационной и аэрокосмической отраслях промышленности).

FORSTAR®

Телефон: 8 (812) 309-75-97 (многоканальный)
Факс: 8 (812) 320-03-32
Электронная почта: ocean@oceanchips.ru
Web: http://oceanchips.ru/
Адрес: 198099, г. Санкт-Петербург, ул. Калинина, д. 2, корп. 4, лит. А