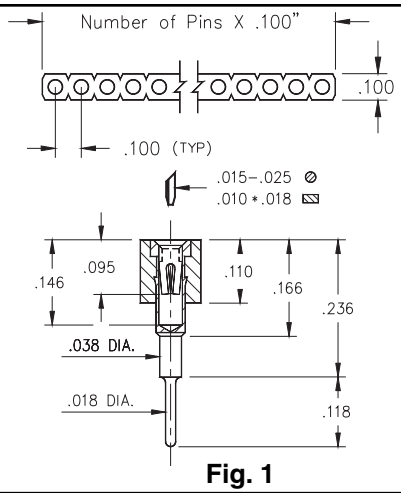

Fig. 1

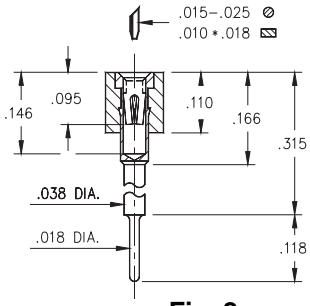

Fig. 2

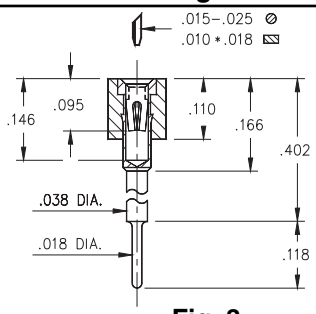

Fig. 3

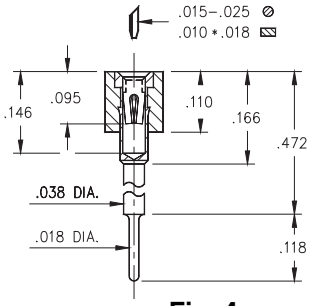

Fig. 4

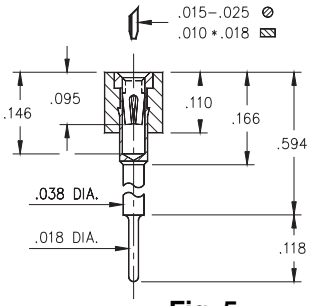

Fig. 5

- Elevated socket strips are available in 5 different heights:

  316...006 uses pin # 0153-1
  316...003 uses pin # 0153-2
  316...007 uses pin # 0153-3
  316...008 uses pin # 0153-4
  316...001 uses pin # 0153-5
  See page 138 for details.

- Hi-Rel, 4-finger BeCu #30 contact is rated at 3 amps. See page 218 for details.

- Insulators are high temp. thermoplastic.

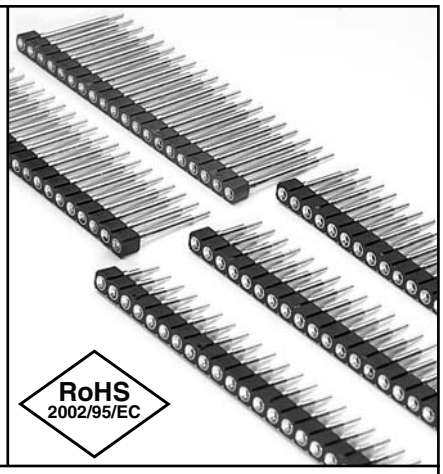

Ordering Information

Fig. 1	**Series 316...006**	**Standoff Height = .236**
	316-XX-1_ _-41-006000	
	Specify # of pins →	01-64
Fig. 2	**Series 316...003**	**Standoff Height = .315**
	316-XX-1_ _-41-003000	
	Specify # of pins →	01-64
Fig. 3	**Series 316...007**	**Standoff Height = .402**
	316-XX-1_ _-41-007000	
	Specify # of pins →	01-64
Fig. 4	**Series 316...008**	**Standoff Height = .472**
	316-XX-1_ _-41-008000	
	Specify # of pins →	01-64
Fig. 5	**Series 316...001**	**Standoff Height = .594**
	316-XX-1_ _-41-001000	
	Specify # of pins →	01-64

For Electrical, Mechanical & Enviromental Data, See pg. 4

XX=Plating Code See Below

For RoHS compliance select ◇ plating code.

SPECIFY PLATING CODE XX=			93			43◇	
Sleeve (Pin)			200µ" Sn/Pb			200µ"Sn	
Contact (Clip)			30µ" Au			30µ" Au	

OCEAN CHIPS
Океан Электроники
Поставка электронных компонентов

Компания «Океан Электроники» предлагает заключение долгосрочных отношений при поставках импортных электронных компонентов на взаимовыгодных условиях!

Наши преимущества:

- Поставка оригинальных импортных электронных компонентов напрямую с производств Америки, Европы и Азии, а так же с крупнейших складов мира;
- Широкая линейка поставок активных и пассивных импортных электронных компонентов (более 30 млн. наименований);
- Поставка сложных, дефицитных, либо снятых с производства позиций;
- Оперативные сроки поставки под заказ (от 5 рабочих дней);
- Экспресс доставка в любую точку России;
- Помощь Конструкторского Отдела и консультации квалифицированных инженеров;
- Техническая поддержка проекта, помощь в подборе аналогов, поставка прототипов;
- Поставка электронных компонентов под контролем ВП;
- Система менеджмента качества сертифицирована по Международному стандарту ISO 9001;
- При необходимости вся продукция военного и аэрокосмического назначения проходит испытания и сертификацию в лаборатории (по согласованию с заказчиком);
- Поставка специализированных компонентов военного и аэрокосмического уровня качества (Xilinx, Altera, Analog Devices, Intersil, Interpoint, Microsemi, Actel, Aeroflex, Peregrine, VPT, Syfer, Eurofarad, Texas Instruments, MS Kennedy, Miteq, Cobham, E2V, MA-COM, Hittite, Mini-Circuits, General Dynamics и др.);

Компания «Океан Электроники» является официальным дистрибьютором и эксклюзивным представителем в России одного из крупнейших производителей разъемов военного и аэрокосмического назначения **«JONHON»**, а так же официальным дистрибьютором и эксклюзивным представителем в России производителя высокотехнологичных и надежных решений для передачи СВЧ сигналов **«FORSTAR»**.

AVIC JONHON

«JONHON» (основан в 1970 г.)

Разъемы специального, военного и аэрокосмического назначения:

(Применяются в военной, авиационной, аэрокосмической, морской, железнодорожной, горно- и нефтедобывающей отраслях промышленности)

«FORSTAR» (основан в 1998 г.)

ВЧ соединители, коаксиальные кабели, кабельные сборки и микроволновые компоненты:

(Применяются в телекоммуникациях гражданского и специального назначения, в средствах связи, РЛС, а так же военной, авиационной и аэрокосмической отраслях промышленности).

FORSTAR®

Телефон: 8 (812) 309-75-97 (многоканальный)
Факс: 8 (812) 320-03-32
Электронная почта: ocean@oceanchips.ru
Web: http://oceanchips.ru/
Адрес: 198099, г. Санкт-Петербург, ул. Калинина, д. 2, корп. 4, лит. А