Hall Effect Current Sensors L03S***D15WM Series

Features:

- Open Loop type
- Panel mounting
- Molex connector
- Improved mounting
- Insulated plastic case according to UL94V0

Advantage:

- Excellent accuracy and linearity
- Low temperature drift
- Wide frequency bandwidth
- No insertion loss
- High Immunity To External Interference
- Current overload capability

Specifications

T_A=25ºC, V_{CC}=±15V, R_L=10kΩ

Parameters	Symbol	L03S050 D15WM	L03S100 D15WM	L03S200 D15WM	L03S300 D15WM	L03S400 D15WM	L03S500 D15WM	L03S600 D15WM	L03S700 D15WM	L03S800 D15WM
Primary nominal current	I_f	50AT	100AT	200AT	300AT	400AT	500AT	600AT	700AT	800AT
Saturation current	I_{fmax}	≥±150AT	≥±300AT	≥ ±600AT	≥ ±900AT	≥ ±1000A				
Rated output voltage	V_o	4V±0.040V (at If)								
Offset voltage[1] (at If=0A)	V_{of}	≤ ±40mV	≤ ±30mV							
Output linearity[2] (0A～If)	ε_L	≤±1% (at If)								
Power supply voltage	V_{CC}	±15V±5%								
Consumption current	Icc	≤20mA								
Response time[3]	t_r	≤10μs (at di/dt=100A/μs)								
Thermal drift of gain[4]	TcVo	≤ ±0.1%/ºC								
Thermal drift of offset	TcVof	≤±2mV/ºC	≤±1.0 mV/ºC							
Hysteresis error	V_{OH}	≤ ±20mV (at If=0A→If→0A)								
Insulation voltage	V_d	AC2500V for 1minute (sensing current 0.5mA), inside of through hole ⇔ terminal								
Insulation resistance	R_{IS}	≥ 500MΩ (at DC500V), inside of through hole ⇔ terminal								
Ambient operation temperature	T_A	-10ºC~+80ºC								
Ambient storage temperature	T_S	-25ºC~+85ºC								

[1] After removal of core hysteresis— [2] Without offset —[3] Time between 10% input current full scale and 90% of sensor output full scale — [4] Without Thermal drift of offset

Electrical Performances

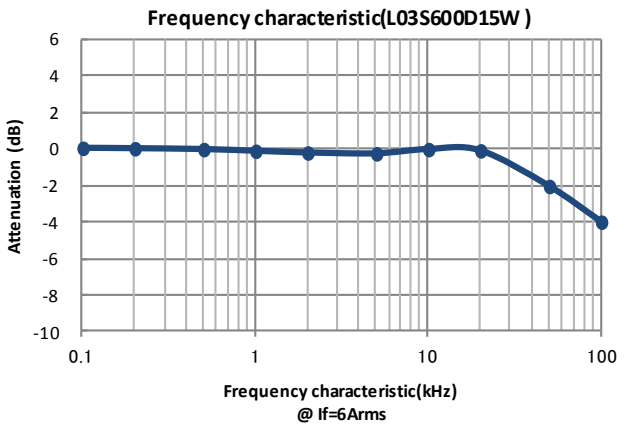

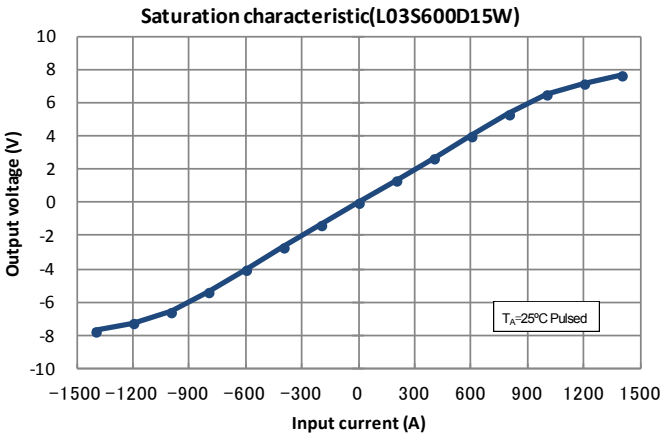

Tamura reserve the right to modify its products in order to improve them without prior notice

Hall Effect Current Sensors L03S***D15WM Series

Mechanical dimensions

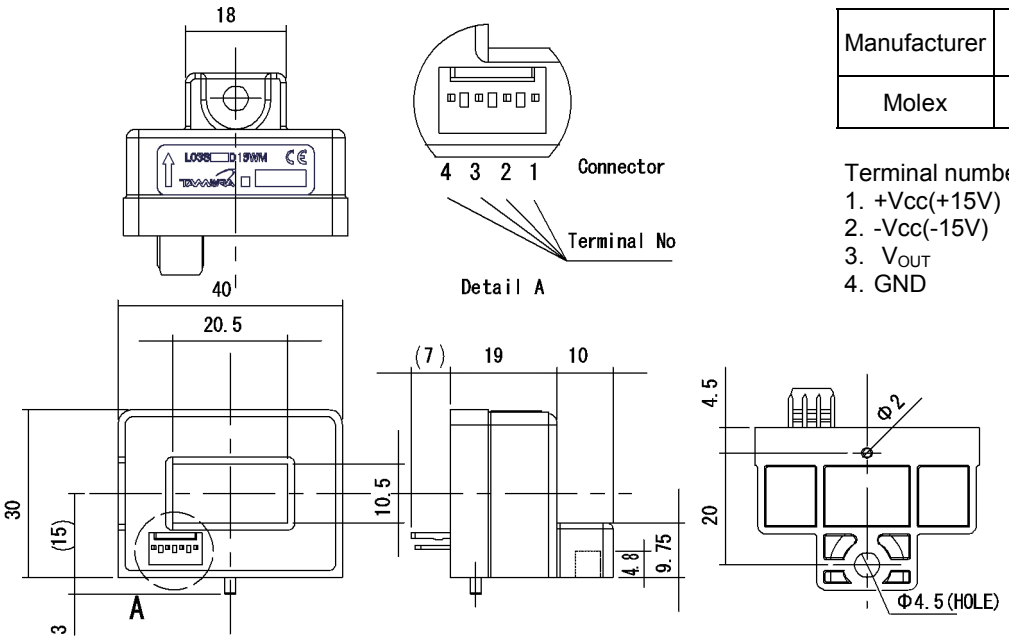

Connector

Manufacturer	Part Number	Old Part Number
Molex	22-04-1041	5045-04A

Terminal number:
1. +Vcc(+15V)
2. -Vcc(-15V)
3. V_{OUT}
4. GND

NOTES
1. Unit is mm
2. Tolerance is 0.5mm

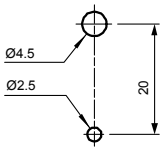

Recommended retainer holes

Electrical connection diagram

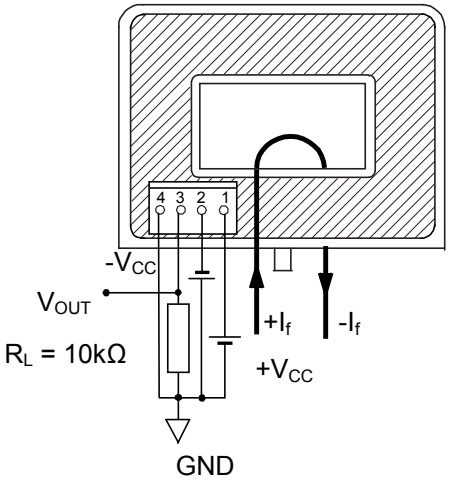

Package & Weight Information

Weight	Pcs/box	Pcs/carton	Pcs/pallet
51g	20	200	3600

Tamura reserve the right to modify its products in order to improve them without prior notice

Mouser Electronics

Authorized Distributor

Click to View Pricing, Inventory, Delivery & Lifecycle Information:

Tamura:
L03S500D15WM L03S600D15WM L03S300D15WM L03S200D15WM L03S800D15WM L03S700D15WM L03S100D15WM L03S050D15WM L03S400D15WM

OCEAN CHIPS
Океан Электроники
Поставка электронных компонентов

Компания «Океан Электроники» предлагает заключение долгосрочных отношений при поставках импортных электронных компонентов на взаимовыгодных условиях!

Наши преимущества:

- Поставка оригинальных импортных электронных компонентов напрямую с производств Америки, Европы и Азии, а так же с крупнейших складов мира;
- Широкая линейка поставок активных и пассивных импортных электронных компонентов (более 30 млн. наименований);
- Поставка сложных, дефицитных, либо снятых с производства позиций;
- Оперативные сроки поставки под заказ (от 5 рабочих дней);
- Экспресс доставка в любую точку России;
- Помощь Конструкторского Отдела и консультации квалифицированных инженеров;
- Техническая поддержка проекта, помощь в подборе аналогов, поставка прототипов;
- Поставка электронных компонентов под контролем ВП;
- Система менеджмента качества сертифицирована по Международному стандарту ISO 9001;
- При необходимости вся продукция военного и аэрокосмического назначения проходит испытания и сертификацию в лаборатории (по согласованию с заказчиком);
- Поставка специализированных компонентов военного и аэрокосмического уровня качества (Xilinx, Altera, Analog Devices, Intersil, Interpoint, Microsemi, Actel, Aeroflex, Peregrine, VPT, Syfer, Eurofarad, Texas Instruments, MS Kennedy, Miteq, Cobham, E2V, MA-COM, Hittite, Mini-Circuits, General Dynamics и др.);

Компания «Океан Электроники» является официальным дистрибьютором и эксклюзивным представителем в России одного из крупнейших производителей разъемов военного и аэрокосмического назначения **«JONHON»**, а так же официальным дистрибьютором и эксклюзивным представителем в России производителя высокотехнологичных и надежных решений для передачи СВЧ сигналов **«FORSTAR»**.

AVIC JONHON

«JONHON» (основан в 1970 г.)

Разъемы специального, военного и аэрокосмического назначения:

(Применяются в военной, авиационной, аэрокосмической, морской, железнодорожной, горно- и нефтедобывающей отраслях промышленности)

«FORSTAR» (основан в 1998 г.)

ВЧ соединители, коаксиальные кабели, кабельные сборки и микроволновые компоненты:

(Применяются в телекоммуникациях гражданского и специального назначения, в средствах связи, РЛС, а так же военной, авиационной и аэрокосмической отраслях промышленности).

FORSTAR®

Телефон: 8 (812) 309-75-97 (многоканальный)
Факс: 8 (812) 320-03-32
Электронная почта: ocean@oceanchips.ru
Web: http://oceanchips.ru/
Адрес: 198099, г. Санкт-Петербург, ул. Калинина, д. 2, корп. 4, лит. А