THIS DRAWING IS UNPUBLISHED. RELEASED FOR PUBLICATION 20
© COPYRIGHT 20 BY - ALL RIGHTS RESERVED.

REVISIONS

| P | LTR | DESCRIPTION | DATE | DWN | APVD |
|---|---|---|---|---|---|
| | C2 | REVISED PER ECO-14-015436 | 13OCT2014 | NK | MM |

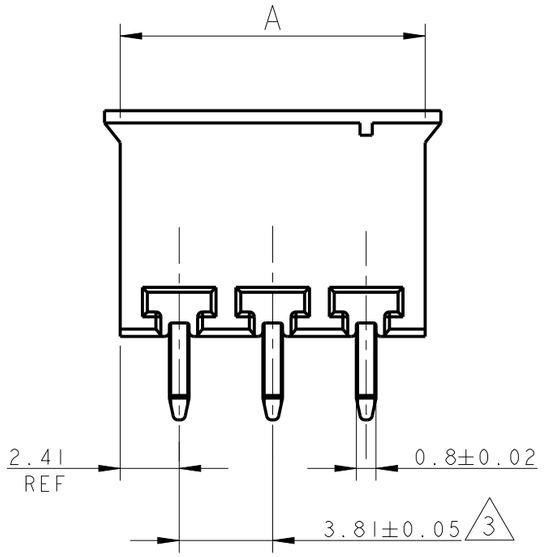


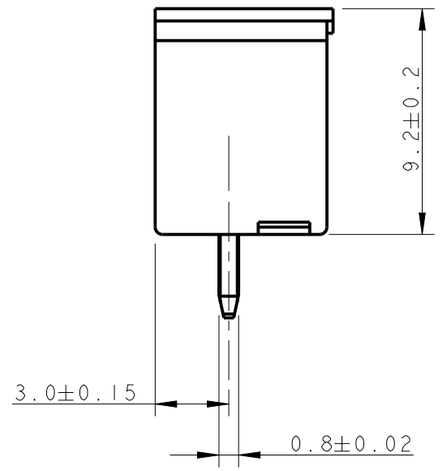


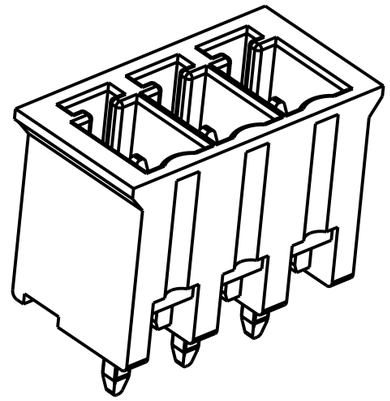

284517-3 AS SHOWN

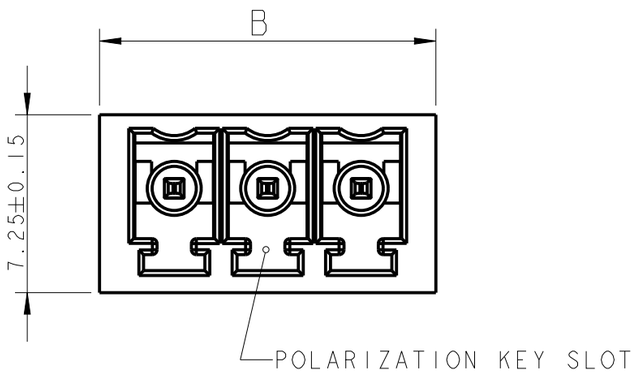


1 MATERIALS AND FINISH
HOUSING : PA 6.6, UL 94-V0, COLOR GREEN
TERMINAL : PHOSPHOR BRONZE, TIN PLATED

2 SUITABLE FOR 1.6-2.4 mm. PC BOARD THICKNESS

3 NOT CUMULATIVE TOLERANCE

4 HOUSING: PA 6.6, UL 94-V0, COLOR:RED

5 PRELIMINARY - NOT RELEASED FOR PRODUCTION

| B | A | NO OF POS | PART NUMBER |
|---|---|---|---|
| 17.53 | 16.25 | 4 | 2-284517-6 |
| 97.54 | 96.26 | 25 | 2-284517-5 |
| 93.73 | 92.45 | 24 | 2-284517-4 |
| 89.92 | 88.64 | 23 | 2-284517-3 |
| 86.11 | 84.83 | 22 | 2-284517-2 |
| 82.30 | 81.02 | 21 | 2-284517-1 |
| 78.49 | 77.21 | 20 | 2-284517-0 |
| 74.68 | 73.40 | 19 | 1-284517-9 |
| 70.87 | 69.59 | 18 | 1-284517-8 |
| 67.06 | 65.78 | 17 | 1-284517-7 |
| 63.25 | 61.97 | 16 | 1-284517-6 |
| 59.44 | 58.16 | 15 | 1-284517-5 |
| 55.63 | 54.35 | 14 | 1-284517-4 |
| 51.82 | 50.54 | 13 | 1-284517-3 |
| 48.01 | 46.73 | 12 | 1-284517-2 |
| 44.20 | 42.92 | 11 | 1-284517-1 |
| 40.39 | 39.11 | 10 | 1-284517-0 |
| 36.58 | 35.30 | 9 | 284517-9 |
| 32.77 | 31.49 | 8 | 284517-8 |
| 28.96 | 27.68 | 7 | 284517-7 |
| 25.15 | 23.87 | 6 | 284517-6 |
| 21.34 | 20.06 | 5 | 284517-5 |
| 17.53 | 16.25 | 4 | 284517-4 |
| 13.72 | 12.44 | 3 | 284517-3 |
| 9.91 | 8.63 | 2 | 284517-2 |

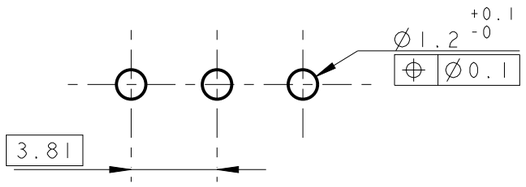


RECOMMENDED PC BOARD LAYOUT

THIS DRAWING IS A CONTROLLED DOCUMENT.

DIMENSIONS: mm

TOLERANCES UNLESS OTHERWISE SPECIFIED:
0 PLC ±-
1 PLC ±0.30
2 PLC ±0.25
3 PLC ±-
4 PLC ±-
ANGLES ±2°

MATERIAL 1 FINISH 1

DWN E. ZANOLINI 06FEB2002
CHK E. ZANOLINI 06FEB2002
APVD D. BIEVENOUR 06FEB2002
PRODUCT SPEC 108-20166
APPLICATION SPEC 114-20079
WEIGHT -

TE Connectivity

NAME TERMINAL BLOCK, HEADER ASSEMBLY STRAIGHT, CLOSED ENDS 3.81mm PITCH

| SIZE | CAGE CODE | DRAWING NO | RESTRICTED TO |
|---|---|---|---|
| A3 | 00779 | C-284517 | - |

CUSTOMER DRAWING SCALE 4:1 SHEET 1 OF 1 REV C2

1470-19 (3/13)

# OCEAN CHIPS
## Океан Электроники
### Поставка электронных компонентов

Компания «Океан Электроники» предлагает заключение долгосрочных отношений при поставках импортных электронных компонентов на взаимовыгодных условиях!

Наши преимущества:

- Поставка оригинальных импортных электронных компонентов напрямую с производств Америки, Европы и Азии, а так же с крупнейших складов мира;
- Широкая линейка поставок активных и пассивных импортных электронных компонентов (более 30 млн. наименований);
- Поставка сложных, дефицитных, либо снятых с производства позиций;
- Оперативные сроки поставки под заказ (от 5 рабочих дней);
- Экспресс доставка в любую точку России;
- Помощь Конструкторского Отдела и консультации квалифицированных инженеров;
- Техническая поддержка проекта, помощь в подборе аналогов, поставка прототипов;
- Поставка электронных компонентов под контролем ВП;
- Система менеджмента качества сертифицирована по Международному стандарту ISO 9001;
- При необходимости вся продукция военного и аэрокосмического назначения проходит испытания и сертификацию в лаборатории (по согласованию с заказчиком);
- Поставка специализированных компонентов военного и аэрокосмического уровня качества (Xilinx, Altera, Analog Devices, Intersil, Interpoint, Microsemi, Actel, Aeroflex, Peregrine, VPT, Syfer, Eurofarad, Texas Instruments, MS Kennedy, Miteq, Cobham, E2V, MA-COM, Hittite, Mini-Circuits, General Dynamics и др.);

Компания «Океан Электроники» является официальным дистрибьютором и эксклюзивным представителем в России одного из крупнейших производителей разъемов военного и аэрокосмического назначения **«JONHON»**, а так же официальным дистрибьютором и эксклюзивным представителем в России производителя высокотехнологичных и надежных решений для передачи СВЧ сигналов **«FORSTAR»**.

AVIC JONHON

**«JONHON»** (основан в 1970 г.)

Разъемы специального, военного и аэрокосмического назначения:

(Применяются в военной, авиационной, аэрокосмической, морской, железнодорожной, горно- и нефтедобывающей отраслях промышленности)

**«FORSTAR»** (основан в 1998 г.)

ВЧ соединители, коаксиальные кабели, кабельные сборки и микроволновые компоненты:

(Применяются в телекоммуникациях гражданского и специального назначения, в средствах связи, РЛС, а так же военной, авиационной и аэрокосмической отраслях промышленности).

FORSTAR®

Телефон: 8 (812) 309-75-97 (многоканальный)
Факс: 8 (812) 320-03-32
Электронная почта: ocean@oceanchips.ru
Web: http://oceanchips.ru/
Адрес: 198099, г. Санкт-Петербург, ул. Калинина, д. 2, корп. 4, лит. А