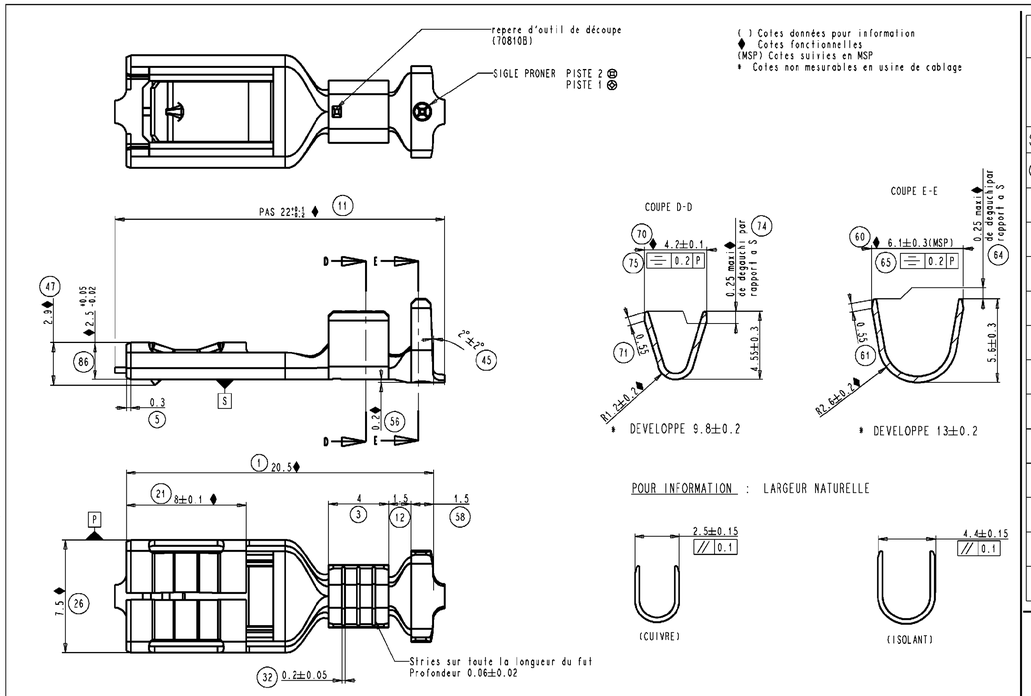

PARAMETRES DE SERTISSAGE POUR CLIP 6.35mm CAPACITE 1.5 A 3 mm2

SERTISSAGE DU CUIVRE			LONGUEUR D'AILE : 9.8 EPAISSEUR DU METAL : 0.4		FRETTAGE DE L'ISOLANT		LONGUEUR D'AILE : 13 EPAISSEUR DU METAL : 0.4				
								A COEUR		PAR RECOUVREMENT	
Section Catalogue	Reelle	Largeur P ±0.1	Hauteur C ±0,05	TRACTION (N)	Configuration representiative	Ø equi.	Surface a fretter	Largeur M ± 0,1	Hauteur D ± 0,1	Largeur M ± 0,1	Hauteur D ± 0,1
1.5	1.53	2.89	1.90	200	1.5	2.2	3.80	3.89	2.77	3.90	3.20
2	1.82	2.91	1.95	220	2	2.60	5.31	3.91	3.6	3.95	3.60
2.5	2.62	2.93	2.20	260	2.5	2.8	6.16	3.93	3.8	3.95	3.70
3	3.18	2.97	2.40	280	3	3.35	8.81	3.97	4.15	3.97	3.95

POINCON SERTISSAGE CUIVRE

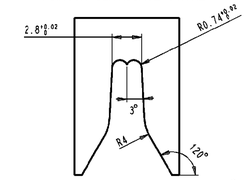

ENCLUME SERTISSAGE CUIVRE

NOTA : TRAITEMENT ENCLUME 52-54 Hrc
TRAITEMENT POINCON : 56-58 Hrc
ETAT DE SURFACE DES PARTIES ACTIVES
DES POINCONS ET DES ENCLUMES : POLYMIROIR

POINCON DE FRETTAGE ISOLANT PAR RECOUVREMENT

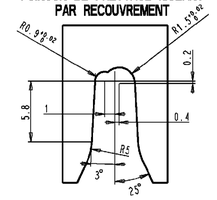

ENCLUME DE FRETTAGE ISOLANT PAR RECOUVREMENT

POINCON SERTISSAGE ISOLANT A COEUR

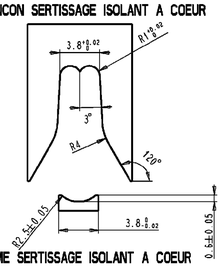

ENCLUME SERTISSAGE ISOLANT A COEUR

CONTROLE COTE SUR PIGE

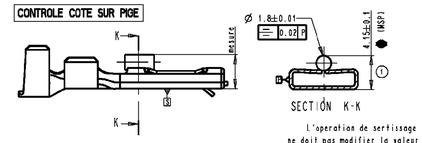

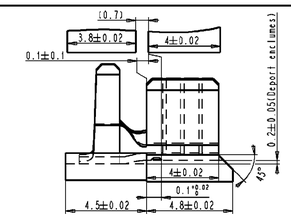

MISE EN BANDE ET CONDITIONNEMENT

Aucun raccord de bande ne sera accepte

CONDITIONNEMENT BOBINE :

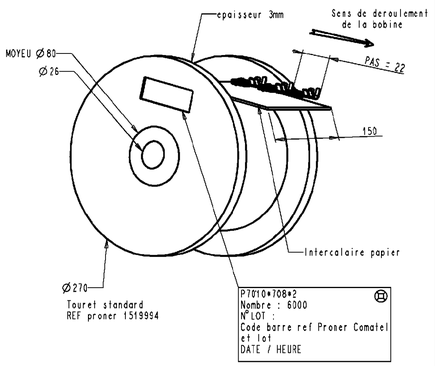

CONDITIONNEMENT CARTON :

CARTON DE DEUX BOBINES : 550X275X165
NOTA : CHAQUE CARTON EST MUNI DE DEUX ETIQUETTES D'IDENTIFICATION SEMBLABLE A CELLES DES BOBINES.

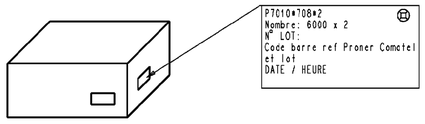

CARACTERISTIQUES A VERIFIER

		Valeur a mesurer	REPERE
Deformation apres sertissage	Flexion vers le haut	2° maxi	G
	Flexion vers le bas	4° maxi	H
	Torsion	5° maxi	K
Deformation suivant l'axe de la piece		2° maxi	I-J
Longueur de denudage		(5)	A
Depassement du fil		0.8±0.4	B
Temoin de decoupe		0.3 maxi	F
Deformation du temoin de decoupe ou bavure		0.05 maxi	L
Cote d'accrochage		0.3 mini	E

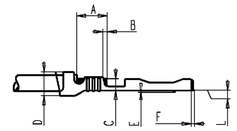

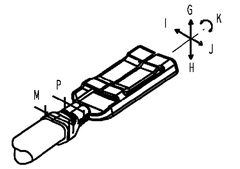

Sertissage avec fils superposes, le plus petit en partie basse :

NOTICE DE CONTROLE

Au pied a coulisse ou au projecteur de profil, verifier les cotes indiquees sur le dessin du clip ci-dessus.

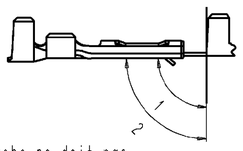

L'attache ne doit pas casser a moins de 2 pliages a 90°

TENUE EN TRACTION DU SERTISSAGE CUIVRE

LA TENUE EN TRACTION DU SERTISSAGE CUIVRE EST MESUREE APRES 10 SECONDES D'APPLICATION DE L'EFFORT MENTIONNE AU TABLEAU "PARAMETRES DE SERTISSAGE" EFFORT APPLIQUE SUIVANT L'AXE DU CLIP; SERTISSAGE SUR ISOLANT NEUTRALISE.

L'ESSAI DE TRACTION NE PEUT EN AUCUN CAS CERTIFIER LE SERTISSAGE CUIVRE

A L'ISSU DE L'ESSAI ON NE DOIT AVOIR CONSTATER AUCUN GLISSEMENT DE L'AME DU FIL.
LE NON RESPECT DE CETTE SANCTION ENTRAINE LE REFUS DU LOT CONSIDERE.

TENUE EN TRACTION DU SERRTISSAGE ISOLANT

Cet essai ne concerne que les sertissage sana dispositif d'etancheite.
L'essai est realise ans les conditions suivantes:
- position initiale: conducteur/contact alignes
- pliage du conducteur a 45 degres
- pliage du conducteur a 45 degres opposes (deplacement angulaire de 90 degres)
- retour a la position initiale

Le conducteur est tenu sans traction excessive, a une distance corrspondant a 20 fois son diametre avec un minimum de 60 mm.

A L'ISSU DU TEST ON NE DOIT OBSERVER AUCUN RETRAIT DE L'ISOLANT SOUS LES AILLETTES DE SERTISSAGE OU OUVERTURE DU DIT SERTISSAGE.

LE NON RESPECT DE CES SANCTIONS ENTRAINE LE REFUS DU LOT CONSIDERE.

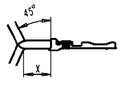

SECTION	X
1 mm^2	60 mm
3 mm^2	60 mm

CONTROLE FI / FE

- Utilisation du calibre : essais dynamiques
  Realiser l' essai d'insertion : a la premiere manoeuvre avec le calibre acier 0.77, et ergot neutralise
  mesurer la 1re FI > 6N
- Le clip ayant subit l'essai n'est pas réutilisable pour une seconde mesure.

ESSAIS DYNAMIQUES REALISES (sur languette laiton brut (0.8$^{+0.02}_{+0.005}$

Effort d'insertion : 20N maxi a la premiere insertion
Effort d'extraction : 100N mini a la premiere extraction

PRONER COMATEL P/N	TE Connectivity P/N
P7010070812	0-1544504-1
P7010070862	0-1544504-2
P7010370862	0-1544504-3

Référence/Désignation	Matière	Traitement	Protection	Quantité
P7010370862	bronze (SM 147)	//	Cu:113-300-2/0.5à1µ SN:112/154 1/3à3µ ou/ Sn:113-204/1à3µ	//
P7010370812	bronze (SM 147)	//	//	//
P7010070862	laiton (SM 115)	//	Cu:113-300-2/0.5à1µ SN:112/154 1/3à3µ ou/ Sn:113-204/1à3µ	//
P7010070812	laiton (SM 115)	//	//	//

Sous-Ens.: //
Ensemble : //

CLIP 6.35 SECURITE capacite 1.5 a 3 mm^2

TE Connectivity

Echelle: // | Masse: 0.81 gr.
Tol. Lin.: ±0.1
Tol. Ang.: ±2° | Format A1

CUSTOMER DRAWING

1544504 | REV B1

Reproduction et diffusion interdites sans autorisation

REV	DESCRIPTION	DATE	DWN	APR
B1	REVISED PER ECO-11-005150	28MAR11	RK	HMR

OCEAN CHIPS
Океан Электроники
Поставка электронных компонентов

Компания «Океан Электроники» предлагает заключение долгосрочных отношений при поставках импортных электронных компонентов на взаимовыгодных условиях!

Наши преимущества:

- Поставка оригинальных импортных электронных компонентов напрямую с производств Америки, Европы и Азии, а так же с крупнейших складов мира;
- Широкая линейка поставок активных и пассивных импортных электронных компонентов (более 30 млн. наименований);
- Поставка сложных, дефицитных, либо снятых с производства позиций;
- Оперативные сроки поставки под заказ (от 5 рабочих дней);
- Экспресс доставка в любую точку России;
- Помощь Конструкторского Отдела и консультации квалифицированных инженеров;
- Техническая поддержка проекта, помощь в подборе аналогов, поставка прототипов;
- Поставка электронных компонентов под контролем ВП;
- Система менеджмента качества сертифицирована по Международному стандарту ISO 9001;
- При необходимости вся продукция военного и аэрокосмического назначения проходит испытания и сертификацию в лаборатории (по согласованию с заказчиком);
- Поставка специализированных компонентов военного и аэрокосмического уровня качества (Xilinx, Altera, Analog Devices, Intersil, Interpoint, Microsemi, Actel, Aeroflex, Peregrine, VPT, Syfer, Eurofarad, Texas Instruments, MS Kennedy, Miteq, Cobham, E2V, MA-COM, Hittite, Mini-Circuits, General Dynamics и др.);

Компания «Океан Электроники» является официальным дистрибьютором и эксклюзивным представителем в России одного из крупнейших производителей разъемов военного и аэрокосмического назначения **«JONHON»**, а так же официальным дистрибьютором и эксклюзивным представителем в России производителя высокотехнологичных и надежных решений для передачи СВЧ сигналов **«FORSTAR»**.

AVIC JONHON

«JONHON» (основан в 1970 г.)

Разъемы специального, военного и аэрокосмического назначения:

(Применяются в военной, авиационной, аэрокосмической, морской, железнодорожной, горно- и нефтедобывающей отраслях промышленности)

«FORSTAR» (основан в 1998 г.)

ВЧ соединители, коаксиальные кабели, кабельные сборки и микроволновые компоненты:

(Применяются в телекоммуникациях гражданского и специального назначения, в средствах связи, РЛС, а так же военной, авиационной и аэрокосмической отраслях промышленности).

FORSTAR®

Телефон: 8 (812) 309-75-97 (многоканальный)
Факс: 8 (812) 320-03-32
Электронная почта: ocean@oceanchips.ru
Web: http://oceanchips.ru/
Адрес: 198099, г. Санкт-Петербург, ул. Калинина, д. 2, корп. 4, лит. А