THIS DRAWING IS UNPUBLISHED. RELEASED FOR PUBLICATION –,– .
© COPYRIGHT – By – ALL RIGHTS RESERVED.

LOC	DIST
—	—

REVISIONS

P	LTR	DESCRIPTION	DATE	DWN	APVD
	D	HOUSING RESIN MATERIAL CHANGED	25DEC2013	TJ	JK

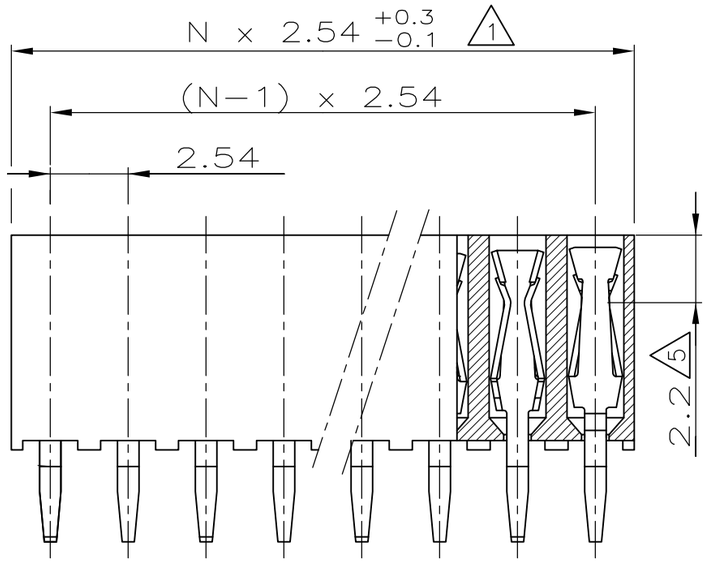

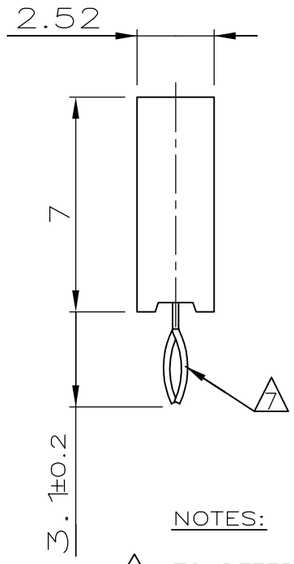

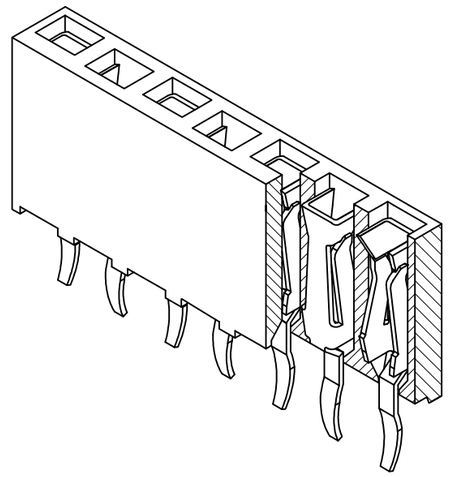

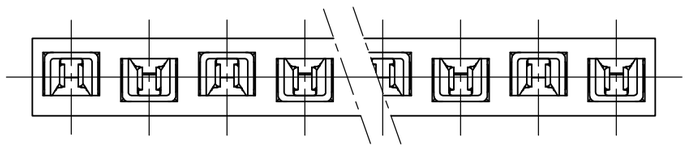

POLZ.	L	BESTELL–NR.	
–	–	–	
2	5.08	215 297–2	
3	7.62	–3	
4	10.16	–4	
5	12.70	–5	
6	15.24	–6	
7	17.78	–7	
8	20.32	–8	
9	22.86	–9	
10	25.40	1– –0	
11	27.94	1– –1	
12	30.48	1– –2	
13	33.02	1– –3	
14	35.56	1– –4	
15	38.10	1– –5	
16	40.64	1– –6	
17	43.18	1– –7	
18	45.72	1– –8	
19	48.26	1– –9	
20	50.80	2– –0	
21	53.34	~~2– –1~~	OBSOLETE
22	55.88	~~2– –2~~	OBSOLETE
23	58.42	~~2– –3~~	OBSOLETE
24	60.96	~~2– –4~~	OBSOLETE
25	63.50	2– –5	
26	66.04	~~2– –6~~	OBSOLETE
27	68.58	2– –7	
28	71.12	2– –8	
29	73.66	~~2– –9~~	OBSOLETE
30	76.20	~~3– –0~~	OBSOLETE
31	78.74	3– –1	
32	81.28	3– –2	
33	83.82	~~3– –3~~	OBSOLETE
34	86.36	~~3– –4~~	OBSOLETE
35	88.90	~~3– –5~~	OBSOLETE
36	91.44	3– 215 297–6	

NOTES:

1. TO DETERMINE DIMENSIONS TAKE N = NO. OF POS.
FOR EXAMPLE: 10 POS.: N x 2,54 = 25,4 mm.
FOR ORDER NO. USE BASIC NO. + NO. OF POS.
FOR EXAMPLE: 2 POS.= 215 297–2 (SHORTEST VERSION)
36 POS.= 3–215 297–6 (LONGEST VERSION)

2. HOUSING MATERIAL: GREEN GLASSFILLED POLYESTER, UL 94V–0
CONTACT MATERIAL: PHOSPHOR BRONZE.

3. PLATING: UNDER COATING: 1,3 µm Ni.
AT CONT.PLACE: 0,8 µm Au.
AT SOLDER–TYNES: 3,0–5,0µm Sn

4. MATES WITH 0,63 SQUARE/ROUND MODU POSTS.

5. CONTACT–POINT.

6. RECOMMENDED P.C.BOARD–THICKNESS: 1,6mm.

7. RETENTION FEATURE.

8. HV100 CONNECTOR PACKED IN ANTISTATIC BLISTER TRAY

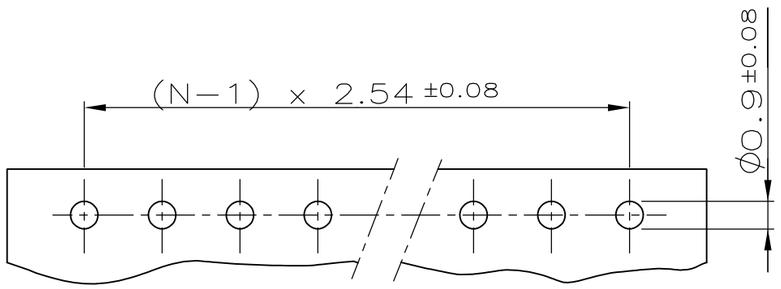

P.C.–BOARD HOLE–PATTERN

VERWENDET FÜR
E 92–9803

THIS DRAWING IS A CONTROLLED DOCUMENT.

DIMENSIONS: mm

TOLERANCES UNLESS OTHERWISE SPECIFIED: ±0.1

0 PLC	± –
1 PLC	± –
2 PLC	± –
3 PLC	± –
4 PLC	± –
ANGLES	± –

MATERIAL: SEE NOTE 2

FINISH: SEE NOTE 3

DWN R.VISSER 08.05.87
CHK W.SIMONS –
APVD L.v.SOEST
PRODUCT SPEC 108–19056
APPLICATION SPEC —
WEIGHT —

TE Connectivity

NAME: HV 100 VERTICAL CONNECTOR
SINGLE ROW, 7,0mm HEIGHT,
TOP ENTRY, GOLD, MAX. 36 POSITIONS.

SIZE	CAGE CODE	DRAWING NO	RESTRICTED TO
A3	00779	C–215297	—

CUSTOMER DRAWING | SCALE 5:1 | SHEET 1 OF 1 | REV D

OCEAN CHIPS
Океан Электроники
Поставка электронных компонентов

Компания «Океан Электроники» предлагает заключение долгосрочных отношений при поставках импортных электронных компонентов на взаимовыгодных условиях!

Наши преимущества:

- Поставка оригинальных импортных электронных компонентов напрямую с производств Америки, Европы и Азии, а так же с крупнейших складов мира;
- Широкая линейка поставок активных и пассивных импортных электронных компонентов (более 30 млн. наименований);
- Поставка сложных, дефицитных, либо снятых с производства позиций;
- Оперативные сроки поставки под заказ (от 5 рабочих дней);
- Экспресс доставка в любую точку России;
- Помощь Конструкторского Отдела и консультации квалифицированных инженеров;
- Техническая поддержка проекта, помощь в подборе аналогов, поставка прототипов;
- Поставка электронных компонентов под контролем ВП;
- Система менеджмента качества сертифицирована по Международному стандарту ISO 9001;
- При необходимости вся продукция военного и аэрокосмического назначения проходит испытания и сертификацию в лаборатории (по согласованию с заказчиком);
- Поставка специализированных компонентов военного и аэрокосмического уровня качества (Xilinx, Altera, Analog Devices, Intersil, Interpoint, Microsemi, Actel, Aeroflex, Peregrine, VPT, Syfer, Eurofarad, Texas Instruments, MS Kennedy, Miteq, Cobham, E2V, MA-COM, Hittite, Mini-Circuits, General Dynamics и др.);

Компания «Океан Электроники» является официальным дистрибьютором и эксклюзивным представителем в России одного из крупнейших производителей разъемов военного и аэрокосмического назначения **«JONHON»**, а так же официальным дистрибьютором и эксклюзивным представителем в России производителя высокотехнологичных и надежных решений для передачи СВЧ сигналов **«FORSTAR»**.

AVIC JONHON

«JONHON» (основан в 1970 г.)

Разъемы специального, военного и аэрокосмического назначения:

(Применяются в военной, авиационной, аэрокосмической, морской, железнодорожной, горно- и нефтедобывающей отраслях промышленности)

«FORSTAR» (основан в 1998 г.)

ВЧ соединители, коаксиальные кабели, кабельные сборки и микроволновые компоненты:

(Применяются в телекоммуникациях гражданского и специального назначения, в средствах связи, РЛС, а так же военной, авиационной и аэрокосмической отраслях промышленности).

FORSTAR®

Телефон: 8 (812) 309-75-97 (многоканальный)
Факс: 8 (812) 320-03-32
Электронная почта: ocean@oceanchips.ru
Web: http://oceanchips.ru/
Адрес: 198099, г. Санкт-Петербург, ул. Калинина, д. 2, корп. 4, лит. А