REV.	BY	DATE	PART NO. LO20
H	BT	10-20-99	ADDED LO20P

ELECTRICAL

- RESISTANCE RANGE — SEE CHART
- RESISTANCE TOLER. — ±5%
- NOISE — 100 OHM MAX
- INSULATION RESISTANCE — 100 MEGOHMS AT 500 VDC
- DIELECTRIC STRENGTH — 900VDC MIN
- END RESISTANCE — 1 OHM OR 0.1% OF TOTAL

MECHANICAL

- STOP STRENGTH — 10 LBS MIN
- FRICTION — 21 OZ.MAX
- LIFE — 2,000,000 STROKES MIN.

ENVIRONMENTAL

- OPERATING TEMPERATURE — −20°C TO +60°C

NON-STANDARD OPTIONS

- RESIS.TOL ±3%
- MACHINED SHAFTS
- EXTRA TAP
- HYBRID ELEMENT
- CONDUCTIVE PLASTIC ELEMENT
- SPECIAL LINEARITY

SCHEMATIC

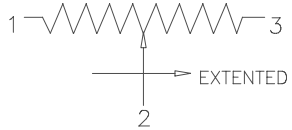

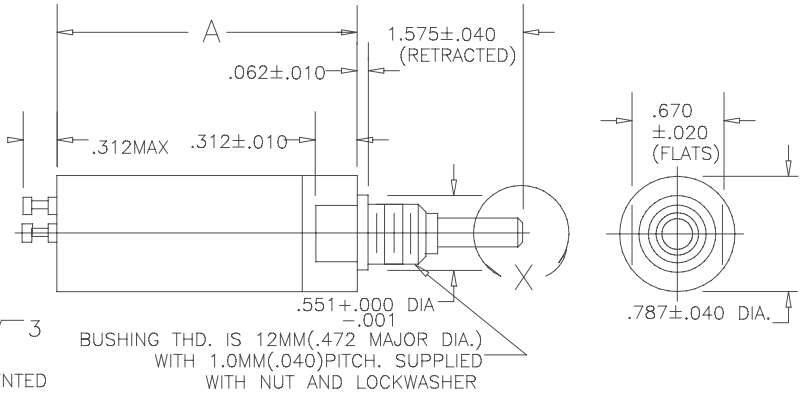

MODEL NO'S.

LO20-(STROKE)-(RES.)
LO20P " "
LO20T " "

SHAFT STYLES

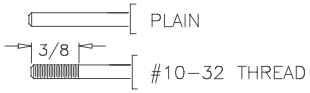

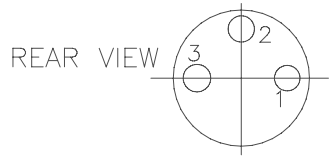

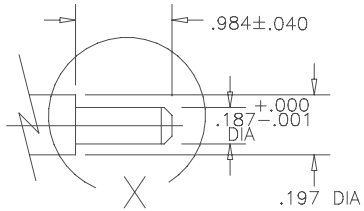

RESOLUTION CHART

RESISTANCE / DASH NO.	POWER RATING	10	25	50	100	200	500	1K	2K	5K	10K	20K	50K
LO20-15	0.5W	1.3%	1.2%	.87%	.90%	.72%	.63%	.44%	.39%	.29%			
LO20-50	0.75W		.42%	.34%	.26%	.21%	.21%	.17%	.14%	.10%	.08%		
LO20-100	1.0W			.21%	.16%	.13%	.14%	.11%	.08%	.06%	.05%	.04%	
LO20-200	2.0W				.10%	.08%	.06%	.07%	.05%	.04%	.03%	.025	.018
TEMPERATURE COEFFICIENT	±80 PPM/°C						±20 PPM/°C						

WEIGHT	DASH NO.	MECHANICAL STROKE±.06	ELECTRICAL STROKE±.04	RESISTANCE RANGE=OHMS	LINEARITY	±.040 A
.3LB.	−15	.630	.590	10 − 5K	±1.0%	3.94
.3LB.	−50	2.087	1.968	25 TO 20K	±0.7%	5.315
.35LB.	−100	4.055	3.937	50 TO 20K	±0.5%	7.283
.70LB.	−200	7.992	7.874	100 TO 80K	±0.5%	11.220

WIREWOUND RESISTANCE ELEMENT

SCALE	NONE
DATE:	5-13-86
BY	
APPRV'D	BT
CODE IDENT: 19477	

THIS DOCUMENT CONTAINS PROPRIETARY DATA OF POLARIS INDUSTRIAL ENTERPRISES,INC. NO DISCLOSURE, REPRODUCTION, OR USE OF ANY PART THERE OF MAY BE MADE EXCEPT BY WRITTEN PERMISSION.

TITLE

OIL FILLED LINEAR MOTION POTENTIOMETER

ETI SYSTEMS CARLSBAD CALIFORNIA

PART NO.

LO20

TOLERANCES

XX = +/− .010" FRACT. = +/− 1/64"
XXX= +/− .005" ANGLES = +/− 1/2°

ALL SPECIFICATIONS SUBJECT TO CHANGE WITHOUT NOTICE.

OCEAN CHIPS
Океан Электроники
Поставка электронных компонентов

Компания «Океан Электроники» предлагает заключение долгосрочных отношений при поставках импортных электронных компонентов на взаимовыгодных условиях!

Наши преимущества:

- Поставка оригинальных импортных электронных компонентов напрямую с производств Америки, Европы и Азии, а так же с крупнейших складов мира;
- Широкая линейка поставок активных и пассивных импортных электронных компонентов (более 30 млн. наименований);
- Поставка сложных, дефицитных, либо снятых с производства позиций;
- Оперативные сроки поставки под заказ (от 5 рабочих дней);
- Экспресс доставка в любую точку России;
- Помощь Конструкторского Отдела и консультации квалифицированных инженеров;
- Техническая поддержка проекта, помощь в подборе аналогов, поставка прототипов;
- Поставка электронных компонентов под контролем ВП;
- Система менеджмента качества сертифицирована по Международному стандарту ISO 9001;
- При необходимости вся продукция военного и аэрокосмического назначения проходит испытания и сертификацию в лаборатории (по согласованию с заказчиком);
- Поставка специализированных компонентов военного и аэрокосмического уровня качества (Xilinx, Altera, Analog Devices, Intersil, Interpoint, Microsemi, Actel, Aeroflex, Peregrine, VPT, Syfer, Eurofarad, Texas Instruments, MS Kennedy, Miteq, Cobham, E2V, MA-COM, Hittite, Mini-Circuits, General Dynamics и др.);

Компания «Океан Электроники» является официальным дистрибьютором и эксклюзивным представителем в России одного из крупнейших производителей разъемов военного и аэрокосмического назначения **«JONHON»**, а так же официальным дистрибьютором и эксклюзивным представителем в России производителя высокотехнологичных и надежных решений для передачи СВЧ сигналов **«FORSTAR»**.

AVIC JONHON

«JONHON» (основан в 1970 г.)

Разъемы специального, военного и аэрокосмического назначения:

(Применяются в военной, авиационной, аэрокосмической, морской, железнодорожной, горно- и нефтедобывающей отраслях промышленности)

«FORSTAR» (основан в 1998 г.)

ВЧ соединители, коаксиальные кабели, кабельные сборки и микроволновые компоненты:

(Применяются в телекоммуникациях гражданского и специального назначения, в средствах связи, РЛС, а так же военной, авиационной и аэрокосмической отраслях промышленности).

FORSTAR®

Телефон: 8 (812) 309-75-97 (многоканальный)
Факс: 8 (812) 320-03-32
Электронная почта: ocean@oceanchips.ru
Web: http://oceanchips.ru/
Адрес: 198099, г. Санкт-Петербург, ул. Калинина, д. 2, корп. 4, лит. А