RADIALL® COAXIAL CONNECTORS	- TECHNICAL DATA	R280.751.350	
		Issue : 9721	Page
SOLDERING HERMETIC SEAL -		Series : ACC. COAX	1 / 1

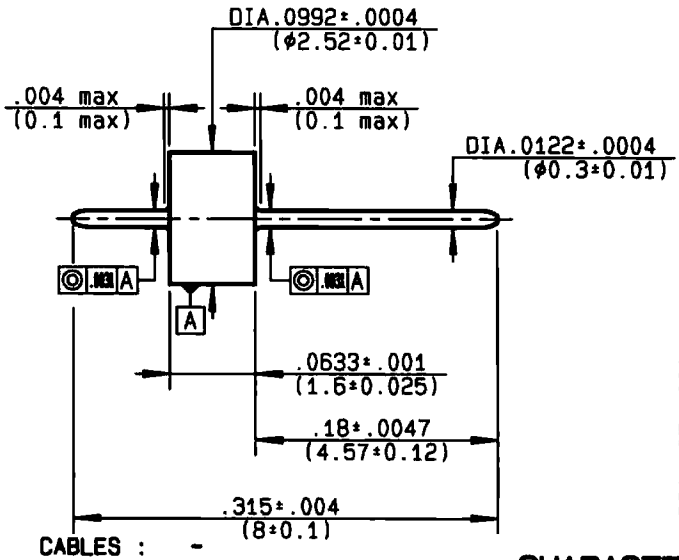

CABLES : -

PANEL DRILLING

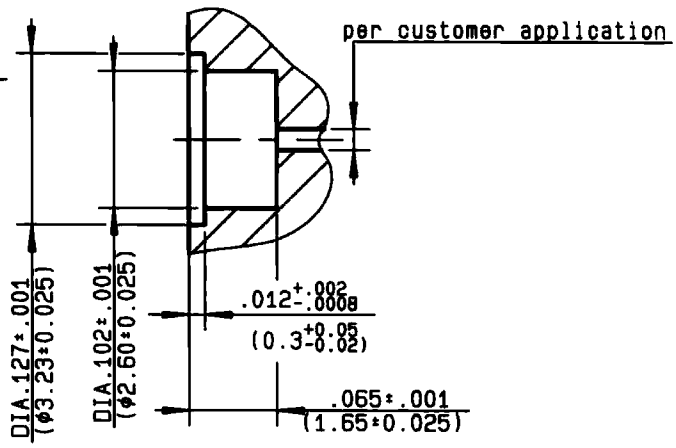

CHARACTERISTICS

NOMINAL IMPEDANCE	50	Ω
FREQUENCY RANGE	0-26.5	GHz
TEMPERATURE RATING	-65/+200	°C
VSWR	NA + - x F(GHz)Maxi	
RF INSERTION LOSS	NA √F(GHz) dB Maxi	
VOLTAGE RATING	335	Vrms Max
DIELECTRIC WITHSTANDING VOLTAGE	1000	Vrms min
INSULATION RESISTANCE	5000	MΩ min
HERMETIC SEAL	1.10-8 10-8	cc/s Atm.cm3/s
LEAKAGE (pressurized only)	- NA	psi MPa
WEIGTH	0 -	Oz g
-		

STANDARDISATION	-	
	-	
	-	
	-	
	-	
CABLE RETENTION	0 NA	lb min N
CENTER CONTACT RETENTION		
Axial force - mating end	4.49 20	lb min N
Axial force - opposite end	4.49 20	lb min N
Torque (Min)	0 NA	inch.oz cm.N
RECOMMENDED TORQUES		
Mating	0 NA	inch.lb cm.N
Panel nut	0 NA	inch.lb cm.N
Clamp nut	0 NA	inch.lb cm.N

CONSTRUCTION

CONNECTOR PARTS	MATERIALS	FINISH
BODY	-	-
OUTER CONTACT	FERRO NICKEL	GOLD OVER NICKEL
CENTER CONTACT	FERRO NICKEL	GOLD OVER NICKEL
INSULATOR	MATCHED GLASS	-
-	-	-
-	-	-
-	-	-
-	-	-
-	-	-

ISSUE	REVISION No	DESCRIPTION	BY	DATE
.	.	.	.	.
.	.	.	.	.
9721	97-05-013	Updated seal dimension	TRIPIER	20/05/97
A1	.	Drawn on new border .0992 -> .0996	LELEU	30/09/93

Initiated on	12/10/89	The information given here is subject to change without notice. Design changes may be in order to inprove the product. - -
Superseded on	30/09/93	

RADIALL®

GRANGE

OCEAN CHIPS
Океан Электроники
Поставка электронных компонентов

Компания «Океан Электроники» предлагает заключение долгосрочных отношений при поставках импортных электронных компонентов на взаимовыгодных условиях!

Наши преимущества:

- Поставка оригинальных импортных электронных компонентов напрямую с производств Америки, Европы и Азии, а так же с крупнейших складов мира;
- Широкая линейка поставок активных и пассивных импортных электронных компонентов (более 30 млн. наименований);
- Поставка сложных, дефицитных, либо снятых с производства позиций;
- Оперативные сроки поставки под заказ (от 5 рабочих дней);
- Экспресс доставка в любую точку России;
- Помощь Конструкторского Отдела и консультации квалифицированных инженеров;
- Техническая поддержка проекта, помощь в подборе аналогов, поставка прототипов;
- Поставка электронных компонентов под контролем ВП;
- Система менеджмента качества сертифицирована по Международному стандарту ISO 9001;
- При необходимости вся продукция военного и аэрокосмического назначения проходит испытания и сертификацию в лаборатории (по согласованию с заказчиком);
- Поставка специализированных компонентов военного и аэрокосмического уровня качества (Xilinx, Altera, Analog Devices, Intersil, Interpoint, Microsemi, Actel, Aeroflex, Peregrine, VPT, Syfer, Eurofarad, Texas Instruments, MS Kennedy, Miteq, Cobham, E2V, MA-COM, Hittite, Mini-Circuits, General Dynamics и др.);

Компания «Океан Электроники» является официальным дистрибьютором и эксклюзивным представителем в России одного из крупнейших производителей разъемов военного и аэрокосмического назначения **«JONHON»**, а так же официальным дистрибьютором и эксклюзивным представителем в России производителя высокотехнологичных и надежных решений для передачи СВЧ сигналов **«FORSTAR»**.

AVIC JONHON

«JONHON» (основан в 1970 г.)

Разъемы специального, военного и аэрокосмического назначения:

(Применяются в военной, авиационной, аэрокосмической, морской, железнодорожной, горно- и нефтедобывающей отраслях промышленности)

«FORSTAR» (основан в 1998 г.)

ВЧ соединители, коаксиальные кабели, кабельные сборки и микроволновые компоненты:

(Применяются в телекоммуникациях гражданского и специального назначения, в средствах связи, РЛС, а так же военной, авиационной и аэрокосмической отраслях промышленности).

FORSTAR®

Телефон: 8 (812) 309-75-97 (многоканальный)
Факс: 8 (812) 320-03-32
Электронная почта: ocean@oceanchips.ru
Web: http://oceanchips.ru/
Адрес: 198099, г. Санкт-Петербург, ул. Калинина, д. 2, корп. 4, лит. А