DIESES ZEICHNUNGSDOKUMENT WIRD DURCH TE INCORPORATED KONTROLLIERT. AENDERUNGEN, DIE DEM TECHNISCHEN FORTSCHRITT DIENEN, SIND VORBEHALTEN. DEN JEWEILS LETZTGUELTIGEN AENDERUNGSSTAND ERFAHREN SIE AUF ANFRAGE.

THIS DRAWING IS A CONTROLLED DOCUMENT FOR TE INCORPORATED. IT IS SUBJECT TO CHANGE AND THE CONTROLLING ENGINEERING ORGANIZATION SHOULD BE CONTACTED FOR THE LATEST REVISION.

MATED WITH: PASSEND ZU:	LOC	DIST
-	AI	-

PROJEKT NR.: E 75-9231

REVISIONS
AENDERUNGEN

P	LTR	DESCRIPTION BESCHREIBUNG	DATE	DWN	APVD
	V	Contact pin base material change from CuSn (Phosphor bronze)to CuZn (Brass). Plating change from min. 0.8microns gold plating to min. 0.7 microns Pd Ni + 0.1 microns gold flash at contact area (Area F).	24JUN 2014	TJ	JK

POLZ.	L±0.5	BESTELL-NR.	
-	-	-	
2	5.08	825 437 -2	
3	7.62	-3	
4	10.16	-4	
5	12.70	-5	
6	15.24	-6	
7	17.78	-7	
8	20.32	-8	
9	22.86	~~-9~~	3
10	25.40	1- -0	
11	27.94	1- -1	
12	30.48	1- -2	
13	33.02	1- -3	
14	35.56	1- -4	
15	38.10	1- -5	
16	40.64	1- -6	
17	43.18	1- -7	
18	45.72	1- -8	
19	48.26	1- -9	
20	50.80	2- -0	
21	53.34	~~2- -1~~	2
22	55.88	~~2- -2~~	2
23	58.42	~~2- -3~~	2
24	60.96	2- -4	
25	63.50	2- -5	
26	66.04	2- -6	
27	68.58	~~2- -7~~	2
28	71.12	2- -8	
29	73.66	~~2- -9~~	2
30	76.20	3- -0	
31	78.74	3- -1	
32	81.28	~~3- -2~~	3
33	83.82	~~3- -3~~	2
34	86.36	~~3- -4~~	3
35	88.90	~~3- -5~~	OBSOLETE 2
36	91.44	3- -6	
37	93.98	~~3- -7~~	OBSOLETE
38	96.52	~~3- -8~~	2
39	99.06	~~3- -9~~	
40	101.60	4- -0	
41	104.14	~~4- -1~~	
42	106.68	~~4- -2~~	
43	109.22	~~4- -3~~	OBSOLETE
44	111.76	~~4- -4~~	
45	114.30	~~4- -5~~	
46	116.84	~~4- -6~~	2
47	119.38	~~4- -7~~	
48	121.92	~~4- -8~~	
49	124.46	~~4- -9~~	
50	127.00	5- 825 437 -0	

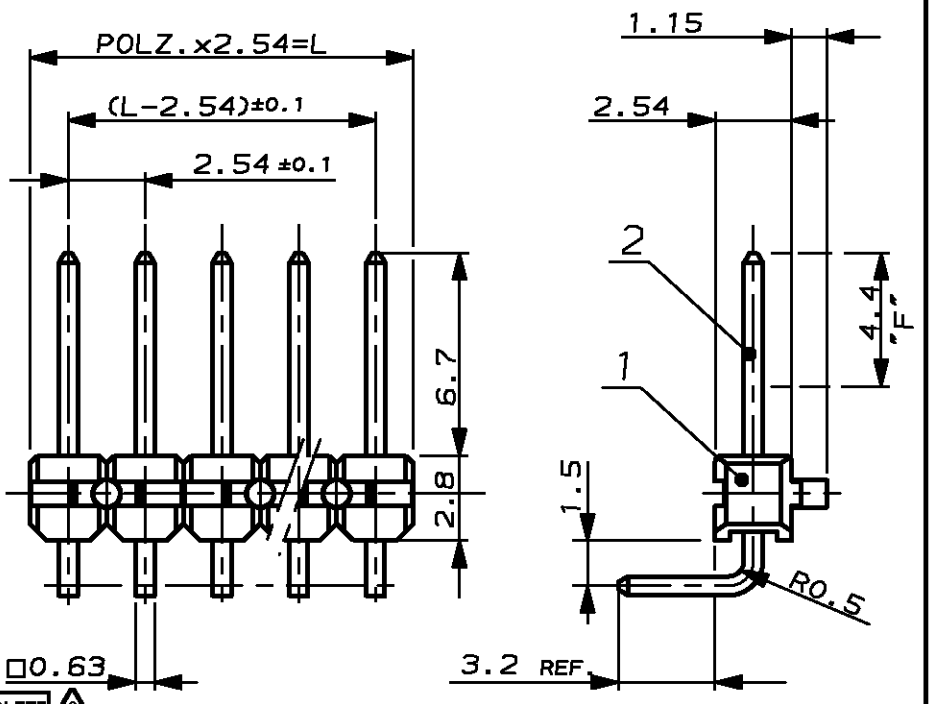

1 MATING SIDE: MIN 0.7µm PdNi + 0.1µm GOLD FLASH.
SOLDER SIDE: MIN 2.5µm TIN OVER 1.27µm NICKEL.

2 OBSOLETE PARTS: OBSOLETE CIS STREAMLINING PER D.RENAUD/D.SINISI

3 OBSOLETE

CUSTOMER PART NO	TE PART NO	REV.	PCS.	MATERIAL	SURFACE / COLOR	DESCRIPTION	ITEM NO
-	-	-	-	Cu Zn	1	CONTACT PIN KONTAKTSTIFT	2
-	-	-	-	PBT GV	GREEN GRÜN	PIN HOUSING STIFTGEHÄUSE	1

DIMENSIONS: DIMENSIONEN: mm

TOLERANCES UNLESS OTHERWISE SPECIFIED: ALLGEMEINTOLERANZEN
n. ISO 8015
n. ISO 2768 - mH -E
n. DIN 16901 - 140
0 PLC ±0.2
1 PLC ±0.2
2 PLC ±0.2
3 PLC ±-
ANGLES/WINKEL ±1°

DWN DAHLHEIMER 05.12.75
CHK BÖCK 17.12.75
APVD -

PRODUCT SPEC PRODUKTSPEZ. 108-18012
APPLICATION SPEC VERARBEITUNGSSPEZ. -
WEIGHT GEWICHT -

MATERIAL -
FINISH OBERFLAECHE/FARBE -

TE Connectivity

NAME AMPMODU II PIN HEADER, 90DEGREE, SINGLE ROW

SIZE	CAGE CODE	DRAWING NO ZEICHNUNGS-NR.	RESTRICTED TO NUR FUER
A4	00779	C-825437	-

CUSTOMER DRAWING /KUNDENZEICHNUNG | MASSSTAB 4:1 | BLATT 1 OF VON 1 | REV V

RELEASED FOR PUBLICATION FREI FUER VEROEFFENTLICHUNG KW 39/96

THIS DRAWING IS UNPUBLISHED. VERTRAULICHE UNVEROEFFENTLICHTE ZEICHNUNG. © COPYRIGHT 1975 BY TE INCORPORATED. ALL RIGHTS RESERVED. ALLE RECHTE VORBEHALTEN.

OCEAN CHIPS
Океан Электроники
Поставка электронных компонентов

Компания «Океан Электроники» предлагает заключение долгосрочных отношений при поставках импортных электронных компонентов на взаимовыгодных условиях!

Наши преимущества:

- Поставка оригинальных импортных электронных компонентов напрямую с производств Америки, Европы и Азии, а так же с крупнейших складов мира;
- Широкая линейка поставок активных и пассивных импортных электронных компонентов (более 30 млн. наименований);
- Поставка сложных, дефицитных, либо снятых с производства позиций;
- Оперативные сроки поставки под заказ (от 5 рабочих дней);
- Экспресс доставка в любую точку России;
- Помощь Конструкторского Отдела и консультации квалифицированных инженеров;
- Техническая поддержка проекта, помощь в подборе аналогов, поставка прототипов;
- Поставка электронных компонентов под контролем ВП;
- Система менеджмента качества сертифицирована по Международному стандарту ISO 9001;
- При необходимости вся продукция военного и аэрокосмического назначения проходит испытания и сертификацию в лаборатории (по согласованию с заказчиком);
- Поставка специализированных компонентов военного и аэрокосмического уровня качества (Xilinx, Altera, Analog Devices, Intersil, Interpoint, Microsemi, Actel, Aeroflex, Peregrine, VPT, Syfer, Eurofarad, Texas Instruments, MS Kennedy, Miteq, Cobham, E2V, MA-COM, Hittite, Mini-Circuits, General Dynamics и др.);

Компания «Океан Электроники» является официальным дистрибьютором и эксклюзивным представителем в России одного из крупнейших производителей разъемов военного и аэрокосмического назначения **«JONHON»**, а так же официальным дистрибьютором и эксклюзивным представителем в России производителя высокотехнологичных и надежных решений для передачи СВЧ сигналов **«FORSTAR»**.

AVIC JONHON

«JONHON» (основан в 1970 г.)

Разъемы специального, военного и аэрокосмического назначения:

(Применяются в военной, авиационной, аэрокосмической, морской, железнодорожной, горно- и нефтедобывающей отраслях промышленности)

«FORSTAR» (основан в 1998 г.)

ВЧ соединители, коаксиальные кабели, кабельные сборки и микроволновые компоненты:

(Применяются в телекоммуникациях гражданского и специального назначения, в средствах связи, РЛС, а так же военной, авиационной и аэрокосмической отраслях промышленности).

FORSTAR®

Телефон: 8 (812) 309-75-97 (многоканальный)
Факс: 8 (812) 320-03-32
Электронная почта: ocean@oceanchips.ru
Web: http://oceanchips.ru/
Адрес: 198099, г. Санкт-Петербург, ул. Калинина, д. 2, корп. 4, лит. А