THIS DRAWING IS UNPUBLISHED. RELEASED FOR PUBLICATION 2012
© COPYRIGHT 2012 Tyco Electronics AMP GmbH ALL RIGHTS RESERVED.

LOC	DIST
A1	-

REVISIONS

P	LTR	DESCRIPTION	DATE	DWN	APVD
	A19	ECR-12-004218	05OCT2016	GCM	MKO
	A20	ECR-16-009337	17DEC2016	GCM	MKO
	A21	ECR-16-016696	29AUG2017	GCM	MKO
	A22	ECR-16-016780	15NOV2017	GR	MKO

NOTES.

1. Material:Housing-Aluminium Diecasting Alloy
   Seals:Neoprene conductivity
2. Surface:Varnish grey
   -ChromitAL TCP passivation +Varnish Black
3. Packaging
   Quantity 5 Pieces in a box
4. Special Packaging
   Quantity 25 Pieces in a box
5. Varnish on the inside not necessarily

PN 0-2.0-3.0-8 & 1-2

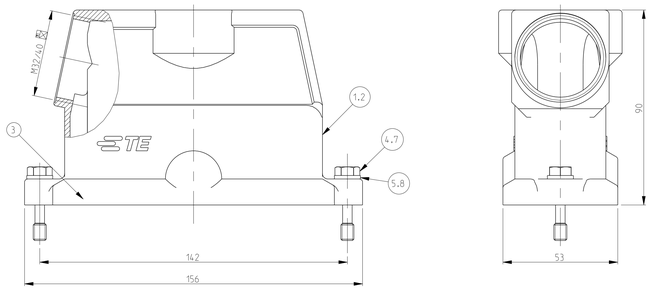

PN 0-9.1-0.1-1.1-4.1-8 & 1-9

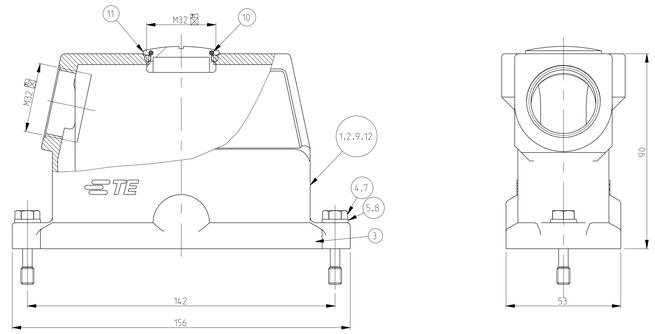

PN 0-7

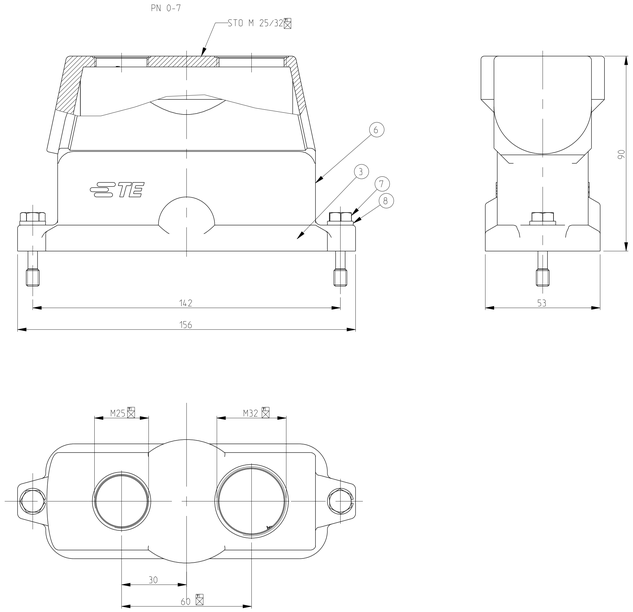

PN 0-1.0-4.0-5.0-6.1-3 & 1-6

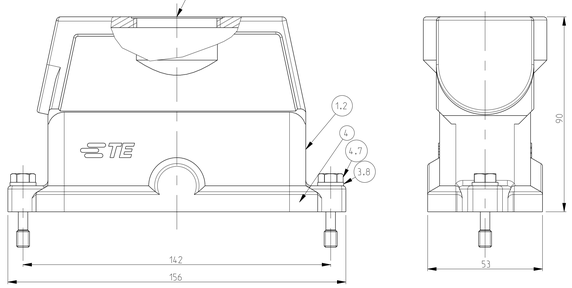

PN 1-5 & 1-7 (Neutral)

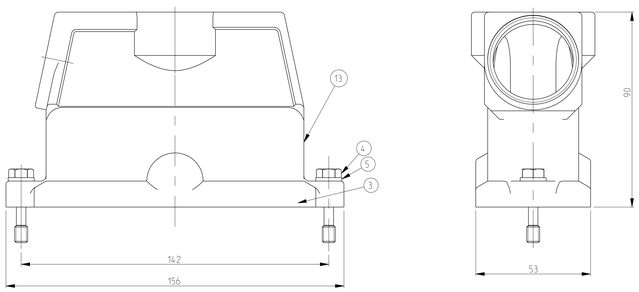

PN 0-1.0-4.0-5.0-6.1-3 & 1-6

SCALE 1:2

PN 1-2
With Weidmuller Logo

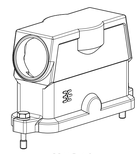

SCALE 1:2

PN 0-2.0-3.0-8 & 1-2

SCALE 1:2

PN 0-7

SCALE 1:2

PN 0-9.1-0.1-1.1-4.1-8 & 1-9

SCALE 1:2

PN 1-7.1-5 (Neutral)
Without logo

SCALE 1:2

0-9	1-8	1-7	1-6	1-5	1-4	1-3	1-2	1-1	1-0	0-9	0-8	0-7	0-6	0-5	0-4	0-3	0-2	0-1	DESCRIPTION	MATERIAL	SURFACE	COLOR	ITEM NO	REMARKS
																				1	2			
				1															Hood size 8 finished product	Aluminium	SUR TEC 650	Black RAL9005	13	
					1														Hood size 8 finished product	Aluminium		Without varnish	12	
								1											Blanking Piece	Brass	Nickel plated	Blue	11	
								1											O-Ring	Neoprene		Black	10	
		1						1											Hood size 8 finished product	Aluminium		White Aluminium	9	
			2						2	2	2	2							Washer, Plain	Stainless steel	Blank		8	B6.4
			2						2	2	2	2							Screw, Hexagon Bolt	Stainless steel	Blank		7	M6x30
												1							Hood size 8 finished product	Aluminium	SUR TEC 650	Black RAL9005	6	
2	2	2		2	2	2	2	2					2	2	2	2	2	2	Washer, Plain	Stainless steel	Blank		5	B6.4
2	2	2		2	2	2	2	2					2	2	2	2	2	2	Screw, Hexagon Bolt	Stainless steel	Blank		4	M6x30
1	1	1	1	1	1	1	1	1	1	1	1	1	1	1	1	1	1	1	Seal	Neoprene		Black	3	Conductivity
1			1			1	1			1	1	1			1	1			Hood size 8 finished product	Aluminium	SUR TEC 650	Black RAL9005	2	
									1				1	1			1	1	Hood size 8 finished product	Aluminium		Grey RAL7001	1	

EMV.24/64.STO.1.M40.G	1
EMV.24/64.STS.1.M40.G	1
EMV-K.24/64.STS.1.M40.G	1
EMV-K.24/64.STO.1.M40.G	1
EMV.24/64.STO.1.M20.G	1
~~EMV.24/64.STO.1.M25.G~~	1
EMV-K.24/64.STO.1.M25.G+1.M32.G	1
EMV-K.24/64.STS.1.M32.G	1
EMV-K.24/64.STO.1.M32.G+STS.1.M32.G	1
EMV.24/64.STO.1.M32.G+STS.1.M32.G	1
EMV.24/64.STO.1.M32.BS+STS.1.M32.G	1
~~EMV-K.24/64.STS.1.M40.G-WE~~	1
~~EMV-K.24/64.STO.1.M25.G~~	1
EMV.24/64.STO.1.M32.G+STS.1.M32.G	1
EMV-K.24/64.ST	1
EMV-K.24/64.STO.1.M32.G	1
~~EMV-K.24/64.STS.1.M40.G-Natural~~	1
EMV.24/64.STO.1.M32.G+STS.1.M32.G	1
EMV-K.24/64.STO.1.M32.G+STS.1.M32.G	1

THIS DRAWING IS A CONTROLLED DOCUMENT.

DIMENSIONS: mm

TOLERANCES UNLESS OTHERWISE SPECIFIED: LOCAL STANDARD
0 PLC ±0.5
1 PLC ±0.1
2 PLC ±0.05
3 PLC ±0.01
4 PLC ±0.005
ANGLES ±1°
FINISH -

MATERIAL -

DRN Schneider 01.08.2000
CHK Schweiger 01.08.2000
APVD -
PRODUCT SPEC -
APPLICATION SPEC -
WEIGHT 540 g

TE Connectivity

NAME
HOOD
EMV.24/64.STO/STS WITH M-THREAD

SIZE A0 | CAGE CODE 00779 | DRAWING NO C-1106461 | RESTRICTED TO

CUSTOMER DRAWING | SCALE 5:1 | SHEET 1 OF 1 | REV A22

OCEAN CHIPS
Океан Электроники
Поставка электронных компонентов

Компания «Океан Электроники» предлагает заключение долгосрочных отношений при поставках импортных электронных компонентов на взаимовыгодных условиях!

Наши преимущества:

- Поставка оригинальных импортных электронных компонентов напрямую с производств Америки, Европы и Азии, а так же с крупнейших складов мира;
- Широкая линейка поставок активных и пассивных импортных электронных компонентов (более 30 млн. наименований);
- Поставка сложных, дефицитных, либо снятых с производства позиций;
- Оперативные сроки поставки под заказ (от 5 рабочих дней);
- Экспресс доставка в любую точку России;
- Помощь Конструкторского Отдела и консультации квалифицированных инженеров;
- Техническая поддержка проекта, помощь в подборе аналогов, поставка прототипов;
- Поставка электронных компонентов под контролем ВП;
- Система менеджмента качества сертифицирована по Международному стандарту ISO 9001;
- При необходимости вся продукция военного и аэрокосмического назначения проходит испытания и сертификацию в лаборатории (по согласованию с заказчиком);
- Поставка специализированных компонентов военного и аэрокосмического уровня качества (Xilinx, Altera, Analog Devices, Intersil, Interpoint, Microsemi, Actel, Aeroflex, Peregrine, VPT, Syfer, Eurofarad, Texas Instruments, MS Kennedy, Miteq, Cobham, E2V, MA-COM, Hittite, Mini-Circuits, General Dynamics и др.);

Компания «Океан Электроники» является официальным дистрибьютором и эксклюзивным представителем в России одного из крупнейших производителей разъемов военного и аэрокосмического назначения **«JONHON»**, а так же официальным дистрибьютором и эксклюзивным представителем в России производителя высокотехнологичных и надежных решений для передачи СВЧ сигналов **«FORSTAR»**.

AVIC JONHON

«JONHON» (основан в 1970 г.)

Разъемы специального, военного и аэрокосмического назначения:

(Применяются в военной, авиационной, аэрокосмической, морской, железнодорожной, горно- и нефтедобывающей отраслях промышленности)

«FORSTAR» (основан в 1998 г.)

ВЧ соединители, коаксиальные кабели, кабельные сборки и микроволновые компоненты:

(Применяются в телекоммуникациях гражданского и специального назначения, в средствах связи, РЛС, а так же военной, авиационной и аэрокосмической отраслях промышленности).

FORSTAR®

Телефон: 8 (812) 309-75-97 (многоканальный)
Факс: 8 (812) 320-03-32
Электронная почта: ocean@oceanchips.ru
Web: http://oceanchips.ru/
Адрес: 198099, г. Санкт-Петербург, ул. Калинина, д. 2, корп. 4, лит. А