PRODUCT NO.
10022253-250CA
10022253-250CALF

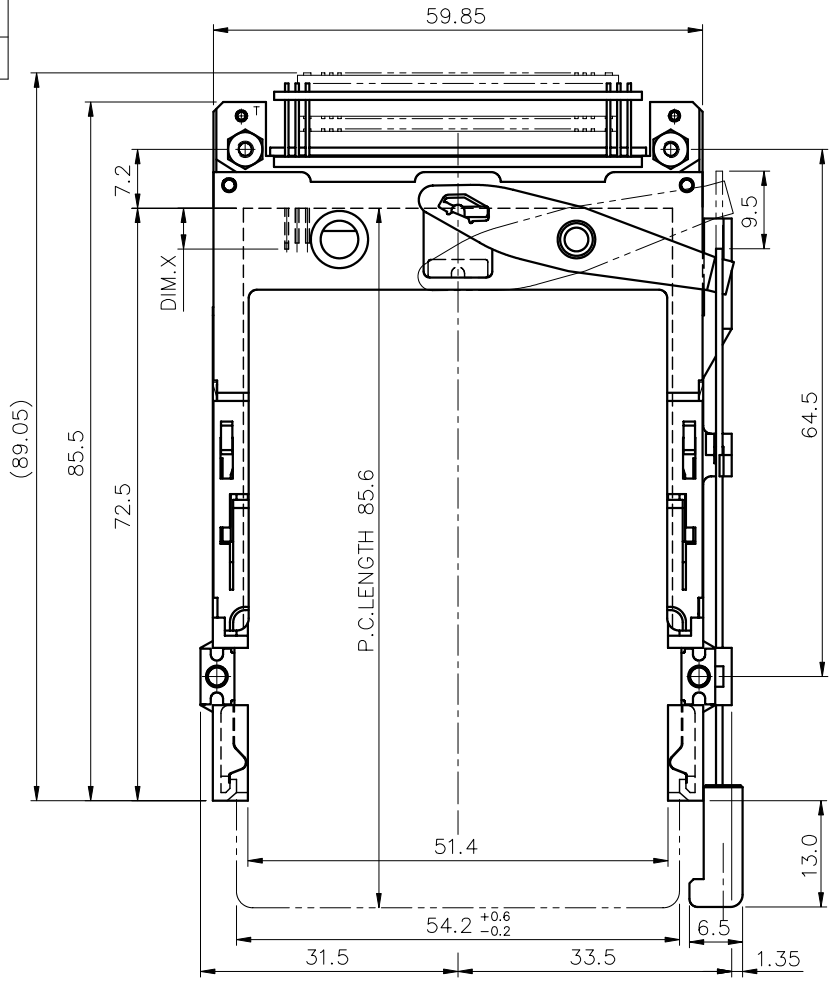

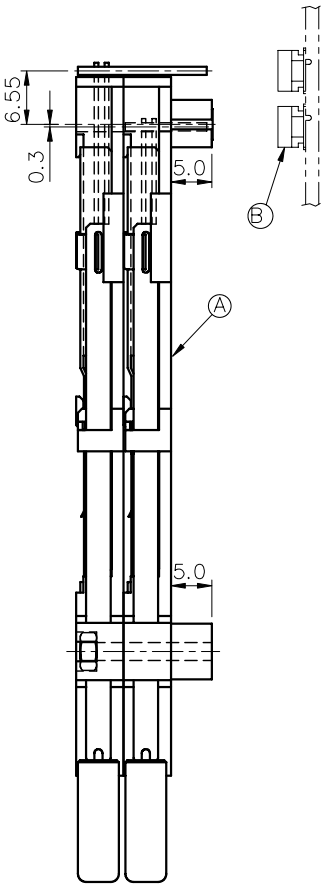

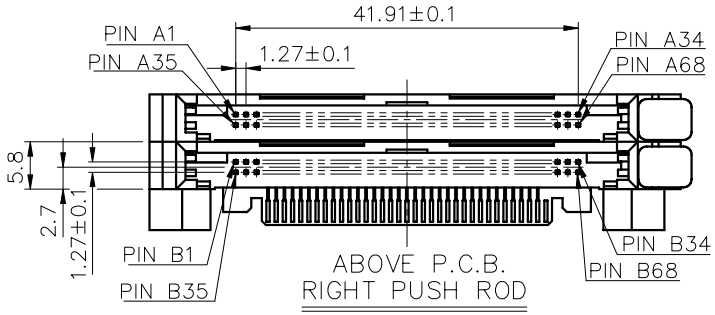

mat'l code				tolerance unless otherwise specified			CUSTOMER COPY	FCI www.fciconnect.com
rev.	ecn no.	dr	date	linear	±0.30		projection	title PCMCIA TRANSITION BOARD 3.3V, SMT TYPE 1/2/3
A	T03-0238	W L	06/20/03					
B	N04-0092	W B	12/01/04	angles	± 2°			
				dr	WENDY CHEN	01/27/03	unit mm/inch	product family PCMCIA / code
				engr	SPENCER LAI	01/27/03		size A3 / dwg no. 10022253
				chr	SCOTT LU	01/27/03	scale 1.2:1	sheet 1 OF 2
				appd	JENN TSAO	01/27/03		
sheet	revision	B	B					
index	sheet	1	2					

Tous droits strictement reserves. Reproduction ou communication a des tiers int sous quelque forme que ce soit sans autorisation ecrite du propietaire. propriete de c BERG ELECTRONICS. Droits de reproduction BERG ELECTRONICS bv

All rights strictly reserved. Reproduction or issue to third parties in any for whatever is not permitted without written authority from the proprietor. Property of c BERG ELECTRONICS. Copyright BERG ELECTRONICS bv

NOTES:

1. 8mm MIN. CARD EJECT.
2. EJECT TRAVEL: 9.5mm
3. PUSH ROD LOCATION AND P.C.B. SIDE ARE AS APPEARS INSTALLED.
4. MATERIAL
   - 4.1 HEADER ASS'Y:
     - PLASTIC : HOUSING ...LCP UL94V-0 BLACK
     - PIN : COPPER ALLOY
     - PCB : FR4
   - 4.2 EJECT MECHANISM ASS'Y:
     - PLASTIC : GUIDE: POLYPHTHARAMID UL94V-0 BLACK
     - : BUTTON: POLYPHTHARAMID UL94V-0 BLACK
     - PLATE AND PUSH ROD : STAINLESS
     - EMI CONTACT: PHOSPHOR BRONZE
5. FINISH (PIN)
   - UNDER PLATING : 0.5μm MIN. Ni
   - CONTACT AREA : 0.1μm MIN. GOLD OVER 0.5μm MIN. Pd-Ni
   - SOLDER TAIL(TIN LEAD OPTION) : 2.5μm MIN. Sn-Pb
   - SOLDER TAIL(LEAD FREE OPTION) : 2.5μm MIN. PURE TIN
6. IF LEAD FREE P/N. THE HOUSING WILL WITHSTAND EXPOSURE TO 260°C PEAK TEMPERATURE FOR 10 SECONDS IN A WAVE SOLDER APPLICATION WITH A 1.00MM MINIMUM THICK CIRCUIT BOARD.
7. LEAD FREE PRODUCT MEETS EUROPEAN UNION DIRECTIVES AND OTHER COUNTRY REGULATIONS AS DISCRIBLED IN GS-22-008
8. IF LEAD FREE P/N. PACKAGING MEETS GS-14-920 SPECIFICATION
9. DIM "X"

4.25±0.1	3.5±0.1	5.0±0.1
OTHERS	36,67	1,17,34,35,51,68

ORDERING INFORMATION

NAME	PART NO.	Q'TY
(A) EJECT HEADER ASS'Y	10022253-250CA	1
(B) MATING RECEPTACLE	91931-31169	2

NAME	PART NO.	Q'TY
(A) EJECT HEADER ASS'Y	10022253-250CALF	1
(B) MATING RECEPTACLE	91931-31169LF	2

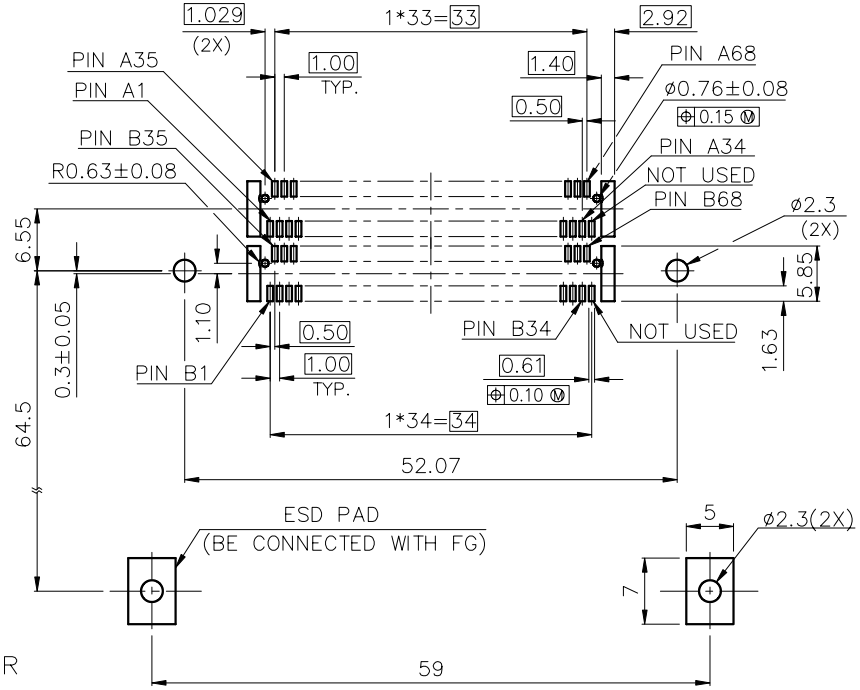

BOARD VIEW FROM CONNECTOR MOUNTED SIDE
TOP OF BOARD IN APPLICATION

mat'l code				tolerance unless otherwise specified			CUSTOMER COPY	FCI www.fciconnect.com	
rev.	ecn no.	dr	date	linear	±0.1		projection	title P.C.B LAYOUT	
A									
B				angles					
				dr	WENDY CHEN	01/27/03	unit mm/inch	product family PCMCIA	code
				engr	SPENCER LAI	01/27/03		size A3 / dwg no. 10022253	sheet 2 OF
				chr	SCOTT LU	01/27/03	scale		
				appd	JENN TSAO	01/27/03			
sheet index	revision sheet								

Tous droits strictement reserves. Reproduction ou communication a des tiers int sous quelque forme que ce soit sans autorisation ecrite du propietaire. propriete de c BERG ELECTRONICS. Droits de reproduction BERG ELECTRONICS bv

All rights strictly reserved. Reproduction or issue to third parties in any for whatever is not permitted without written authority from the proprietor. Property of c BERG ELECTRONICS. Copyright BERG ELECTRONICS bv

OCEAN CHIPS
Океан Электроники
Поставка электронных компонентов

Компания «Океан Электроники» предлагает заключение долгосрочных отношений при поставках импортных электронных компонентов на взаимовыгодных условиях!

Наши преимущества:

- Поставка оригинальных импортных электронных компонентов напрямую с производств Америки, Европы и Азии, а так же с крупнейших складов мира;
- Широкая линейка поставок активных и пассивных импортных электронных компонентов (более 30 млн. наименований);
- Поставка сложных, дефицитных, либо снятых с производства позиций;
- Оперативные сроки поставки под заказ (от 5 рабочих дней);
- Экспресс доставка в любую точку России;
- Помощь Конструкторского Отдела и консультации квалифицированных инженеров;
- Техническая поддержка проекта, помощь в подборе аналогов, поставка прототипов;
- Поставка электронных компонентов под контролем ВП;
- Система менеджмента качества сертифицирована по Международному стандарту ISO 9001;
- При необходимости вся продукция военного и аэрокосмического назначения проходит испытания и сертификацию в лаборатории (по согласованию с заказчиком);
- Поставка специализированных компонентов военного и аэрокосмического уровня качества (Xilinx, Altera, Analog Devices, Intersil, Interpoint, Microsemi, Actel, Aeroflex, Peregrine, VPT, Syfer, Eurofarad, Texas Instruments, MS Kennedy, Miteq, Cobham, E2V, MA-COM, Hittite, Mini-Circuits, General Dynamics и др.);

Компания «Океан Электроники» является официальным дистрибьютором и эксклюзивным представителем в России одного из крупнейших производителей разъемов военного и аэрокосмического назначения **«JONHON»**, а так же официальным дистрибьютором и эксклюзивным представителем в России производителя высокотехнологичных и надежных решений для передачи СВЧ сигналов **«FORSTAR»**.

AVIC JONHON

«JONHON» (основан в 1970 г.)

Разъемы специального, военного и аэрокосмического назначения:

(Применяются в военной, авиационной, аэрокосмической, морской, железнодорожной, горно- и нефтедобывающей отраслях промышленности)

«FORSTAR» (основан в 1998 г.)

ВЧ соединители, коаксиальные кабели, кабельные сборки и микроволновые компоненты:

(Применяются в телекоммуникациях гражданского и специального назначения, в средствах связи, РЛС, а так же военной, авиационной и аэрокосмической отраслях промышленности).

FORSTAR®

Телефон: 8 (812) 309-75-97 (многоканальный)
Факс: 8 (812) 320-03-32
Электронная почта: ocean@oceanchips.ru
Web: http://oceanchips.ru/
Адрес: 198099, г. Санкт-Петербург, ул. Калинина, д. 2, корп. 4, лит. А