SR13C-A1

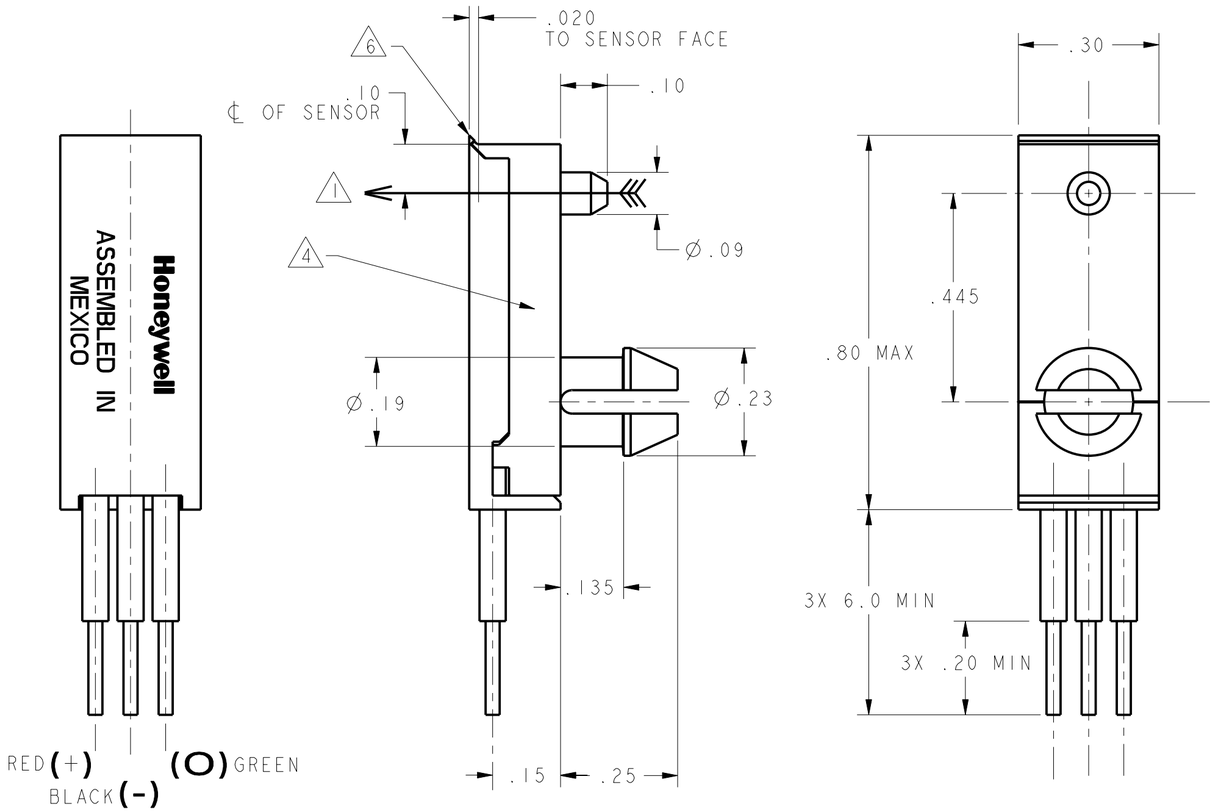


## MAGNETIC CHARACTERISTICS 2

| | | |
|---|---|---|
| TEMPERATURE RANGE | 25°C | -20°C TO 85°C |
| OPERATING GAUSS MAX | 180 | 215 |
| RELEASE GAUSS MIN | 75 | 60 |
| DIFFERENTIAL GAUSS MIN | 25 | 10 |

## ELECTRICAL CHARACTERISTICS -40 TO 125°C 4.5 TO 24 VDC

| | MINIMUM | MAXIMUM |
|---|---|---|
| SUPPLY CURRENT | | 13 mA |
| OUTPUT VOLTAGE (ON) (SINKING 10 mA) | | 0.4 VOLTS |
| VOLTAGE APPPLIED TO OUTPUT (OFF) | | 24 VOLTS |
| OUTPUT CURRENT MAX | | 20 mA |
| OUTPUT LEAKAGE CURRENT (OFF) | | 5 µA |
| OUTPUT SWITCHING TIME | | |
| RISE TIME (10% TO 90%) | | 1.5 µS |
| FALL TIME (90% TO 10%) | | 1.5 µS |

## ABSOLUTE MAXIMUM RATINGS 3

| | |
|---|---|
| TEMPERATURE | -40°C TO +150°C |
| SUPPLY VOLTAGE | -1 VDC TO 25 VDC |
| VOLTAGE EXTERNALLY APPLIED TO OUTPUT | 25 VDC WITH SWITCH IN OFF COND. ONLY<br>-0.5 VDC WITH SWITCH IN ON OR OFF COND. |
| OUTPUT CURRENT | 50 mA |
| MAGNETIC FLUX | NO LIMIT |

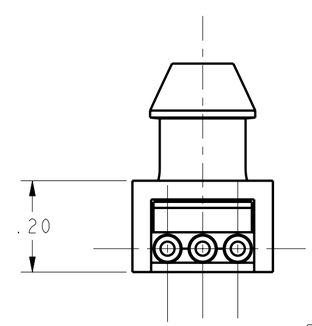


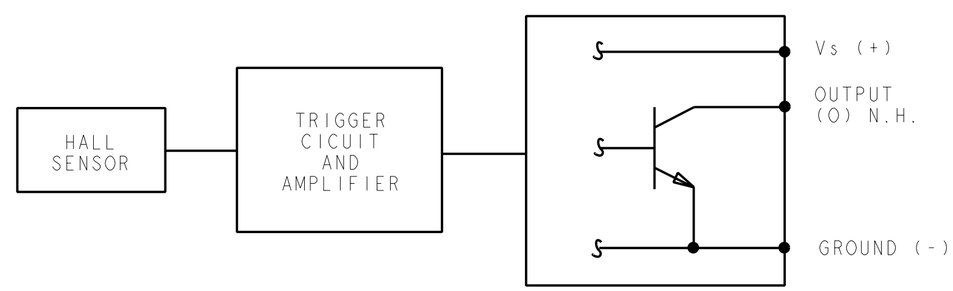


## BLOCK DIAGRAM CURRENT SINKING OUTPUT

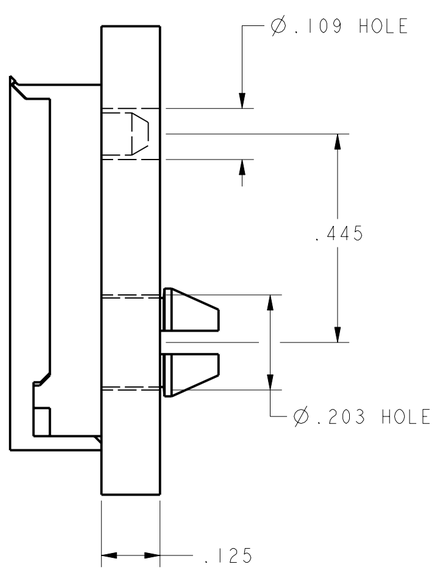


## SUGGESTED MOUNTING DETAIL

NOTES

1. THE MAGNETIC FLUX USED TO OPERATE THE SWITCH MUST BE IN THE DIRECTION AND LOCATION SHOWN (THIS ASSUMES THE CONVENTION THAT THE DIRECTION OF THE EXTERNAL FLUX OF A MAGNET IS FROM THE NORTH TO THE SOUTH POLE OF THE MAGNET)
2. THE MAGNETIC FIELD STRENGTH (GAUSS) REQUIRED TO CAUSE THE SWITCH TO CHANGE STATE (OPERATE AND RELEASE) WILL BE AS SPECIFIED IN THE MAGNETIC CHARACTERISTICS. TO TEST THE SWITCH AGAINST THE SPECIFIED MAGNETIC CHARACTERISTICS THE SWITCH MUST BE PLACED IN A UNIFORM MAGNETIC FIELD
3. ABSOLUTEE MAXIMUM RATINGS ARE NOT GUARANTEED AS THE MAXIMUM LIMITS (ABOVE RECOMMENDED OPERATING CONDITIONS) ARE APPROACHED NOR WILL THE DEVICE NECESSARILY OPERATE AT MAXIMUM RATING
4. DATE CODE(YYWW) AND PART NUMBER LOCATED IN THIS AREA

5 - LEADWIRES ARE 24 GAUGE STRANDED

6. AFTER CLOSURE, HINGE BULGING IS ACCEPTABLE, BUT ANY JAGGED TEARING CAUSING LARGE SEPARATIONS GREATER THAN .010 IS UNACCEPTABLE

CAUTION
ELECTROSTATIC SENSITIVE DEVICES
DO NOT OPEN OR HANDLE EXCEPT AT A STATIC FREE WORKSTATION
ESD SENSITIVITY: CLASS 3

ANSI Y14.5M-1982 APPLIES

THIS DRAWING COVERS A PROPRIETARY ITEM AND IS THE PROPERTY OF MICRO SWITCH. A DIVISION OF HONEYWELL. THIS DRAWING IS NOT TO BE COPIED OR USED WITHOUT THE APPROVAL OF MICRO SWITCH.

MICRO SWITCH a Honeywell Division
FED. MFG. CODE 91929

MAGNETICALLY OPERATED HALL SENSOR

CATALOG LISTING
SR13C-A1

THIRD ANGLE PROJECTION

SCALE 4 : 1

DO NOT SCALE PRINT

UNLESS OTHERWISE SPECIFIED TOLERANCES ARE

| | | |
|---|---|---|
| ONE PLACE | (.0) | ±.030 |
| TWO PLACES | (.00) | ±.015 |
| THREE PLACES | (.000) | ±.005 |
| ANGLES | | ± |

WEIGHT

SR13C-A1 | PAGE 1 OF 1 | RELEASE NO. DR-5244 | DRAWING NUMBER | ISSUE 4 | REPLACES XI11671-SR

REVISIONS
A PR-24132 LJK 30 JUN 99
B CO-95556 TSM 13 OCT 99
C 201747 GRT 27 NOV 00

CHECK | CHECK | 21MAY99 JAF | CHECK | 21MAY99 LJK | DRAWN | PTC/CAD 3D

# OCEAN CHIPS
## Океан Электроники
### Поставка электронных компонентов

Компания «Океан Электроники» предлагает заключение долгосрочных отношений при поставках импортных электронных компонентов на взаимовыгодных условиях!

Наши преимущества:

- Поставка оригинальных импортных электронных компонентов напрямую с производств Америки, Европы и Азии, а так же с крупнейших складов мира;
- Широкая линейка поставок активных и пассивных импортных электронных компонентов (более 30 млн. наименований);
- Поставка сложных, дефицитных, либо снятых с производства позиций;
- Оперативные сроки поставки под заказ (от 5 рабочих дней);
- Экспресс доставка в любую точку России;
- Помощь Конструкторского Отдела и консультации квалифицированных инженеров;
- Техническая поддержка проекта, помощь в подборе аналогов, поставка прототипов;
- Поставка электронных компонентов под контролем ВП;
- Система менеджмента качества сертифицирована по Международному стандарту ISO 9001;
- При необходимости вся продукция военного и аэрокосмического назначения проходит испытания и сертификацию в лаборатории (по согласованию с заказчиком);
- Поставка специализированных компонентов военного и аэрокосмического уровня качества (Xilinx, Altera, Analog Devices, Intersil, Interpoint, Microsemi, Actel, Aeroflex, Peregrine, VPT, Syfer, Eurofarad, Texas Instruments, MS Kennedy, Miteq, Cobham, E2V, MA-COM, Hittite, Mini-Circuits, General Dynamics и др.);

Компания «Океан Электроники» является официальным дистрибьютором и эксклюзивным представителем в России одного из крупнейших производителей разъемов военного и аэрокосмического назначения **«JONHON»**, а так же официальным дистрибьютором и эксклюзивным представителем в России производителя высокотехнологичных и надежных решений для передачи СВЧ сигналов **«FORSTAR»**.

AVIC JONHON

**«JONHON»** (основан в 1970 г.)

Разъемы специального, военного и аэрокосмического назначения:

(Применяются в военной, авиационной, аэрокосмической, морской, железнодорожной, горно- и нефтедобывающей отраслях промышленности)

**«FORSTAR»** (основан в 1998 г.)

ВЧ соединители, коаксиальные кабели, кабельные сборки и микроволновые компоненты:

(Применяются в телекоммуникациях гражданского и специального назначения, в средствах связи, РЛС, а так же военной, авиационной и аэрокосмической отраслях промышленности).

FORSTAR®

Телефон: 8 (812) 309-75-97 (многоканальный)
Факс: 8 (812) 320-03-32
Электронная почта: ocean@oceanchips.ru
Web: http://oceanchips.ru/
Адрес: 198099, г. Санкт-Петербург, ул. Калинина, д. 2, корп. 4, лит. А