THIS DRAWING IS UNPUBLISHED.
VERTRAULICHE UNVEROEFFENTLICHTE ZEICHNUNG
© COPYRIGHT 1997 BY AMP INCORPORATED.
RELEASED FOR PUBLICATION ,1997
FREI FUER VEROEFFENTLICHUNG
ALL RIGHTS RESERVED.
ALLE REICHTE VORBEHALTEN.

MATED WITH:
PASSEND ZU:
BG6

LOC	DIST
A1	–

PROJECT NR.: –

REVISIONS
ANDERUNGEN

P	LTR	DESCRIPTION BESCHREIBUNG	DATE	DWN	APVD
	A1	neu gezeichnet; EG00-1719-03	08.05.03	SR	SM

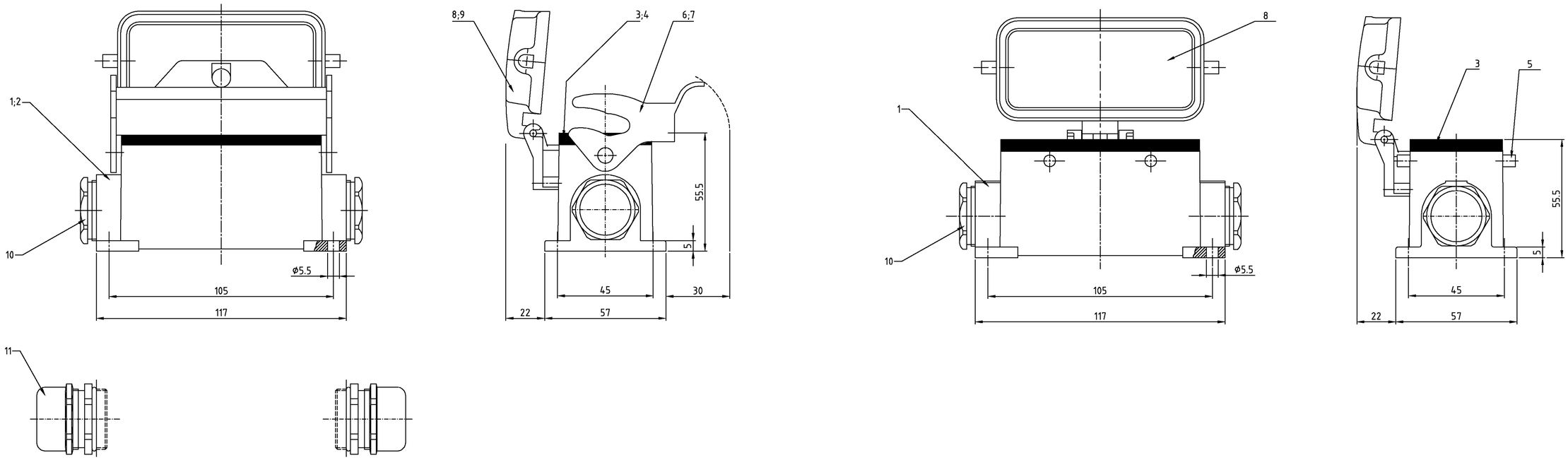

Notes:

1. Material: Housing: aluminium diecasting alloy
   Seals: Neoprene
2. Surface: Varnisch- aluminiumoxid+
   Varnisch black
   - grey
3. Varnish on the inside not necessarily

Bemerkungen:

1. Material: Gehäuse: Alu-Druckguß-Legierung
   Dichtung: Neoprene
2. Oberfläche: Lackierung - Aluminiumoxid+
   Lackierung schwarz
   - grau
3. Lackierung im Gehäuseinnere ist nicht notwendig

					①	②	③		
2	2			Hutverschraubung	Messing	vernickelt	blau/blue	11	PG21
		2	2	DS-Kabelverschraubung	Messing	vernickelt	blau/blue	10	PG21
1	1			Deckel HB-K	aluminium/ALU	aluminium oxid	black/schwarz	9	
		1	1	Deckel HB	aluminium/ALU	–	grey/grau	8	
1	1			LB-Bügel	V2A	blank	–	7	
		1		LB-Bügel	Stahl/steel	verzinkt	blau/blue	6	
			4	VS-Bügelbolzen	Stahl/steel	verzinkt	blau/blue	5	
1				Profildichtung	Viton	–	grey/grau	4	
	1	1	1	Profildichtung	Neoprene	–	black/schwarz	3	
1	1			Sockelgehäuse HB-K	aluminium/ALU	aluminium oxid	black/schwarz	2	
		1	1	Sockelgehäuse HB	aluminium/ALU	–	grey/grau	1	
0-1	2-2	1-2	1-6	DESCRIPTION / BENENNUNG	MATERIAL	SURFACE / OBERFLÄCHE	COLOR / FARBE	ITEM NO. POS.	REMARKS / BEMERKUNGEN

HB-K.16.SGD-LB.2.21.V
HB-K.16.SGD-LB.2.21
HB.16.SGD-LB.2.21
HB.16.SGD.2.21

ORDERING TEXT / BESTELLTEXT

THIS DRAWING IS A CONTROLLED DOCUMENT FOR AMP INCORPORATED.
IT IS SUBJECT TO CHANGE AND THE CONTROLLING ENGINEERING ORGANIZATION SHOULD BE CONTACTED FOR THE LATEST REVISION.
DIESES DOKUMENT IST EIGENTUM DER AMP INCORPORATED. ES UNTERLIEGT ANDERUNGEN. ADRESSIEREN SIE DEN VERANTWORTLICHEN PERSONALANSCHRIFT ZEITNAH, UM SICHERZUSTELLEN, DOS ZEITNAHE LETZTERREICHTNER ANDERUNGSSTAND EINGEARBEITET WURDE AUF ANFRAGE.

DIMENSIONS:
DIMENSIONEN:
mm

TOLERANCES UNLESS OTHERWISE SPECIFIED:
ALLGEMEINTOLERANZEN
n. ISO 8015
n. ISO 2768 – mH -E
n. DIN 16901 – T2.0
0 PLC
1 PLC
2 PLC
3 PLC
ANGLES/WINKEL ±–

MATERIAL ①

FINISH/OBERFLAECHE/FARBE ②

DWN Schneider 08.05.2003
CHK Schweiger 08.05.2003
APVD –
PRODUCT SPEC PRODUKTSPEZ. 108-74001, 74003
APPLICATION SPEC VERARBEITUNGSSPEZ. 114-74001, 74004
WEIGHT GEWICHT –

AMP
HTS Elektrotechnik
53819 Neunkirchen, Germany

NAME
SURFACE-MOUNTED HOUSING
SOCKELGEHÄUSE HB.16.SGD.2.21

SIZE	CAGE CODE	DRAWING NO ZEICHNUNGS-NR.	RESTRICTED TO NUR FUER
A1	00779	C=1102309	–

CUSTOMER DRAWING /KUNDENZEICHNUNG | MASSSTAB 1:1 | BLATT 1 | OF VON 1 | REV A1

AMP 4405 REV 27JUN96 This is a TRANSLATED file from Computervision, Inc., Medusa Revision 12.2.5T

OCEAN CHIPS
Океан Электроники
Поставка электронных компонентов

Компания «Океан Электроники» предлагает заключение долгосрочных отношений при поставках импортных электронных компонентов на взаимовыгодных условиях!

Наши преимущества:

- Поставка оригинальных импортных электронных компонентов напрямую с производств Америки, Европы и Азии, а так же с крупнейших складов мира;
- Широкая линейка поставок активных и пассивных импортных электронных компонентов (более 30 млн. наименований);
- Поставка сложных, дефицитных, либо снятых с производства позиций;
- Оперативные сроки поставки под заказ (от 5 рабочих дней);
- Экспресс доставка в любую точку России;
- Помощь Конструкторского Отдела и консультации квалифицированных инженеров;
- Техническая поддержка проекта, помощь в подборе аналогов, поставка прототипов;
- Поставка электронных компонентов под контролем ВП;
- Система менеджмента качества сертифицирована по Международному стандарту ISO 9001;
- При необходимости вся продукция военного и аэрокосмического назначения проходит испытания и сертификацию в лаборатории (по согласованию с заказчиком);
- Поставка специализированных компонентов военного и аэрокосмического уровня качества (Xilinx, Altera, Analog Devices, Intersil, Interpoint, Microsemi, Actel, Aeroflex, Peregrine, VPT, Syfer, Eurofarad, Texas Instruments, MS Kennedy, Miteq, Cobham, E2V, MA-COM, Hittite, Mini-Circuits, General Dynamics и др.);

Компания «Океан Электроники» является официальным дистрибьютором и эксклюзивным представителем в России одного из крупнейших производителей разъемов военного и аэрокосмического назначения **«JONHON»**, а так же официальным дистрибьютором и эксклюзивным представителем в России производителя высокотехнологичных и надежных решений для передачи СВЧ сигналов **«FORSTAR»**.

AVIC JONHON

«JONHON» (основан в 1970 г.)

Разъемы специального, военного и аэрокосмического назначения:

(Применяются в военной, авиационной, аэрокосмической, морской, железнодорожной, горно- и нефтедобывающей отраслях промышленности)

«FORSTAR» (основан в 1998 г.)

ВЧ соединители, коаксиальные кабели, кабельные сборки и микроволновые компоненты:

(Применяются в телекоммуникациях гражданского и специального назначения, в средствах связи, РЛС, а так же военной, авиационной и аэрокосмической отраслях промышленности).

FORSTAR®

Телефон: 8 (812) 309-75-97 (многоканальный)
Факс: 8 (812) 320-03-32
Электронная почта: ocean@oceanchips.ru
Web: http://oceanchips.ru/
Адрес: 198099, г. Санкт-Петербург, ул. Калинина, д. 2, корп. 4, лит. А