REV.	ECN.NO.	MODIFY.CONTENT	DATE
X2	XXXXX	ADD WATERPROOL LEVEL	2017.11.09
X3	XXXXX	Add Main case proposal size	2017.12.20
X4	XXXXX	UPDATE WATERPROOL LEVEL	2018.03.27
X5	XXXXX	Increase the solder joint	2018.04.10

REFERENCE DRAWING

Notes:
1.Coplanarity : 0.08Max before IR, 0.10Max after IR.
2.Tongue position : 0.08Max before reflow, 0.12Max after reflow.
X2 3.P/N :124018612112A
4.Packaging type: carrier tape.
5.Dimension marked Ⓧ should be checked by QC and process.
Marked ▽ Should also check the CPK (CPK>=1.33) data.
6.No burrs are allowed on the contact area and solder tail area,
the maximum allowed stamping burrs is 0.05mm unless otherwise specified.
7.Material should be fulfilled Amphenol spec# SSN002
AND Customer Requirements,for halogen free products,also need to meet SSN004
X4 X2 8.Waterprool level:IP67

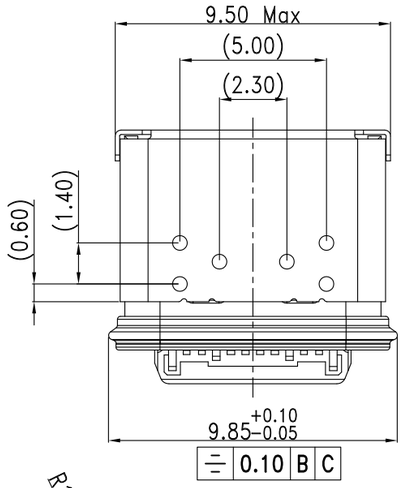

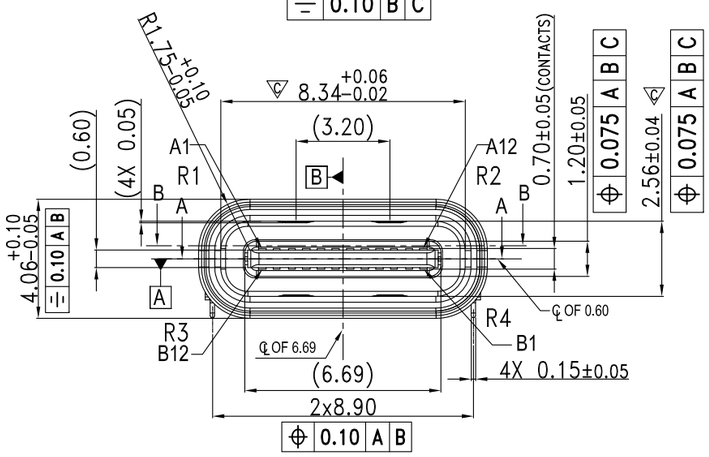

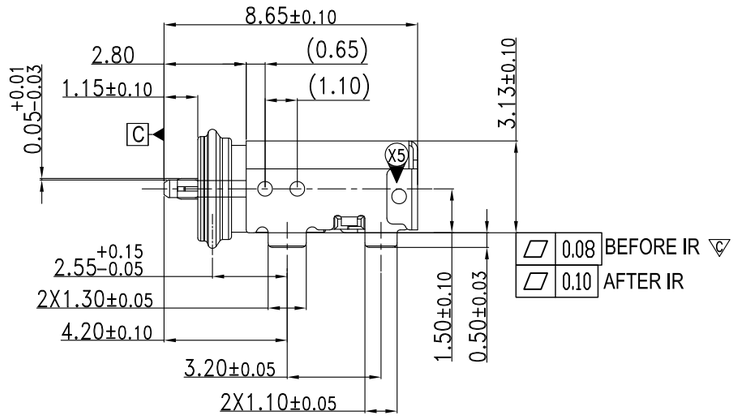

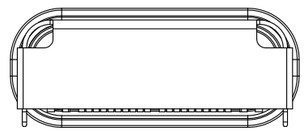

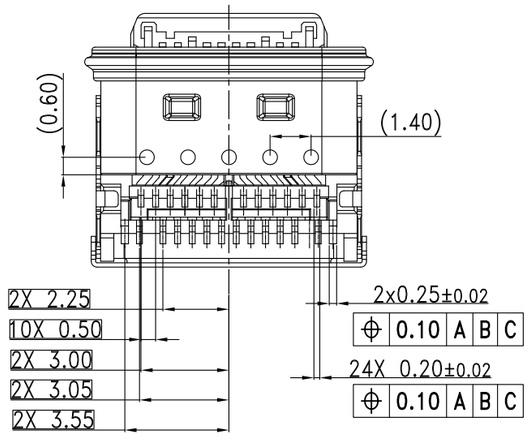

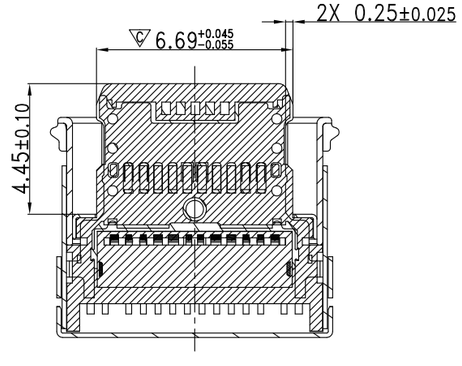

SECTION A-A
SCACE 1:1

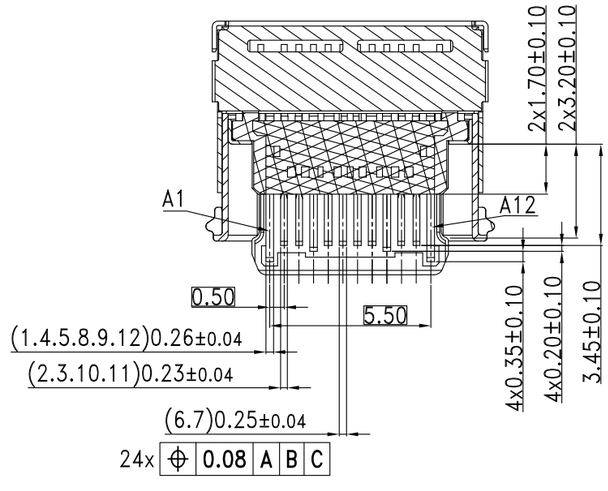

SECTION B-B
SCACE 1:1

GENERAL	TOLERANCE	FILE.NO.	C12401861_X5	PART.NO.	124018612112A	DRAWN	Sam.Zheng	MATERIAL		SCALE	1:1
X.±0.50	x.°± 5°	REV.	X5	TITLE	USB TYPE C CONNECTOR	CHECKED	Michael.Qin	DATE	2018.04.10	UNIT	MM
.X±0.38	.x°± 2°	SIZE		SHEET	1 OF 2	APPROVED	Weison.Lu	Amphenol Shouhmin Industry			
.XX±0.25	.xx± 1°	A4									

REV.	ECN.NO.	MODIFY.CONTENT	DATE
X2	XXXXX	ADD WATERPROOL LEVEL	2017.11.09
X3	XXXXX	Add Main case proposal size	2017.12.20
X4	XXXXX	UPDATE WATERPROOL LEVEL	2018.03.27
X5	XXXXX	Increase the solder joint	2018.04.10

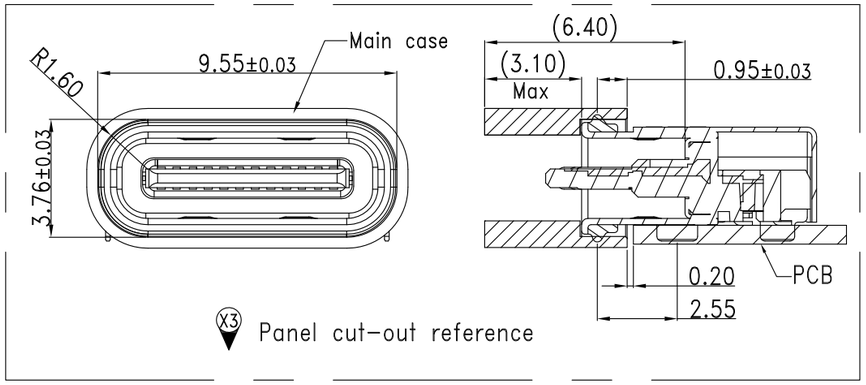

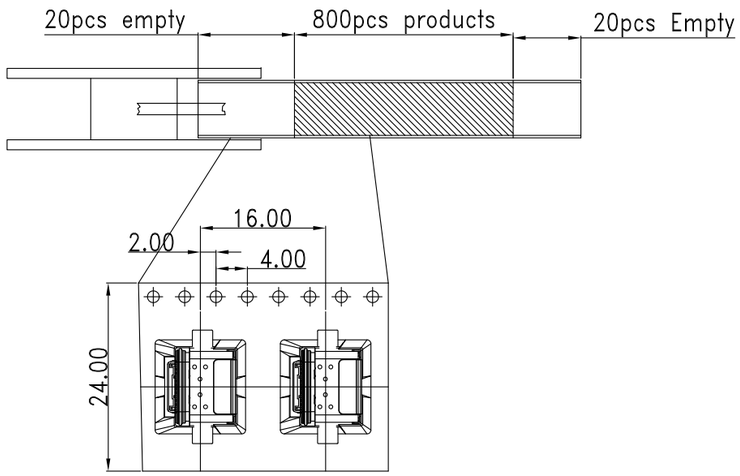

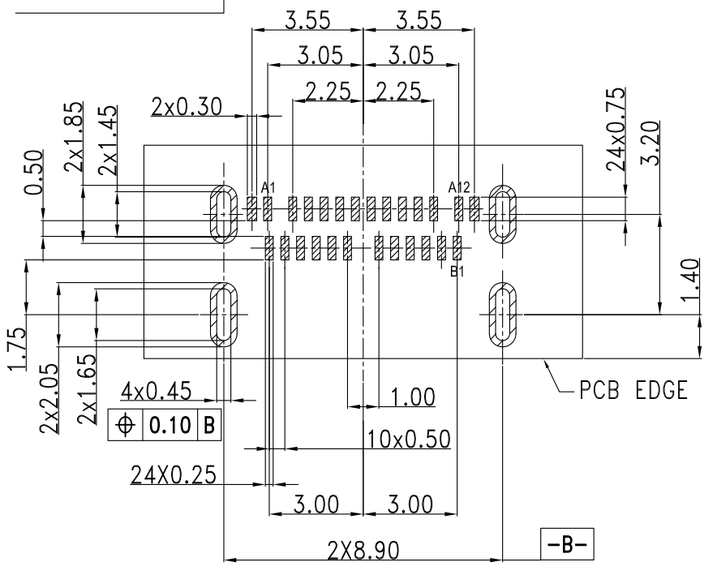

RECOMMENDED PCB LAYOUT
(Tolerance=±0.05)

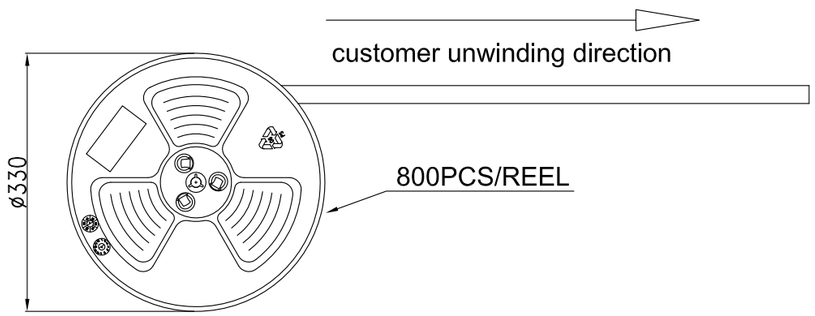

PACK DIRECTION

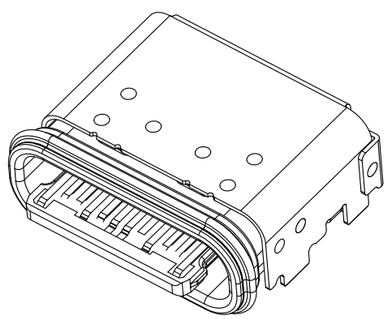

ITEM	DESCRIPTION	Q'TY		FINISH
8	LIM	1	SILICA GEL	BLACK
7	SMALL SHELL	1	STAINLESS	NICKEL: 50U" MIN
6	MAIN SHELL	1	STAINLESS	CLEAN
5	SUB-SHELL	1	STAINLESS	SOLDER NICKEL: 50U" MIN
4	TOP TERMINAL	1	COPPER ALLOY	MATING SIDE:30u" AU MIN; SOLDER TAIL:GOLD FLASH, 50u" NICKEL OVERALL.
3	BOTTOM TERMINAL	1	COPPER ALLOY	MATING SIDE:30u" AU MIN; SOLDER TAIL:GOLD FLASH, 50u" NICKEL OVERALL.
2	MID PLATE	1	STAINLESS	SOLDER NICKEL: 50U" MIN
1	MAIN HOUSING	1	PLASTIC	BLACK

BILL OF MATERIAL

GENERAL	TOLERANCE	FILE.NO.	C12401861_X5	PART.NO.	124018612112A	DRAWN	Sam.Zheng	MATERIAL		SCALE	1:1
X.±0.50	x.°± 5°	REV.	X5	TITLE	USB TYPE C CONNECTOR	CHECKED	Michael.Qin	DATE	2018.04.10	UNIT	MM
.X±0.38	.x°± 2°	SIZE									
.XX±0.25	.xx± 1°	A4		SHEET	2 OF 2	APPROVED	Weison.Lu	Amphenol Shouhmin Industry			

OCEAN CHIPS
Океан Электроники
Поставка электронных компонентов

Компания «Океан Электроники» предлагает заключение долгосрочных отношений при поставках импортных электронных компонентов на взаимовыгодных условиях!

Наши преимущества:

- Поставка оригинальных импортных электронных компонентов напрямую с производств Америки, Европы и Азии, а так же с крупнейших складов мира;
- Широкая линейка поставок активных и пассивных импортных электронных компонентов (более 30 млн. наименований);
- Поставка сложных, дефицитных, либо снятых с производства позиций;
- Оперативные сроки поставки под заказ (от 5 рабочих дней);
- Экспресс доставка в любую точку России;
- Помощь Конструкторского Отдела и консультации квалифицированных инженеров;
- Техническая поддержка проекта, помощь в подборе аналогов, поставка прототипов;
- Поставка электронных компонентов под контролем ВП;
- Система менеджмента качества сертифицирована по Международному стандарту ISO 9001;
- При необходимости вся продукция военного и аэрокосмического назначения проходит испытания и сертификацию в лаборатории (по согласованию с заказчиком);
- Поставка специализированных компонентов военного и аэрокосмического уровня качества (Xilinx, Altera, Analog Devices, Intersil, Interpoint, Microsemi, Actel, Aeroflex, Peregrine, VPT, Syfer, Eurofarad, Texas Instruments, MS Kennedy, Miteq, Cobham, E2V, MA-COM, Hittite, Mini-Circuits, General Dynamics и др.);

Компания «Океан Электроники» является официальным дистрибьютором и эксклюзивным представителем в России одного из крупнейших производителей разъемов военного и аэрокосмического назначения **«JONHON»**, а так же официальным дистрибьютором и эксклюзивным представителем в России производителя высокотехнологичных и надежных решений для передачи СВЧ сигналов **«FORSTAR»**.

AVIC JONHON

«JONHON» (основан в 1970 г.)

Разъемы специального, военного и аэрокосмического назначения:

(Применяются в военной, авиационной, аэрокосмической, морской, железнодорожной, горно- и нефтедобывающей отраслях промышленности)

«FORSTAR» (основан в 1998 г.)

ВЧ соединители, коаксиальные кабели, кабельные сборки и микроволновые компоненты:

(Применяются в телекоммуникациях гражданского и специального назначения, в средствах связи, РЛС, а так же военной, авиационной и аэрокосмической отраслях промышленности).

FORSTAR®

Телефон: 8 (812) 309-75-97 (многоканальный)
Факс: 8 (812) 320-03-32
Электронная почта: ocean@oceanchips.ru
Web: http://oceanchips.ru/
Адрес: 198099, г. Санкт-Петербург, ул. Калинина, д. 2, корп. 4, лит. А