STRAIGHT PLUG EZ FIT TYPE

CABLE 1/4" SUPERFLEXIBLE CORRUGATED

R185A.030.200

Series : **ECO 7/16**

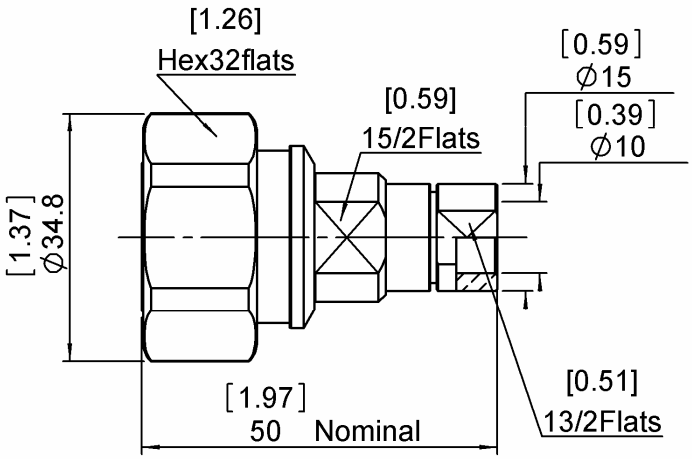

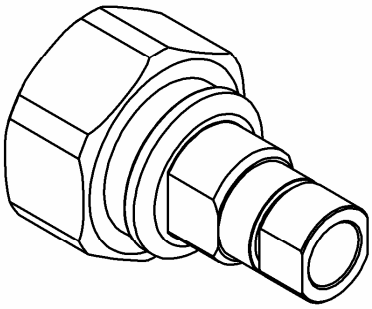

All dimensions are in mm.

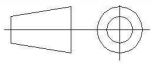

COMPONENTS	MATERIALS	PLATING (µm)
BODY	**BRASS**	**BBR**
CENTER CONTACT	**BRONZE**	**SILVER**
OUTER CONTACT		
INSULATOR	**PTFE**	
GASKET	**SILICONE RUBBER**	
OTHERS PARTS	**BRASS**	**BBR**
-	-	-
-	-	-

Issue : 0926 A

In the effort to improve our products, we reserve the right to make changes judged to be necessary.

RADIALL

STRAIGHT PLUG EZ FIT TYPE

CABLE 1/4" SUPERFLEXIBLE CORRUGATED

R185A.030.200

Series : **ECO 7/16**

PACKAGING

Standard	Unit	Other
20	**'W' option**	**Contact us**

ELECTRICAL CHARACTERISTICS

Impedance		**50**	Ω
Frequency		**0-3**	GHz
VSWR	**1.10 +**	**0.0000**	x F(GHz) Maxi
Insertion loss		**0.05**	√F(GHz) dB Maxi
RF leakage	- (	**NA**	- F(GHz)) dB Maxi
Voltage rating		**600**	Veff Maxi
Dielectric withstanding voltage		**1500**	Veff mini
Insulation resistance		**5000**	MΩ mini

MECHANICAL CHARACTERISTICS

Center contact retention		
Axial force – Mating end	**200**	N mini
Axial force – Opposite end	**100**	N mini
Torque	**NA**	N.cm mini
Recommended torque		
Mating	**3500**	N.cm
Panel nut	**NA**	N.cm
Clamp nut	**950**	N.cm
A/F clamp nut	**15.0000**	mm
Mating life	**100**	Cycles mini
Weight	**129.8000**	g

ENVIRONMENTAL

Operating temperature	**-40/+85**	° C
Hermetic seal	**NA**	Atm.cm3/s
Panel leakage	**NA**	

SPECIFICATION

CABLE ASSEMBLY

Stripping	a	b	c	d	e	f
mm	7.00	19.0	27.0	0.00	1.00	0.00

Assembly instruction :

Recommended cable(s)
FSJ1RN-50A - 1/4"
M2929Z
M2931Z

Characteristics indicated on this data sheet are those that can be achieved with the highest performance cable. Intrinsic limitations of the cable may diminish the performance of the assembly

Cable retention

- pull off	**200**	N mini
- torque	**NA**	N.cm

TOOLING

Part Number	Description	Hexagon
.	.	.
R282.010.030	STRIPPING TOOL	

OTHER CHARACTERISTICS

Watertightness:IP67

Issue : 0926 A

In the effort to improve our products, we reserve the right to make changes judged to be necessary.

RADIALL

STRAIGHT PLUG EZ FIT TYPE

CABLE 1/4" SUPERFLEXIBLE CORRUGATED

R185A.030.200

Series : **ECO 7/16**

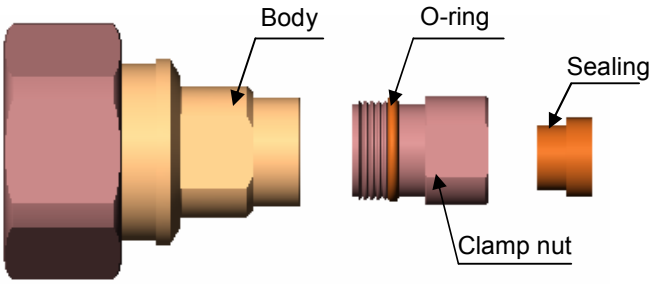

1

- Strip the cable.
- Do not damage the outer conductor.
- The end surface of inner conductor should be chamfered.
- Remove impurities such as copper scrap and burr on the end surface of the cable.

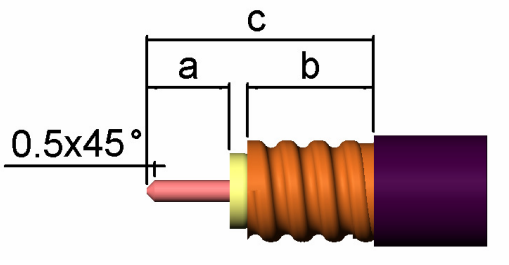

2

- Screw the sealing part along the outer conductor of the cable until stop.

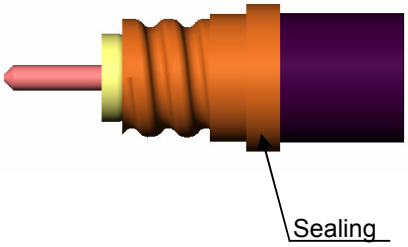

3

- Put the O-ring onto the clamp nut.
- Screw the clamp nut along the outer conductor of the cable, make dimension e right after tightening.

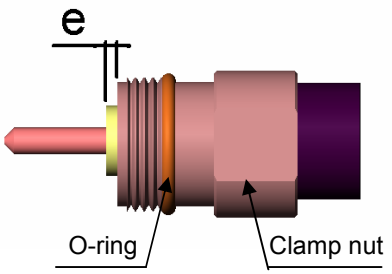

4

- Screw the body onto the cable assembly .
- Recommanded coupling torque : 950N.cm

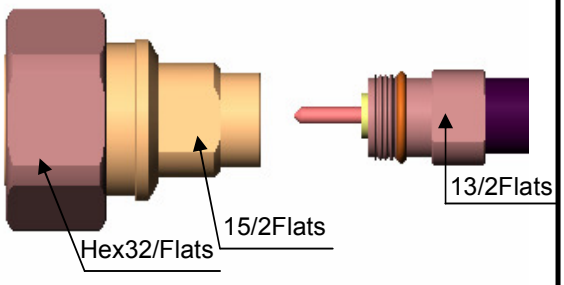

Issue : 0926 A

In the effort to improve our products, we reserve the right to make changes judged to be necessary.

RADIALL

OCEAN CHIPS
Океан Электроники
Поставка электронных компонентов

Компания «Океан Электроники» предлагает заключение долгосрочных отношений при поставках импортных электронных компонентов на взаимовыгодных условиях!

Наши преимущества:

- Поставка оригинальных импортных электронных компонентов напрямую с производств Америки, Европы и Азии, а так же с крупнейших складов мира;
- Широкая линейка поставок активных и пассивных импортных электронных компонентов (более 30 млн. наименований);
- Поставка сложных, дефицитных, либо снятых с производства позиций;
- Оперативные сроки поставки под заказ (от 5 рабочих дней);
- Экспресс доставка в любую точку России;
- Помощь Конструкторского Отдела и консультации квалифицированных инженеров;
- Техническая поддержка проекта, помощь в подборе аналогов, поставка прототипов;
- Поставка электронных компонентов под контролем ВП;
- Система менеджмента качества сертифицирована по Международному стандарту ISO 9001;
- При необходимости вся продукция военного и аэрокосмического назначения проходит испытания и сертификацию в лаборатории (по согласованию с заказчиком);
- Поставка специализированных компонентов военного и аэрокосмического уровня качества (Xilinx, Altera, Analog Devices, Intersil, Interpoint, Microsemi, Actel, Aeroflex, Peregrine, VPT, Syfer, Eurofarad, Texas Instruments, MS Kennedy, Miteq, Cobham, E2V, MA-COM, Hittite, Mini-Circuits, General Dynamics и др.);

Компания «Океан Электроники» является официальным дистрибьютором и эксклюзивным представителем в России одного из крупнейших производителей разъемов военного и аэрокосмического назначения **«JONHON»**, а так же официальным дистрибьютором и эксклюзивным представителем в России производителя высокотехнологичных и надежных решений для передачи СВЧ сигналов **«FORSTAR»**.

AVIC JONHON

«JONHON» (основан в 1970 г.)

Разъемы специального, военного и аэрокосмического назначения:

(Применяются в военной, авиационной, аэрокосмической, морской, железнодорожной, горно- и нефтедобывающей отраслях промышленности)

«FORSTAR» (основан в 1998 г.)

ВЧ соединители, коаксиальные кабели, кабельные сборки и микроволновые компоненты:

(Применяются в телекоммуникациях гражданского и специального назначения, в средствах связи, РЛС, а так же военной, авиационной и аэрокосмической отраслях промышленности).

FORSTAR®

Телефон: 8 (812) 309-75-97 (многоканальный)
Факс: 8 (812) 320-03-32
Электронная почта: ocean@oceanchips.ru
Web: http://oceanchips.ru/
Адрес: 198099, г. Санкт-Петербург, ул. Калинина, д. 2, корп. 4, лит. А