THIS DRAWING IS UNPUBLISHED. RELEASED FOR PUBLICATION -,-
© COPYRIGHT - BY TYCO ELECTRONICS CORPORATION ALL RIGHTS RESERVED.

LOC	DIST
DF	00

REVISIONS

P	LTR	DESCRIPTION	DATE	DWN	APVD
	1	CONVERTED RADAILL DWG TO TYCO ACAD DWG	08/04	—	—
	2	REVISED	03APR10	RF	JM

1. SHELL: ALUMINUM ALLOY 6061 T651
INSERT RETENTION CLIP & JACKSCREW SLEEVE: COPPER ALLOY PER ASTM B194
JACKSCREW KEY, CENTER LOCK, & RETAINING NUT: STAINLESS STEEL PER AISI 316
PROTECTIVE COVER: THERMOPLASTIC ELASTOMER

2. SHELL: ELECTROLESS NICKEL PER SAE AMS-C-26074, CLASS 1.

3. DATE CODE - YEAR & WEEK (YY WW)

4. INDEXING POINT FOR POLARIZATION.

5. SHELL CAVITY FOR GPRB SERIES INSERTS WITH KEYING CODE A.

6. SHELL CAVITY FOR GPRB SERIES INSERTS WITH KEYING CODE B.

7. PROTECTIVE COVERS NOT SHOWN FOR CLARITY.

8. SCREW HEAD DIAMETER: 6.00 [.236] MAX.

9. THE JACKSCREW AND RETAINING NUT ARE SHIPPED UNASSEMBLED.
THE CUSTOMER SHALL APPLY LOCTITE® PRODUCT 272 THREADLOCKING ADHESIVE WHEN INSTALLING THESE ON THE SHELL ASSEMBLY. LOCTITE® IS A REGISTERED TRADEMARK OF LOCTITE CORPORATION.

10. A SPANNER WRENCH TOOL, TYCO ELECTRONICS P/N 1738220-1 (WITH 1/4-in ADAPTER)OR 1738221-1 (WITH T-HANDLE), IS USED TO LOCK THE RETAINING NUT.
RECOMMENDED LOCKING TORQUE: 1.5 N-m [13 in-lb].

11. PITCH FOR SIDE-BY-SIDE MOUNTING: 19.50 [.768] MIN.

12. DESCRIPTIVE PART NUMBER: GPRB2PD13N
SERIES: GPRB
SHELL SIZE: 2 (TWO-CAVITY SHELL)
SHELL STYLE: P (PLUG)
MODIFICATION CODE: D (2x ø3.10mm THRU HOLES - FOR PANEL MOUNTING)
LOCKING AND POLARIZING DEVICE: 1 (JACKSCREW)
POLARIZATION CODE: 3 (N-Z JACKSCREW HARDWARE SHIPPED UNASSEMBLED)
SHELL PLATING: N (NICKEL PLATING)

13. THIS PRODUCT IS SOLD BY TYCO ELECTRONICS UNDER A LICENSE FROM RADIALL SA.

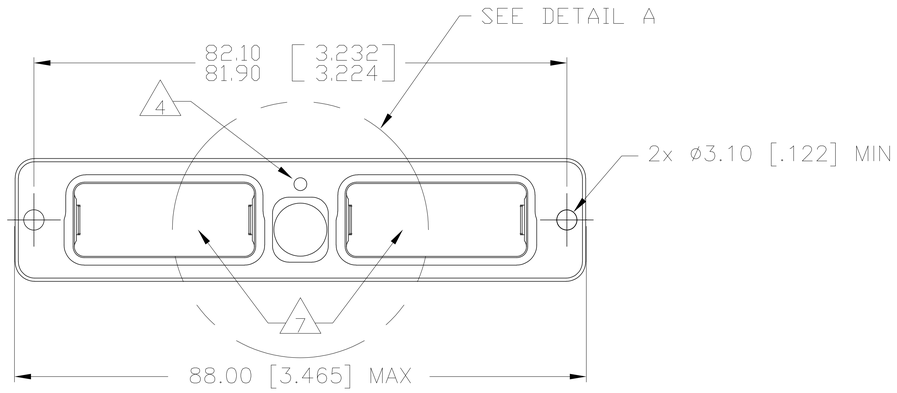

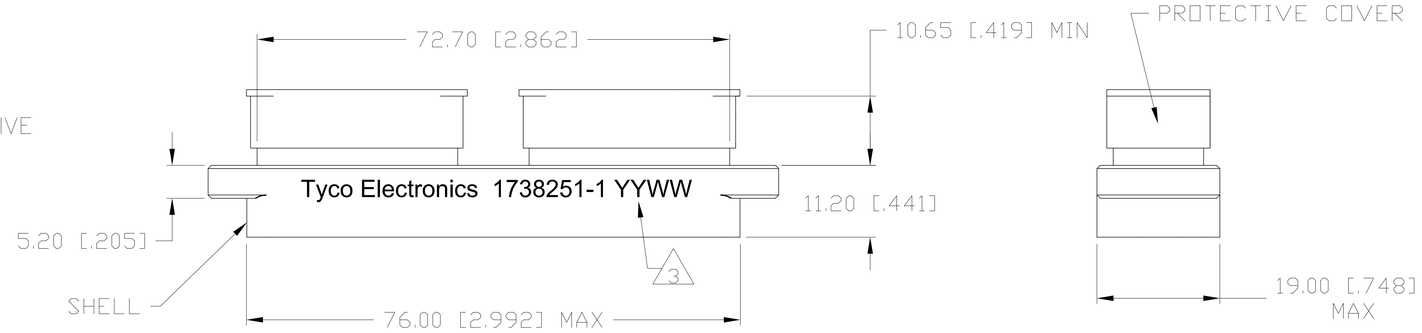

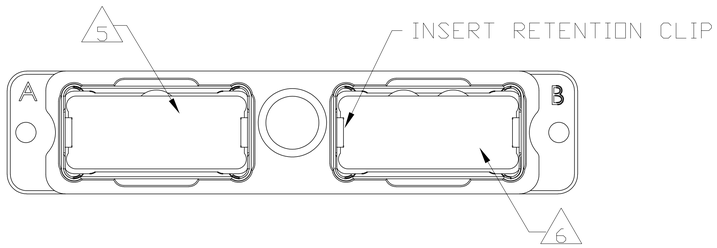

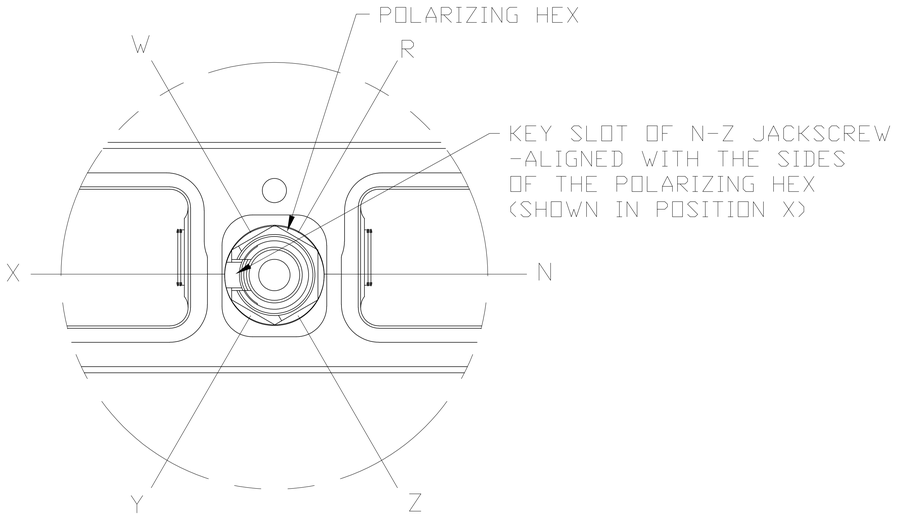

DETAIL A - JACKSCREW KIT ASSEMBLED

THIS PRINT IS
PRELIMINARY
UNQUALIFIED PRODUCT
CONTACT PRODUCT ENGINEERING
BEFORE USING THIS PRINT

1738251-1
PART NUMBER

THIS DRAWING IS A CONTROLLED DOCUMENT.
DIMENSIONS: mm [INCHES]
TOLERANCES UNLESS OTHERWISE SPECIFIED:
0 PLC ± –
1 PLC ± –
2 PLC ± 0.20 [.008]
3 PLC ± –
4 PLC ± –
ANGLES ± –
MATERIAL: 1
FINISH: 2
DWN R ELAIG AUG04
CHK J MOSIER AUG04
APVD J MOSIER AUG04 MFG
PRODUCT SPEC —
APPLICATION SPEC —
WEIGHT —
CUSTOMER DRAWING

Tyco Electronics Corporation
Harrisburg, PA 17105-3608

PRELIMINARY

PLUG:SHELL KIT,
WITH TWO 3.10mm DIA MOUNTING HOLES,
WITH N-Z JACKSCREW, GPRB2

SIZE A0 | CAGE CODE 00779 | DRAWING NO C-1738251 | RESTRICTED TO —
SCALE 1:1 | SHEET 1 OF 2 | REV 2

THIS DRAWING IS UNPUBLISHED. RELEASED FOR PUBLICATION -,-
© COPYRIGHT - BY TYCO ELECTRONICS CORPORATION ALL RIGHTS RESERVED.

LOC	DIST
DF	00

REVISIONS

P	LTR	DESCRIPTION	DATE	DWN	APVD
	—	SEE SHEET 1	—	—	—

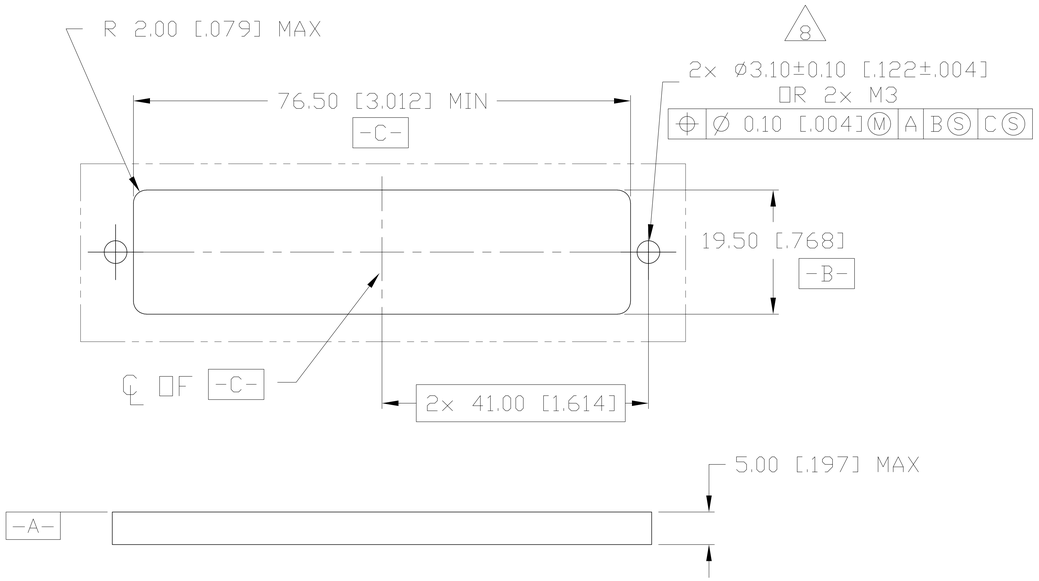

RECOMMENDED PANEL CUTOUT

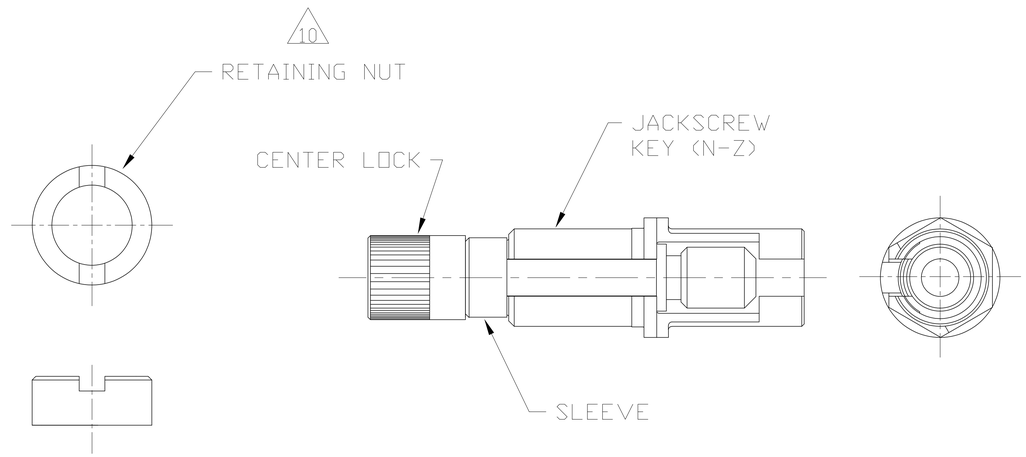

JACKSCREW KIT 9

THIS PRINT IS

PRELIMINARY

UNQUALIFIED PRODUCT
CONTACT PRODUCT ENGINEERING
BEFORE USING THIS PRINT

1738251-1

PART NUMBER

THIS DRAWING IS A CONTROLLED DOCUMENT.

DIMENSIONS: mm [INCHES]

TOLERANCES UNLESS OTHERWISE SPECIFIED:
0 PLC ± –
1 PLC ± –
2 PLC ± 0.20 [.008]
3 PLC ± –
4 PLC ± –
ANGLES ± –

MATERIAL: 1

FINISH: 2

DWN R. FLAIG AUG04
CHK J. MOSIER AUG04
APVD J. MOSIER AUG04
PRODUCT SPEC —
APPLICATION SPEC —
WEIGHT —

Tyco Electronics

Tyco Electronics Corporation
Harrisburg, Pa 17105-3608

TITLE
PLUG SHELL KIT,
WITH TWO 3.10mm DIA MOUNTING HOLES,
WITH N-Z JACKSCREW, GPRB2

SIZE A0 | CAGE CODE 00779 | DRAWING NO C-1738251 | RESTRICTED TO —

CUSTOMER DRAWING | SCALE 1:1 | SHEET 2 OF 2 | REV 2

OCEAN CHIPS
Океан Электроники
Поставка электронных компонентов

Компания «Океан Электроники» предлагает заключение долгосрочных отношений при поставках импортных электронных компонентов на взаимовыгодных условиях!

Наши преимущества:

- Поставка оригинальных импортных электронных компонентов напрямую с производств Америки, Европы и Азии, а так же с крупнейших складов мира;
- Широкая линейка поставок активных и пассивных импортных электронных компонентов (более 30 млн. наименований);
- Поставка сложных, дефицитных, либо снятых с производства позиций;
- Оперативные сроки поставки под заказ (от 5 рабочих дней);
- Экспресс доставка в любую точку России;
- Помощь Конструкторского Отдела и консультации квалифицированных инженеров;
- Техническая поддержка проекта, помощь в подборе аналогов, поставка прототипов;
- Поставка электронных компонентов под контролем ВП;
- Система менеджмента качества сертифицирована по Международному стандарту ISO 9001;
- При необходимости вся продукция военного и аэрокосмического назначения проходит испытания и сертификацию в лаборатории (по согласованию с заказчиком);
- Поставка специализированных компонентов военного и аэрокосмического уровня качества (Xilinx, Altera, Analog Devices, Intersil, Interpoint, Microsemi, Actel, Aeroflex, Peregrine, VPT, Syfer, Eurofarad, Texas Instruments, MS Kennedy, Miteq, Cobham, E2V, MA-COM, Hittite, Mini-Circuits, General Dynamics и др.);

Компания «Океан Электроники» является официальным дистрибьютором и эксклюзивным представителем в России одного из крупнейших производителей разъемов военного и аэрокосмического назначения **«JONHON»**, а так же официальным дистрибьютором и эксклюзивным представителем в России производителя высокотехнологичных и надежных решений для передачи СВЧ сигналов **«FORSTAR»**.

AVIC JONHON

«JONHON» (основан в 1970 г.)

Разъемы специального, военного и аэрокосмического назначения:

(Применяются в военной, авиационной, аэрокосмической, морской, железнодорожной, горно- и нефтедобывающей отраслях промышленности)

«FORSTAR» (основан в 1998 г.)

ВЧ соединители, коаксиальные кабели, кабельные сборки и микроволновые компоненты:

(Применяются в телекоммуникациях гражданского и специального назначения, в средствах связи, РЛС, а так же военной, авиационной и аэрокосмической отраслях промышленности).

FORSTAR®

Телефон: 8 (812) 309-75-97 (многоканальный)
Факс: 8 (812) 320-03-32
Электронная почта: ocean@oceanchips.ru
Web: http://oceanchips.ru/
Адрес: 198099, г. Санкт-Петербург, ул. Калинина, д. 2, корп. 4, лит. А