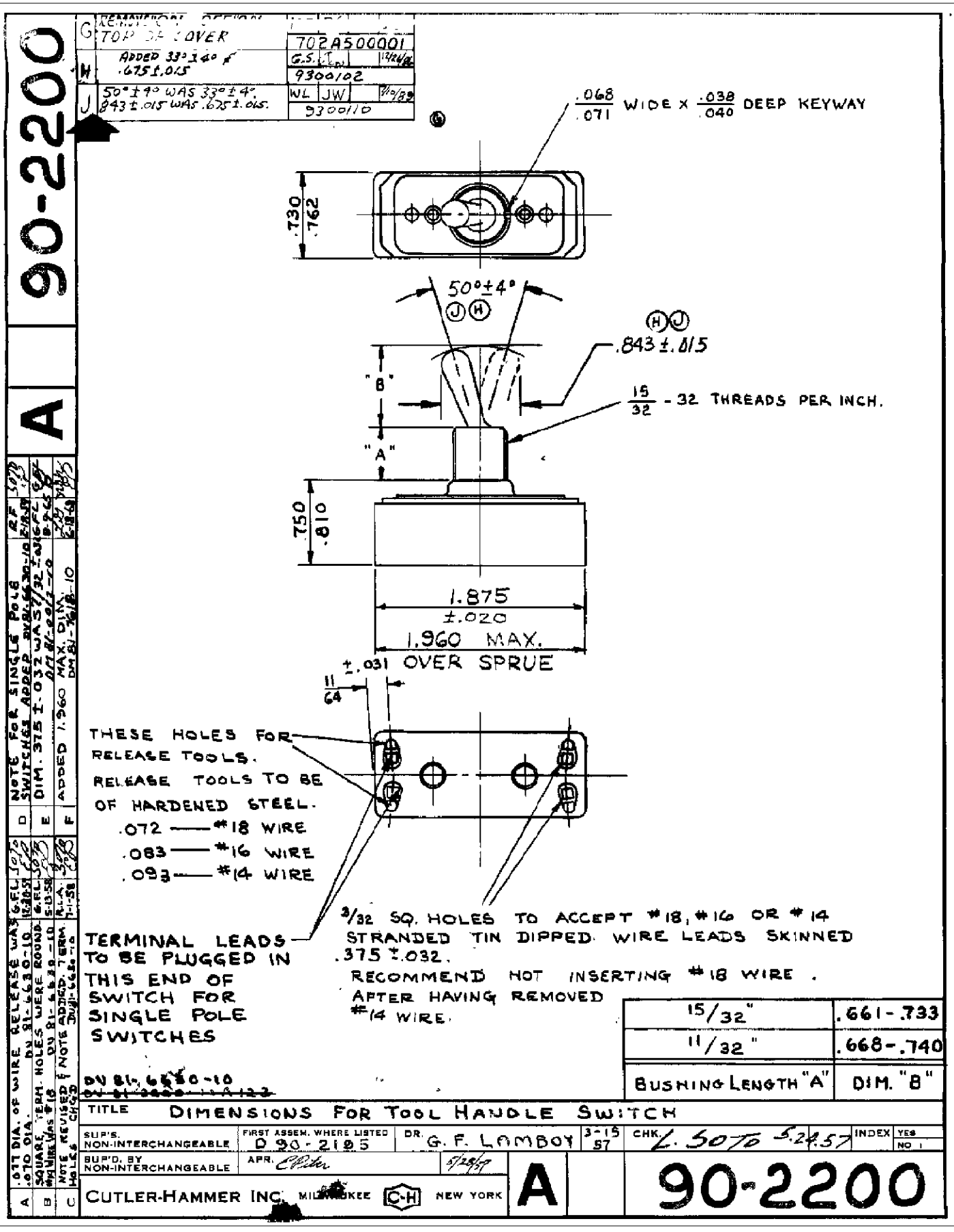
90-2200
A
G REMOVED OPTION TOP OF COVER
702A500001
H ADDED 33° ± 4° & .675 ± .015
9300102
J 50° ± 4° WAS 33° ± 4°. .843 ± .015 WAS .625 ± .015.
9300110
.068 / .071 WIDE X .038 / .040 DEEP KEYWAY
.730 / .762
50° ± 4°
.843 ± .015
"B"
15/32 - 32 THREADS PER INCH.
"A"
.750 / .810
1.875 ± .020
1.960 MAX.
± .031 OVER SPRUE
11/64
THESE HOLES FOR RELEASE TOOLS.
RELEASE TOOLS TO BE OF HARDENED STEEL.
.072 —— #18 WIRE
.083 —— #16 WIRE
.093 —— #14 WIRE
TERMINAL LEADS TO BE PLUGGED IN THIS END OF SWITCH FOR SINGLE POLE SWITCHES
3/32 SQ. HOLES TO ACCEPT #18, #16 OR #14 STRANDED TIN DIPPED WIRE LEADS SKINNED .375 ± .032.
RECOMMEND NOT INSERTING #18 WIRE AFTER HAVING REMOVED #14 WIRE.
15/32" .661 - .733
11/32" .668 - .740
BUSHING LENGTH "A" DIM. "B"
DN 81-6630-10
TITLE DIMENSIONS FOR TOOL HANDLE SWITCH
SUP'S. NON-INTERCHANGEABLE
FIRST ASSEM. WHERE LISTED D 90-2195
DR. G. F. LAMBOY 3-15-57
CHK. L. SOTO 5-24-57
INDEX YES NO
SUP'D. BY NON-INTERCHANGEABLE
APR. 5/28/57
CUTLER-HAMMER INC. MILWAUKEE C-H NEW YORK
A
90-2200

OCEAN CHIPS
Океан Электроники
Поставка электронных компонентов

Компания «Океан Электроники» предлагает заключение долгосрочных отношений при поставках импортных электронных компонентов на взаимовыгодных условиях!

Наши преимущества:

- Поставка оригинальных импортных электронных компонентов напрямую с производств Америки, Европы и Азии, а так же с крупнейших складов мира;
- Широкая линейка поставок активных и пассивных импортных электронных компонентов (более 30 млн. наименований);
- Поставка сложных, дефицитных, либо снятых с производства позиций;
- Оперативные сроки поставки под заказ (от 5 рабочих дней);
- Экспресс доставка в любую точку России;
- Помощь Конструкторского Отдела и консультации квалифицированных инженеров;
- Техническая поддержка проекта, помощь в подборе аналогов, поставка прототипов;
- Поставка электронных компонентов под контролем ВП;
- Система менеджмента качества сертифицирована по Международному стандарту ISO 9001;
- При необходимости вся продукция военного и аэрокосмического назначения проходит испытания и сертификацию в лаборатории (по согласованию с заказчиком);
- Поставка специализированных компонентов военного и аэрокосмического уровня качества (Xilinx, Altera, Analog Devices, Intersil, Interpoint, Microsemi, Actel, Aeroflex, Peregrine, VPT, Syfer, Eurofarad, Texas Instruments, MS Kennedy, Miteq, Cobham, E2V, MA-COM, Hittite, Mini-Circuits, General Dynamics и др.);

Компания «Океан Электроники» является официальным дистрибьютором и эксклюзивным представителем в России одного из крупнейших производителей разъемов военного и аэрокосмического назначения **«JONHON»**, а так же официальным дистрибьютором и эксклюзивным представителем в России производителя высокотехнологичных и надежных решений для передачи СВЧ сигналов **«FORSTAR»**.

AVIC JONHON

«JONHON» (основан в 1970 г.)

Разъемы специального, военного и аэрокосмического назначения:

(Применяются в военной, авиационной, аэрокосмической, морской, железнодорожной, горно- и нефтедобывающей отраслях промышленности)

«FORSTAR» (основан в 1998 г.)

ВЧ соединители, коаксиальные кабели, кабельные сборки и микроволновые компоненты:

(Применяются в телекоммуникациях гражданского и специального назначения, в средствах связи, РЛС, а так же военной, авиационной и аэрокосмической отраслях промышленности).

FORSTAR®

Телефон: 8 (812) 309-75-97 (многоканальный)
Факс: 8 (812) 320-03-32
Электронная почта: ocean@oceanchips.ru
Web: http://oceanchips.ru/
Адрес: 198099, г. Санкт-Петербург, ул. Калинина, д. 2, корп. 4, лит. А