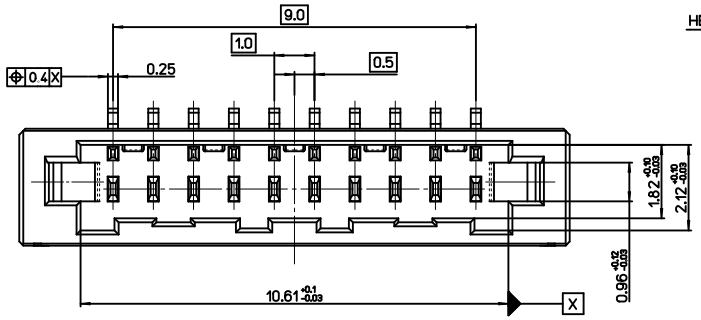

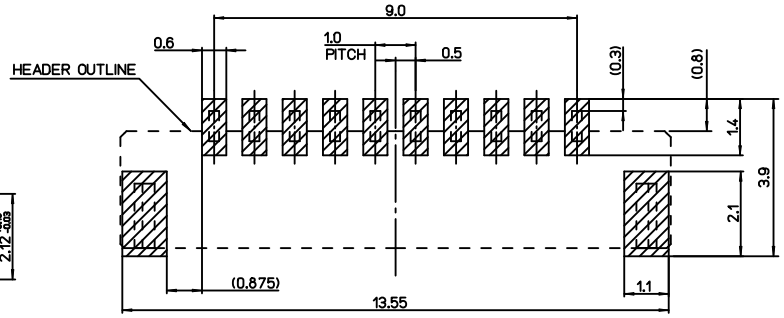

RECOMMENDED PACB LAY OUT
[GENERAL TOLERANCE ±0.05]

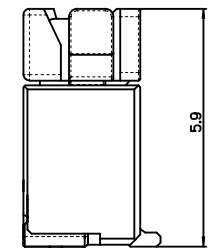

MATED CONDITION(REF.)

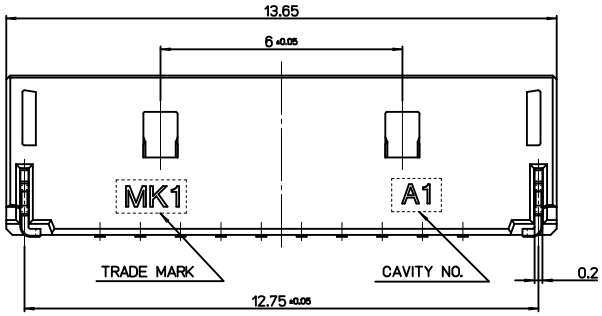

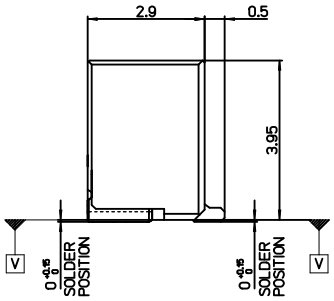

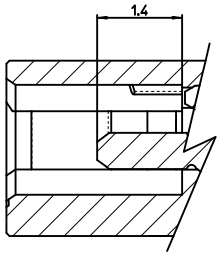

SECTION A–A

NOTES.
1. MATED WITH : 104142-1000
2. MATERIALS.
- HEADER : LCP E130i,GLASS FILLED,UL 94V-0
  HALOGEN FREE, COLOR OF NATURAL
- CONTACT TERMINAL : PHOSPHOR BRONZE,
  0.25mm Thickness
- FITTING NAIL : PHOSPHOR BRONZE,0.2mm Thickness
3. FINESHIES.
- CONTACT TERMINAL : PURE-TIN PLATING ON OVERALL.
  THICKNESS : 3.0μm~5.0μm
  UNDER PLATING Ni OVERALL.
  THICKNESS : 1.25μm~3.75μm
- FITTING NAIL : PURE-TIN PLATING ON OVERALL.
  THICKNESS : 3.0μm~5.0μm
  UNDER PLATING Ni OVERALL
  THICKNESS : 1.25μm~3.75μm
4. COPLANALITH OF SOLDER TAIL (PEAK TEMP. : 260°C)
BEFORE & AFTER REFLOW : 0.08MAX

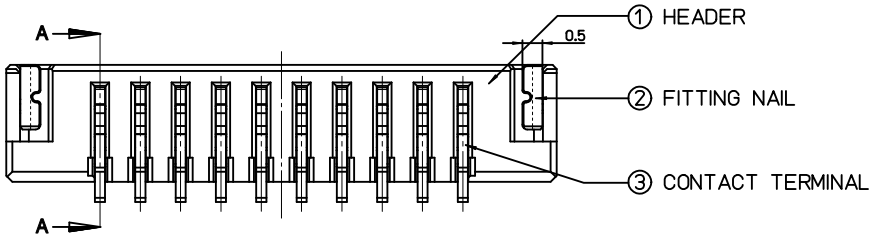

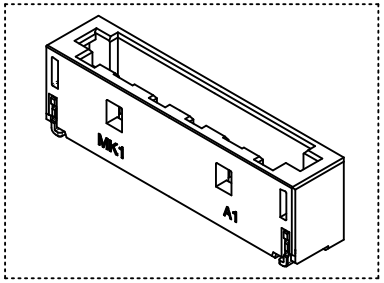

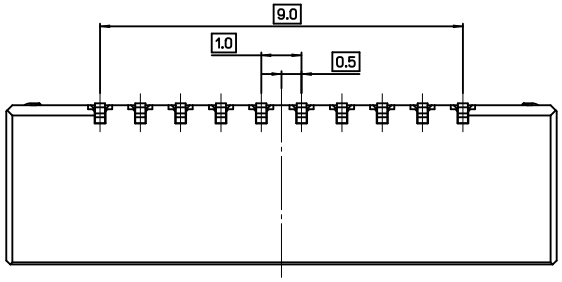

ORDER NUMBER	104141–1010

NEW RELEASED
EC NO: KOR2012-0057
DRWN:CBCHIN 2011/12/19
CH'KD:SHCHU 2011/12/19
APPR:YUNSIKKIM 2011/12/22
DESCRIPTION
REV A

QUALITY SYMBOLS
▼=0
Ⓒ=0

GENERAL TOLERANCES (UNLESS SPECIFIED)

	mm	INCH
4 PLACES	± ---	± ---
3 PLACES	± ---	± ---
2 PLACES	± 0.15	± ---
1 PLACE	± 0.15	± ---
ANGULAR ± 1 °		

DRAFT WHERE APPLICABLE MUST REMAIN WITHIN DIMENSIONS

DIMENSION STYLE	SCALE	DESIGN UNITS	
MM ONLY	8:1	METRIC	THIRD ANGLE PROJECTION

DRAWN BY CBCHIN	DATE 2011/12/19	TITLE 1.0MM W-T-B CONN. HEADER ASS'Y-10P(S/T)
CHECKED BY SHCHU	DATE 2011/12/19	
APPROVED BY YUNSIKKIM	DATE 2011/12/22	molex MOLEX INCORPORATED
MATERIAL NO. 1041411010		DOCUMENT NO. SD-104141-001
SIZE A3		SHEET NO. 1 OF 01

THIS DRAWING CONTAINS INFORMATION THAT IS PROPRIETARY TO MOLEX INCORPORATED AND SHOULD NOT BE USED WITHOUT WRITTEN PERMISSION

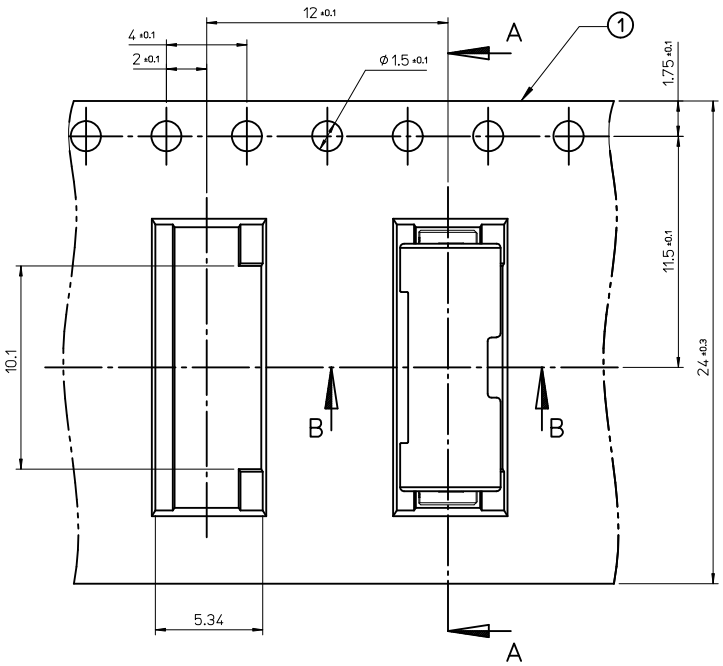

PULL OUT DIRECTION

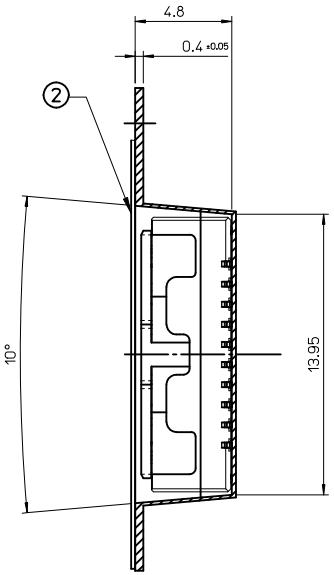

SECTION A-A

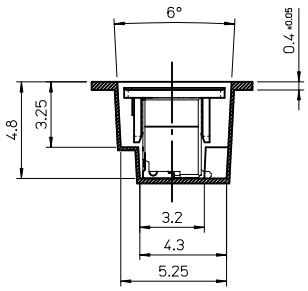

SECTION B-B

NOTES

1. QUANTITY OF CONNECTORS : 1,500 PCS/REEL
2. LEAD LENGTH

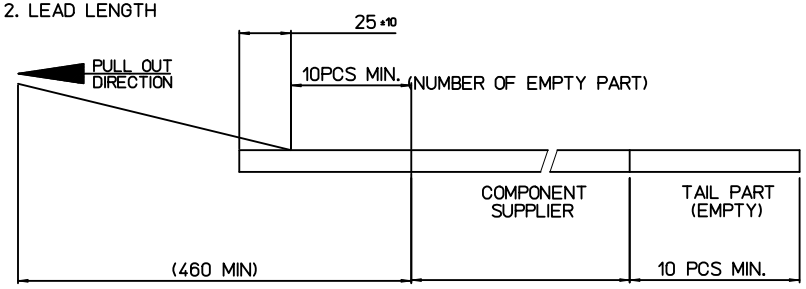

3. PEELING OFF FORCE OF COVER TAPE : 0.1N~0.59N(10.2GF~60GF)
   (PEELING DIRECTION AS SHOW IN FOLLOW FIG.)
   PEELING OFF SPEED : 300mm/Min.(Ref.)

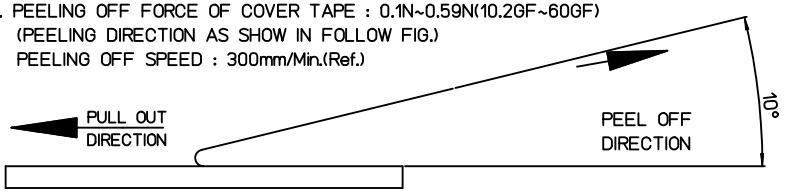

4. FLASH IN ANY PORTION SHOULD BE LESS THAN 0.20mm MAX.
5. UNLESS OTHERWISE SPECIFIED INNER R0.2 MAX
6. DRAFT ANGLE 3°MAX

NO.	DESCRIPTION	MATERIAL	REMARK
3	PLASTIC BOBBIN	HI P.S	WHITE
2	COVER TAPE	PET ANTISTATIC	21.3m
1	CARRIER (EMBOSSED) TAPE	PET ANTISTATIC	

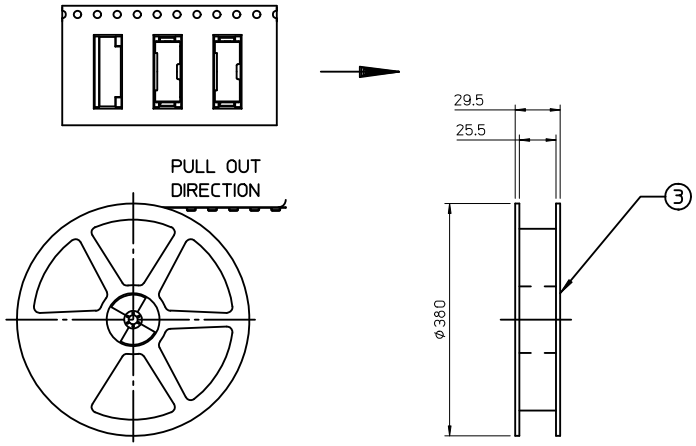

PLASTIC BOBBIN

ORDER NUMBER	104141-1010

NEW RELEASED
EC NO: KOR2012-0057 2011/12/19
DRWN:CBCHIN 2011/12/19
CH'KD:SHCHU 2011/12/19
APPR:YUNSIKKIM 2011/12/22
DESCRIPTION
REV A

QUALITY SYMBOLS
▼=0
(C)=0

GENERAL TOLERANCES (UNLESS SPECIFIED)

	mm	INCH
4 PLACES	± ---	± ---
3 PLACES	± ---	± ---
2 PLACES	± 0.25	± ---
1 PLACE	± 0.25	± ---
ANGULAR ± 1 °		

DRAFT WHERE APPLICABLE MUST REMAIN WITHIN DIMENSIONS

DIMENSION STYLE: MM ONLY
SCALE: 1:1
DESIGN UNITS: METRIC
THIRD ANGLE PROJECTION

DRAWN BY: CBCHIN DATE: 2011/12/19
CHECKED BY: SHCHU DATE: 2011/12/19
APPROVED BY: YUNSIKKIM DATE: 2011/12/22

TITLE: EMBOSSED PACKAGE 1.0MM W-T-B CONN. HEADER ASS'Y-10P(S/T)

molex MOLEX INCORPORATED

MATERIAL NO.: 1041411010
DOCUMENT NO.: SD-104141-002
SHEET NO.: 1 OF 1
SIZE: A3

THIS DRAWING CONTAINS INFORMATION THAT IS PROPRIETARY TO MOLEX INCORPORATED AND SHOULD NOT BE USED WITHOUT WRITTEN PERMISSION

OCEAN CHIPS
Океан Электроники
Поставка электронных компонентов

Компания «Океан Электроники» предлагает заключение долгосрочных отношений при поставках импортных электронных компонентов на взаимовыгодных условиях!

Наши преимущества:

- Поставка оригинальных импортных электронных компонентов напрямую с производств Америки, Европы и Азии, а так же с крупнейших складов мира;
- Широкая линейка поставок активных и пассивных импортных электронных компонентов (более 30 млн. наименований);
- Поставка сложных, дефицитных, либо снятых с производства позиций;
- Оперативные сроки поставки под заказ (от 5 рабочих дней);
- Экспресс доставка в любую точку России;
- Помощь Конструкторского Отдела и консультации квалифицированных инженеров;
- Техническая поддержка проекта, помощь в подборе аналогов, поставка прототипов;
- Поставка электронных компонентов под контролем ВП;
- Система менеджмента качества сертифицирована по Международному стандарту ISO 9001;
- При необходимости вся продукция военного и аэрокосмического назначения проходит испытания и сертификацию в лаборатории (по согласованию с заказчиком);
- Поставка специализированных компонентов военного и аэрокосмического уровня качества (Xilinx, Altera, Analog Devices, Intersil, Interpoint, Microsemi, Actel, Aeroflex, Peregrine, VPT, Syfer, Eurofarad, Texas Instruments, MS Kennedy, Miteq, Cobham, E2V, MA-COM, Hittite, Mini-Circuits, General Dynamics и др.);

Компания «Океан Электроники» является официальным дистрибьютором и эксклюзивным представителем в России одного из крупнейших производителей разъемов военного и аэрокосмического назначения **«JONHON»**, а так же официальным дистрибьютором и эксклюзивным представителем в России производителя высокотехнологичных и надежных решений для передачи СВЧ сигналов **«FORSTAR»**.

AVIC JONHON

«JONHON» (основан в 1970 г.)

Разъемы специального, военного и аэрокосмического назначения:

(Применяются в военной, авиационной, аэрокосмической, морской, железнодорожной, горно- и нефтедобывающей отраслях промышленности)

«FORSTAR» (основан в 1998 г.)

ВЧ соединители, коаксиальные кабели, кабельные сборки и микроволновые компоненты:

(Применяются в телекоммуникациях гражданского и специального назначения, в средствах связи, РЛС, а так же военной, авиационной и аэрокосмической отраслях промышленности).

FORSTAR®

Телефон: 8 (812) 309-75-97 (многоканальный)
Факс: 8 (812) 320-03-32
Электронная почта: ocean@oceanchips.ru
Web: http://oceanchips.ru/
Адрес: 198099, г. Санкт-Петербург, ул. Калинина, д. 2, корп. 4, лит. А