used for: D-SUB

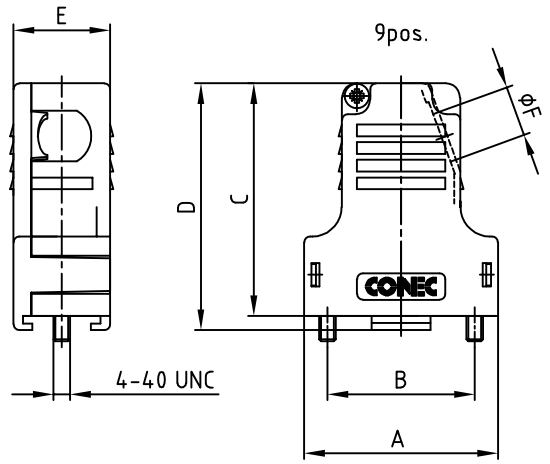

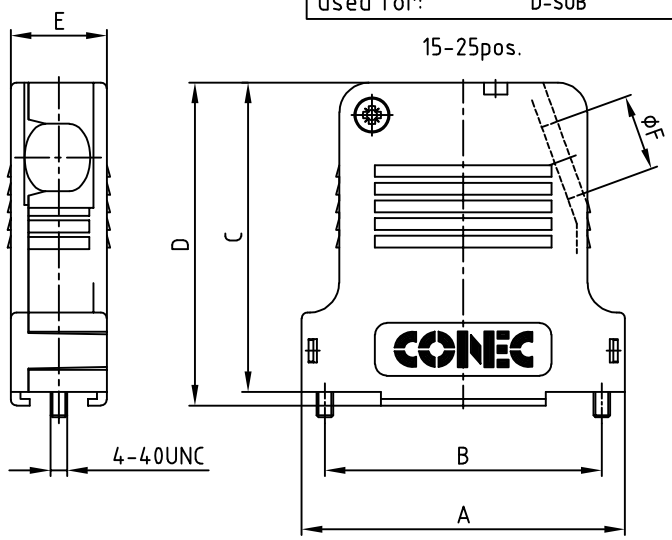

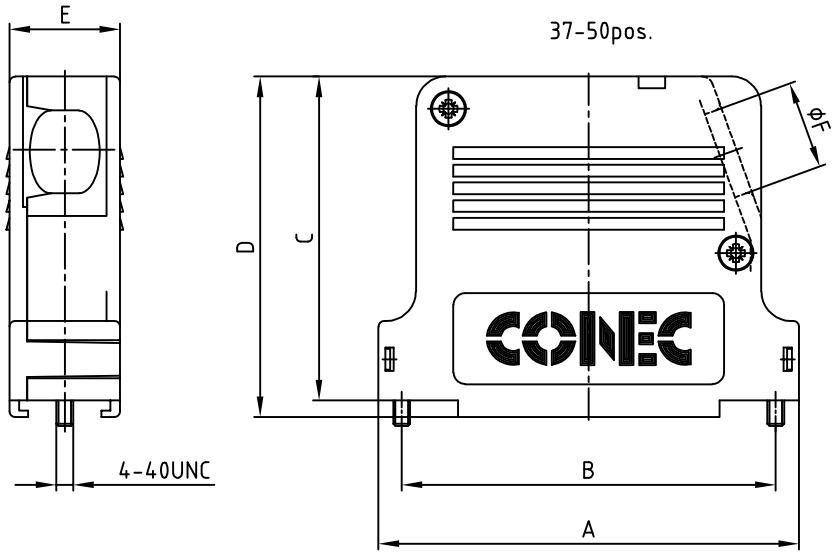

ⓓ

No. of pos.	A $^{+0.3}_{-0.1}$	B ±0.2	C $^{+0.3}_{-0.2}$	D $^{+0.3}_{-0.5}$	E ±0.2	ØF cable diameter		Part-NO.
						WITH PRESS INSERT ✱	WITHOUT PRESS INSERT ✱	
9	32.9	25.0	39.5	41.9	16.4	4.0 - 6.3	6.4 - 8.6	165X13419X
15	41.2	33.3	45.5	47.9	16.4	4.0 - 6.3	6.4 - 8.6	165X13429X
25	54.9	47.0	52.5	54.9	16.4	6.5 - 8.5	8.6 - 12.0	165X13439X
37	71.4	63.5	55.0	57.9	18.8	8.5 - 10.9	11.0 - 14.0	165X13449X
50	69.0	61.1	55.0	57.9	19.6	8.5 - 10.9	11.0 - 14.0	165X13459X

ⓔ ✱ = WHICH INSERT IS USED IS ALSO DEPENDENT ON THE CABLE ITSELF

HOOD ASSEMBLY CONSISTS OF:
- 1 x HOOD + COVER: PBT UL 94 V-0; BLACK
- 1 x PRESS INSERT: PBT UL 94 V-0; BLACK
- 2 x JACKSCREWS: BRASS; NICKEL PLATED
- 2 x SCREW FOR STRAIN RELIEF: STEEL; NICKEL PLATED
- 1 x COVER SCREW (9-25pos.): STEEL; NICKEL PLATED
  2 x COVER SCREW (37-50pos.): STEEL; NICKEL PLATED
- 1 x STRAIN RELIEF: STEEL; NICKEL PLATED

TECHNICAL DATA:
- TEMPERATURE RANGE: -33°C to +90°C
- ⓔ - RECOMMENDED MOUNTING TORQUE FOR STRAIN RELIEF SCREW + COVER SCREW: 0.15 Nm

RoHS compliant

APPROVAL # FREIGABE # DEBLOCAGE # AUTORIZACION # APPROVAL
CUSTOMER APPROVAL DATE:
NAME: TITLE:
COMPANY NAME:

THIS DRAWING MAY NOT BE COPIED OR REPRODUCED IN ANY WAY, AND MAY NOT BE PASSED ON TO A THIRD PARTY WITHOUT WRITTEN PERMISSION. OWNERSHIP AND COPYRIGHT OF CONEC GmbH
DO NOT ALTER CAD DRAWING BY HAND

rev.	description	date	name
2 x e	Ä19-0215	22.07.2019	JLE
1 x d	Ä6896	04.10.2017	Lehmen.
2 x c	Ä3644	12.05.2010	Petker
3 x b	Ä2196	04.04.2005	Lehmen.
a	Original		

tolerance: 2000 | date | name
drawn 26.06. A. Mickenbecker
appd. 26.06. E. Mickenbecker
norm
d-old

dim. in mm

scale: 1:1
material: SEE DRAWING
title: PLASTIC HOOD 9-50pos. with side cable exit
dwg no: 16K1A009A
AutoCAD DIN-A 3 sh: 1/1
part no: SEE TABLE

OCEAN CHIPS
Океан Электроники
Поставка электронных компонентов

Компания «Океан Электроники» предлагает заключение долгосрочных отношений при поставках импортных электронных компонентов на взаимовыгодных условиях!

Наши преимущества:

- Поставка оригинальных импортных электронных компонентов напрямую с производств Америки, Европы и Азии, а так же с крупнейших складов мира;
- Широкая линейка поставок активных и пассивных импортных электронных компонентов (более 30 млн. наименований);
- Поставка сложных, дефицитных, либо снятых с производства позиций;
- Оперативные сроки поставки под заказ (от 5 рабочих дней);
- Экспресс доставка в любую точку России;
- Помощь Конструкторского Отдела и консультации квалифицированных инженеров;
- Техническая поддержка проекта, помощь в подборе аналогов, поставка прототипов;
- Поставка электронных компонентов под контролем ВП;
- Система менеджмента качества сертифицирована по Международному стандарту ISO 9001;
- При необходимости вся продукция военного и аэрокосмического назначения проходит испытания и сертификацию в лаборатории (по согласованию с заказчиком);
- Поставка специализированных компонентов военного и аэрокосмического уровня качества (Xilinx, Altera, Analog Devices, Intersil, Interpoint, Microsemi, Actel, Aeroflex, Peregrine, VPT, Syfer, Eurofarad, Texas Instruments, MS Kennedy, Miteq, Cobham, E2V, MA-COM, Hittite, Mini-Circuits, General Dynamics и др.);

Компания «Океан Электроники» является официальным дистрибьютором и эксклюзивным представителем в России одного из крупнейших производителей разъемов военного и аэрокосмического назначения **«JONHON»**, а так же официальным дистрибьютором и эксклюзивным представителем в России производителя высокотехнологичных и надежных решений для передачи СВЧ сигналов **«FORSTAR»**.

AVIC JONHON

«JONHON» (основан в 1970 г.)

Разъемы специального, военного и аэрокосмического назначения:

(Применяются в военной, авиационной, аэрокосмической, морской, железнодорожной, горно- и нефтедобывающей отраслях промышленности)

«FORSTAR» (основан в 1998 г.)

ВЧ соединители, коаксиальные кабели, кабельные сборки и микроволновые компоненты:

(Применяются в телекоммуникациях гражданского и специального назначения, в средствах связи, РЛС, а так же военной, авиационной и аэрокосмической отраслях промышленности).

FORSTAR®

Телефон: 8 (812) 309-75-97 (многоканальный)
Факс: 8 (812) 320-03-32
Электронная почта: ocean@oceanchips.ru
Web: http://oceanchips.ru/
Адрес: 198099, г. Санкт-Петербург, ул. Калинина, д. 2, корп. 4, лит. А