DO NOT SCALE
DIMENSIONS IN mm

METRIC

THIRD ANGLE PROJECTION

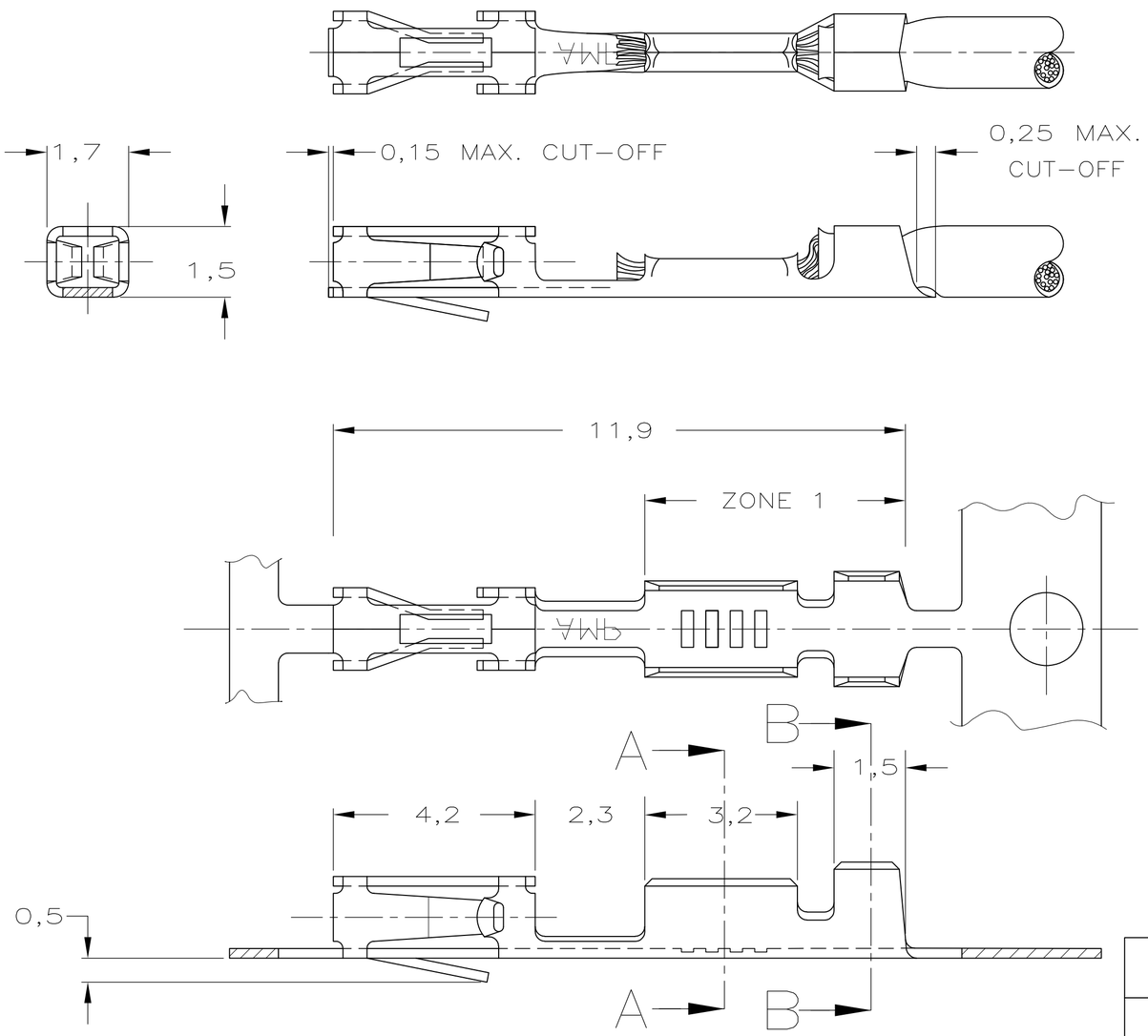

NOTES:

1. FOR MINI-APPLICATOR-CRIMPING.
2. UNDERCOATING:1,25µm Ni,SELECTIVE:0,8µm Au, ZONE I: 0,5µm MIN. GOLDFLASH.
3. UNDERCOATING:1,25µm Ni,SELECTIVE:0,8µm Au, REMAINDER:GOLDFLASH.
4. UNDERCOATING:1,25µm Ni,SELECTIVE:0,4µm Au, NO GOLDFLASH.
5. UNDERCOATING:1,25µm Ni,SELECTIVE:2,0µm Au, REMAINDER:GOLDFLASH.
6. PRE-TINPLATED:2,0µm.
7. ZONE 1:BRIGHT TIN/LEAD PLATED.
8. MATERIAL:PHOSPHORBRONZE
9. FOR STANDARD-APPLICATOR-CRIMPING.
10. FOR REELFED-HANDTOOL-CRIMPING, 500 CONTACTS ON A SMALL REEL.
11. 24-20 AWG (0,20-0,56 mm^2) WITH .055 CRIMPER.
    26 AWG (0,12-0,14 mm^2) WITH .042 CRIMPER.
12. OBSOLETE PARTS: OBSOLETE CIS STREAMLINING PER D.RENAUD/D.SINISI

FINISH	LOOSE PIECE	PARTNUMBER
GOLD (2)	1-141708-2	5-167301-4 (12) (10)
TIN (6)	1-141708-1	5-167301-2 (12) (10)
GOLD (5)	≠	2-167301-6 (12) (1)
		2-167301-5 (9)
GOLD (2)	1-141708-2	2-167301-4 (1)
		2-167301-3 (12) (9)
TIN (6)	1-141708-1	2-167301-2 (1)
		2-167301-1 (9)
GOLD (4) (7)	≠	1-167301-6 (1)
		1-167301-5 (9)
GOLD (3)	141708-1	167301-4 (1)
		167301-3 (9)

WIRE RANGE (11)
INSUL.RANGE 1,4 MAX.DIA.

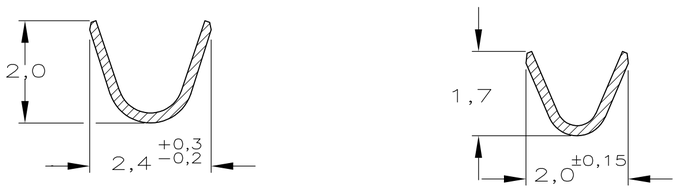

SECTION B-B

SECTION A-A

LTR.	REVISION RECORD	DR.	CHK.	DATE
J2	REVISED PER ECO-11-005294	RK	HMR	13APR11

CUSTOMER DRAWING — FOR REFERENCE ONLY WILL NOT BE UPDATED

© COPYRIGHT - BY
ALL INTERNATIONAL RIGHTS RESERVED.

THIS DRAWING IS UNPUBLISHED
~~RELEASED FOR PUBLICATION - ,19 -~~

TE Connectivity

NAME
AMPMODU MOD.4
RECEPTACLE,S.C.P.
STRIP

DR.: R.VISSER	CHK.: J.v.LIEMPT	APP.: L.v.SOEST	DWG.No. C-167301	REV.LTR. J2	SHEET 1 OF 1	A3
DATE: 11-11-87	DATE: -	DATE: -				

R6-128 (REV.04-91)

OCEAN CHIPS
Океан Электроники
Поставка электронных компонентов

Компания «Океан Электроники» предлагает заключение долгосрочных отношений при поставках импортных электронных компонентов на взаимовыгодных условиях!

Наши преимущества:

- Поставка оригинальных импортных электронных компонентов напрямую с производств Америки, Европы и Азии, а так же с крупнейших складов мира;
- Широкая линейка поставок активных и пассивных импортных электронных компонентов (более 30 млн. наименований);
- Поставка сложных, дефицитных, либо снятых с производства позиций;
- Оперативные сроки поставки под заказ (от 5 рабочих дней);
- Экспресс доставка в любую точку России;
- Помощь Конструкторского Отдела и консультации квалифицированных инженеров;
- Техническая поддержка проекта, помощь в подборе аналогов, поставка прототипов;
- Поставка электронных компонентов под контролем ВП;
- Система менеджмента качества сертифицирована по Международному стандарту ISO 9001;
- При необходимости вся продукция военного и аэрокосмического назначения проходит испытания и сертификацию в лаборатории (по согласованию с заказчиком);
- Поставка специализированных компонентов военного и аэрокосмического уровня качества (Xilinx, Altera, Analog Devices, Intersil, Interpoint, Microsemi, Actel, Aeroflex, Peregrine, VPT, Syfer, Eurofarad, Texas Instruments, MS Kennedy, Miteq, Cobham, E2V, MA-COM, Hittite, Mini-Circuits, General Dynamics и др.);

Компания «Океан Электроники» является официальным дистрибьютором и эксклюзивным представителем в России одного из крупнейших производителей разъемов военного и аэрокосмического назначения **«JONHON»**, а так же официальным дистрибьютором и эксклюзивным представителем в России производителя высокотехнологичных и надежных решений для передачи СВЧ сигналов **«FORSTAR»**.

AVIC JONHON

«JONHON» (основан в 1970 г.)

Разъемы специального, военного и аэрокосмического назначения:

(Применяются в военной, авиационной, аэрокосмической, морской, железнодорожной, горно- и нефтедобывающей отраслях промышленности)

«FORSTAR» (основан в 1998 г.)

ВЧ соединители, коаксиальные кабели, кабельные сборки и микроволновые компоненты:

(Применяются в телекоммуникациях гражданского и специального назначения, в средствах связи, РЛС, а так же военной, авиационной и аэрокосмической отраслях промышленности).

FORSTAR®

Телефон: 8 (812) 309-75-97 (многоканальный)
Факс: 8 (812) 320-03-32
Электронная почта: ocean@oceanchips.ru
Web: http://oceanchips.ru/
Адрес: 198099, г. Санкт-Петербург, ул. Калинина, д. 2, корп. 4, лит. А