THIS DRAWING IS UNPUBLISHED. RELEASED FOR PUBLICATION - ,- .
© COPYRIGHT - By - ALL RIGHTS RESERVED.

LOC	DIST
AD	00

REVISIONS

P	LTR	DESCRIPTION	DATE	DWN	APVD
	A3	REVISED PER ECO-11-010839	25MAY11	RK	HMR

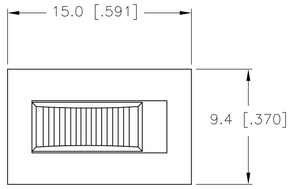

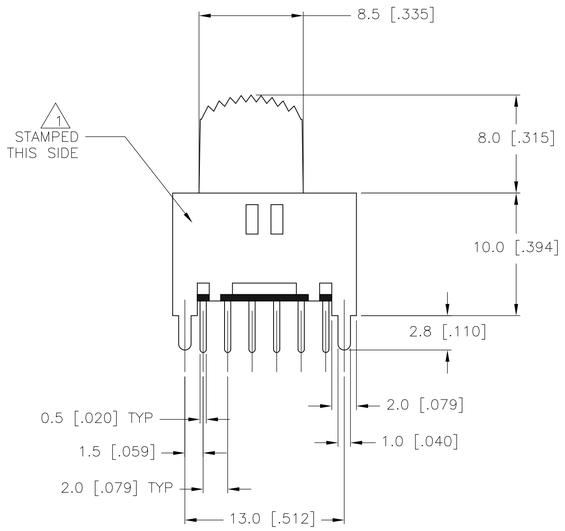

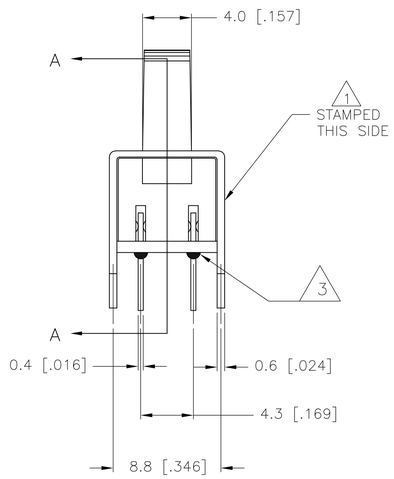

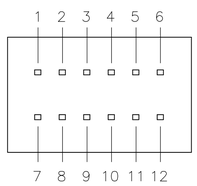

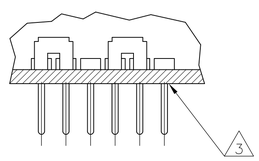

SECTION A–A

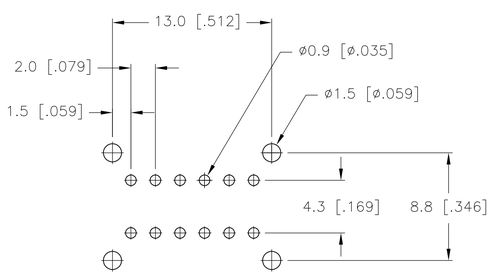

RECOMMENDED HOLE LAYOUT

SPECIFICATIONS
MAKE–BEFORE–BREAK

MATERIALS:
ACTUATOR– POM, UL94HB BLACK
TERMINAL BOARD– PHENOLIC LAMINATED SHEET, UL94HB, NATURAL
FRAME– STEEL, NICKEL PLATE
TERMINAL/FIXED CONTACT– COPPER ALLOY, GOLD OR SILVER OVER NICKEL PLATE
MOVING CONTACT– COPPER ALLOY, GOLD OR SILVER OVER NICKLE PLATE
DETENT BALL– STEEL
COIL SPRING– GALVANIZED SPRING WIRE
SEAL– EPOXY

ELECTRICAL:
CONTACT RATING– .4VA@20VDC OR PEAK AC (GOLD); 300mA@125V AC (SILVER)
INITIAL CONTACT RESISTANCE– 30 milliohm max.
FINAL CONTACT RESISTANCE– 100 milliohm max. (AFTER TEST)
INSULTAION RESISTANCE– 1,000 Megohms min.
DIELECTRIC STRENGTH– 500V RMS@SEA LEVEL
LIFE EXPECTANCY– 15,000 CYCLES MIN.

MECHANICAL:
ACTUATION FORCE– 600+/–300 GRAMS
TRAVEL– 2.0 +/–.50 (.079 +/–.020)

ENVIRONMENTAL:
OPERATING TEMPERATURE– –20 TO +85 DEGREES C
STORAGE TEMPERATURE– –40 TO +100 DEGREES C
RESISTANCE TO SOLDER HEAT PER 109–202, CONDITION B
SOLDERABILITY PER EIA–364–52, CLASS 2, CATEGORY 1, 95% MIN COVERAGE

NOTES:

1. COUNTRY OF ORIGIN AND TE LOGO LOCATED APPROXIMATELY AS SHOWN
2. ALL MATERIALS AND FINISHES SHALL COMPLY WITH EU DIRECTIVE 2002/95/EC OF 27JAN2003 (ROHS)
3. ANTI SOLDER WICK SEAL AT TERMINAL TO BOARD INTERFACE
4. ALL PERFORMANCE TESTING WAS DONE IN ACCORDANCE TO TE CONNECTIVITY SPECIFICATION 102–2469

PART NO.	T&B PART NO.	PLATING			
1825264–2	MSS4200G04	GOLD	1 TO 2 4 TO 5 7 TO 8 10 TO 11		2 TO 3 5 TO 6 8 TO 9 11 TO 12
1825264–1	MSS420004	SILVER	1 TO 2 4 TO 5 7 TO 8 10 TO 11		2 TO 3 5 TO 6 8 TO 9 11 TO 12

TERMINALS CONNECTED WHEN SLIDE IS IN POSITION SHOWN.

THIS DRAWING IS A CONTROLLED DOCUMENT.

DIMENSIONS: mm

TOLERANCES UNLESS OTHERWISE SPECIFIED:
0 PLC ± –
1 PLC ± 0.3 [.012]
2 PLC ± –
3 PLC ± –
4 PLC ± –
ANGLES ± –

MATERIAL –
FINISH –

DWN R BROWN 21DEC05
CHK M SARVER 21DEC05
APVD M SARVER 21DEC05
PRODUCT SPEC —
APPLICATION SPEC —
WEIGHT —

TE Connectivity

NAME SLIDE SWITCH, MSS 4200 SERIES

SIZE	CAGE CODE	DRAWING NO	RESTRICTED TO
A1	00779	C-1825264	—

CUSTOMER DRAWING | SCALE 4:1 | SHEET 1 OF 1 | REV A3

4805 (3/11)

OCEAN CHIPS
Океан Электроники
Поставка электронных компонентов

Компания «Океан Электроники» предлагает заключение долгосрочных отношений при поставках импортных электронных компонентов на взаимовыгодных условиях!

Наши преимущества:

- Поставка оригинальных импортных электронных компонентов напрямую с производств Америки, Европы и Азии, а так же с крупнейших складов мира;
- Широкая линейка поставок активных и пассивных импортных электронных компонентов (более 30 млн. наименований);
- Поставка сложных, дефицитных, либо снятых с производства позиций;
- Оперативные сроки поставки под заказ (от 5 рабочих дней);
- Экспресс доставка в любую точку России;
- Помощь Конструкторского Отдела и консультации квалифицированных инженеров;
- Техническая поддержка проекта, помощь в подборе аналогов, поставка прототипов;
- Поставка электронных компонентов под контролем ВП;
- Система менеджмента качества сертифицирована по Международному стандарту ISO 9001;
- При необходимости вся продукция военного и аэрокосмического назначения проходит испытания и сертификацию в лаборатории (по согласованию с заказчиком);
- Поставка специализированных компонентов военного и аэрокосмического уровня качества (Xilinx, Altera, Analog Devices, Intersil, Interpoint, Microsemi, Actel, Aeroflex, Peregrine, VPT, Syfer, Eurofarad, Texas Instruments, MS Kennedy, Miteq, Cobham, E2V, MA-COM, Hittite, Mini-Circuits, General Dynamics и др.);

Компания «Океан Электроники» является официальным дистрибьютором и эксклюзивным представителем в России одного из крупнейших производителей разъемов военного и аэрокосмического назначения **«JONHON»**, а так же официальным дистрибьютором и эксклюзивным представителем в России производителя высокотехнологичных и надежных решений для передачи СВЧ сигналов **«FORSTAR»**.

AVIC JONHON

«JONHON» (основан в 1970 г.)

Разъемы специального, военного и аэрокосмического назначения:

(Применяются в военной, авиационной, аэрокосмической, морской, железнодорожной, горно- и нефтедобывающей отраслях промышленности)

«FORSTAR» (основан в 1998 г.)

ВЧ соединители, коаксиальные кабели, кабельные сборки и микроволновые компоненты:

(Применяются в телекоммуникациях гражданского и специального назначения, в средствах связи, РЛС, а так же военной, авиационной и аэрокосмической отраслях промышленности).

FORSTAR®

Телефон: 8 (812) 309-75-97 (многоканальный)
Факс: 8 (812) 320-03-32
Электронная почта: ocean@oceanchips.ru
Web: http://oceanchips.ru/
Адрес: 198099, г. Санкт-Петербург, ул. Калинина, д. 2, корп. 4, лит. А