Close-up of CAB.956

CAB.956

Specification

Part No.	**CAB.956**
Product Name	**CAB.956** Taoglas Cable Assembly N Type Jack with O-Ring to 100mm (3.93") RG-316 MCX(M)ST PLUG

1. Cable Insertion Loss

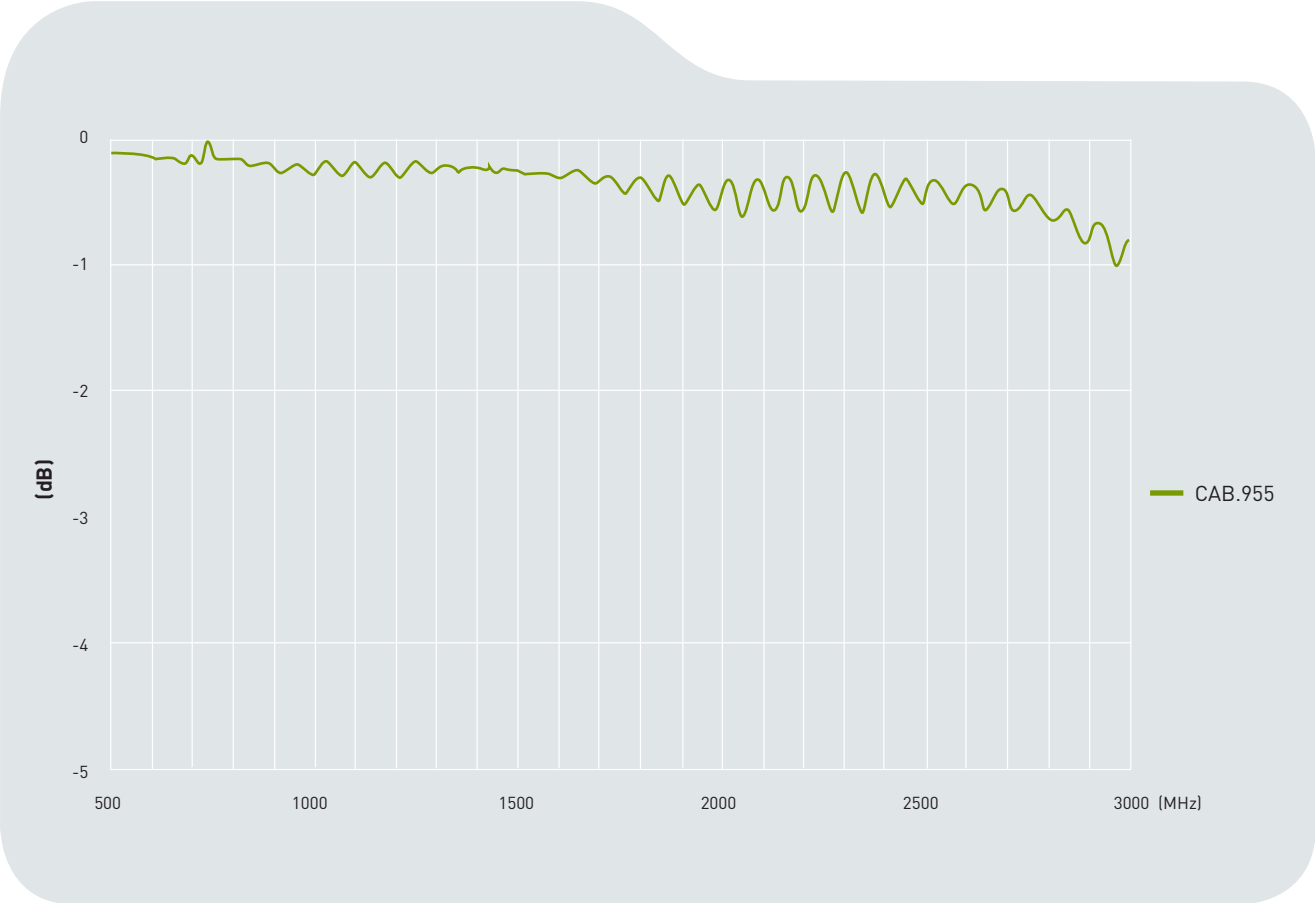

2. RG-316 Cable Specification

2.1 Drawing - Cross Section

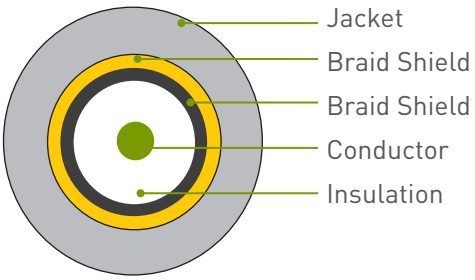

2.2 Structure and Dimensions

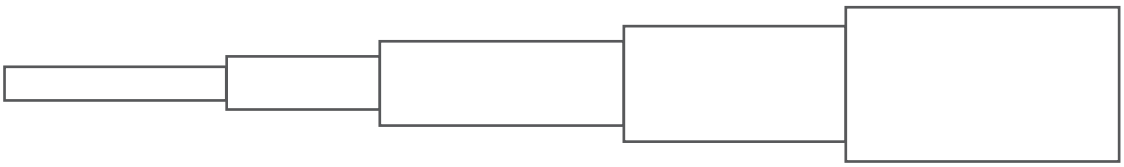

Conductor
- Material - Silver Coated Copper Clad Steel
- 26AWG (7/0.175mm)
- Diameter - 0.53mm

Insulation
- Material - FEP
- Avg. Thickness - 0.51mm
- Diameter - 1.53±0.03mm
- Colour - Clear

Braid Shield
- Material - Silver Coated Copper
- Structure - 16/5/0.10mm
- Coverage - 95%
- Diameter - 1.98± 0.05mm

Braid Shield
- Material - Silver - Coated Copper
- Structure - 16/5/0.10mm
- Coverage - 86%
- Diameter - 2.38 ± 0.05mm

Jacket
- Material - FEP
- Avg. Thickness - 0.30mm
- Diameter - 2.90± 0.10mm
- Colour - Brown

2.3 Electrical & Physical Specification

The Characteristic of RG316 Coaxial Cable	
Rating Temp Voltage:	105°C 30V
Insulation Resistance:	3000 MΩ-Km (Min)
Conductor Resistance:	302 Ω/Km 20°C (Max)
Dielectric Strength:	AC 1 KV/Minute
Spark Test	5.0 KV
Nom. Impedance	50 ± 3 Ω
Nom. Capacitance	95.8 ± 3 pF/m
Nom. Vel. of Prop.	69%
VSWR (0-6 GHz)	Max 1.3

Attenuation	2GHz	2.4GHz	3GHz	4GHz	5GHz	6GHz
(dB / 1M)	1.35	1.5	1.62	1.91	2.2	2.7

3. Technical Drawing

3.1 CAB.956

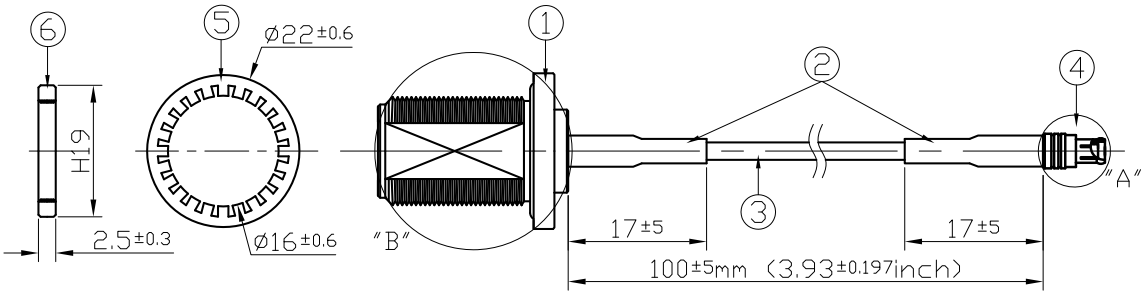

	Name	Material	Finish	QTY
1	N Type (F) ST	Brass	Ni Plated	1
2	Heat Shrink Tube	PE	Black	2
3	RG-316 Coaxial Cable	FEP	Brown	1
4	MCX(M) ST	Brass	Gold	1
5	Washer	Brass	Ni Plated	1
6	Nut	Brass	Ni Plated	1

3.2 Connectors

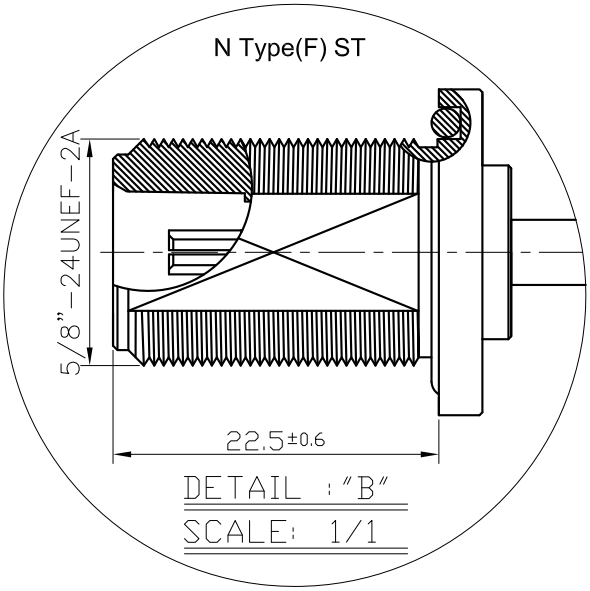

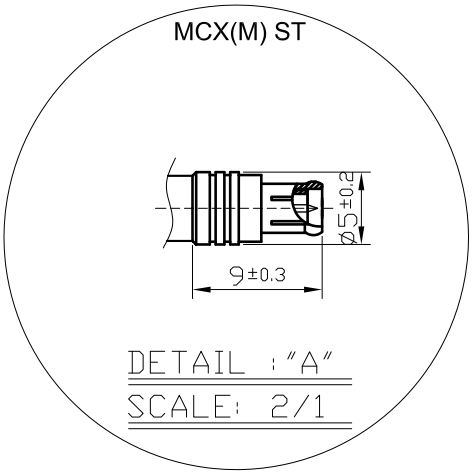

OCEAN CHIPS
Океан Электроники
Поставка электронных компонентов

Компания «Океан Электроники» предлагает заключение долгосрочных отношений при поставках импортных электронных компонентов на взаимовыгодных условиях!

Наши преимущества:

- Поставка оригинальных импортных электронных компонентов напрямую с производств Америки, Европы и Азии, а так же с крупнейших складов мира;
- Широкая линейка поставок активных и пассивных импортных электронных компонентов (более 30 млн. наименований);
- Поставка сложных, дефицитных, либо снятых с производства позиций;
- Оперативные сроки поставки под заказ (от 5 рабочих дней);
- Экспресс доставка в любую точку России;
- Помощь Конструкторского Отдела и консультации квалифицированных инженеров;
- Техническая поддержка проекта, помощь в подборе аналогов, поставка прототипов;
- Поставка электронных компонентов под контролем ВП;
- Система менеджмента качества сертифицирована по Международному стандарту ISO 9001;
- При необходимости вся продукция военного и аэрокосмического назначения проходит испытания и сертификацию в лаборатории (по согласованию с заказчиком);
- Поставка специализированных компонентов военного и аэрокосмического уровня качества (Xilinx, Altera, Analog Devices, Intersil, Interpoint, Microsemi, Actel, Aeroflex, Peregrine, VPT, Syfer, Eurofarad, Texas Instruments, MS Kennedy, Miteq, Cobham, E2V, MA-COM, Hittite, Mini-Circuits, General Dynamics и др.);

Компания «Океан Электроники» является официальным дистрибьютором и эксклюзивным представителем в России одного из крупнейших производителей разъемов военного и аэрокосмического назначения **«JONHON»**, а так же официальным дистрибьютором и эксклюзивным представителем в России производителя высокотехнологичных и надежных решений для передачи СВЧ сигналов **«FORSTAR»**.

AVIC JONHON

«JONHON» (основан в 1970 г.)

Разъемы специального, военного и аэрокосмического назначения:

(Применяются в военной, авиационной, аэрокосмической, морской, железнодорожной, горно- и нефтедобывающей отраслях промышленности)

«FORSTAR» (основан в 1998 г.)

ВЧ соединители, коаксиальные кабели, кабельные сборки и микроволновые компоненты:

(Применяются в телекоммуникациях гражданского и специального назначения, в средствах связи, РЛС, а так же военной, авиационной и аэрокосмической отраслях промышленности).

FORSTAR®

Телефон: 8 (812) 309-75-97 (многоканальный)
Факс: 8 (812) 320-03-32
Электронная почта: ocean@oceanchips.ru
Web: http://oceanchips.ru/
Адрес: 198099, г. Санкт-Петербург, ул. Калинина, д. 2, корп. 4, лит. А