THIS DRAWING IS UNPUBLISHED. RELEASED FOR PUBLICATION 20
© COPYRIGHT 20 BY - ALL RIGHTS RESERVED.

| LOC | DIST |
|---|---|
| CM | 00 |

REVISIONS

| P | LTR | DESCRIPTION | DATE | DWN | APVD |
|---|---|---|---|---|---|
| | A2 | REVISED PER ECR-16-011506 | 04JUL2017 | BW | CX |

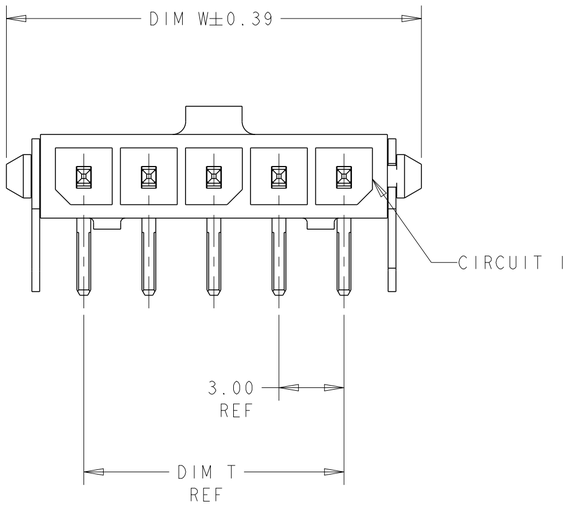


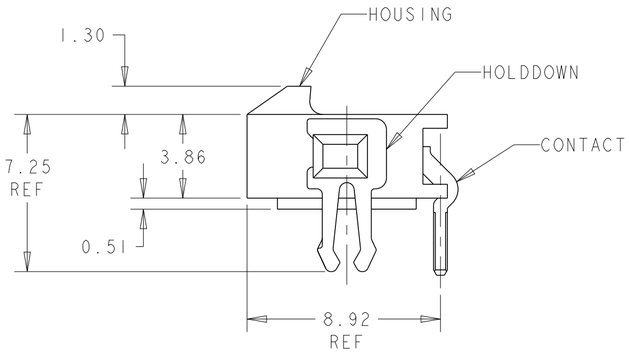


1. MATERIAL: CONTACTS - BRASS
HOUSING - UL 94V-O RATED HIGH TEMP NYLON, COLOR BLACK.
HOLDDOWNS: - PHOSPHOR BRONZE.

2. PLATING: CONTACTS - 2.54µm MINIMUM TIN-LEAD OVER 1.27µm MINIMUM NICKEL.
HOLDDOWNS: 2.54µm MINIMUM TIN-LEAD OVER 1.27µm MINIMUM NICKEL.

4. RECOMMENDED PC BOARD THICKNESS OF 1.57.

5. PLATING: CONTACTS - 2.54µm MINIMUM MATTE TIN OVER 1.27µm MINIMUM NICKEL.
HOLDDOWNS: 2.54µm MINIMUM MATTE TIN OVER 1.27µm MINIMUM NICKEL.

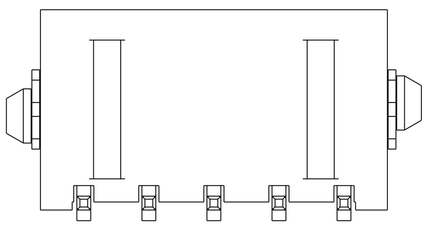

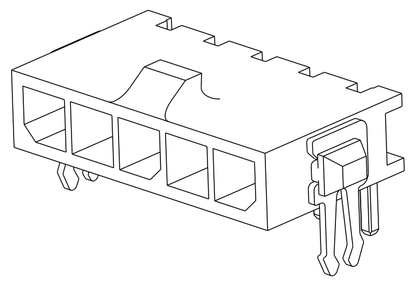

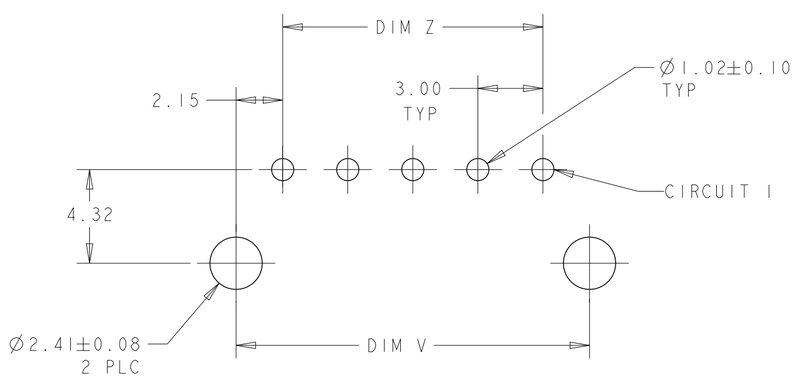


PCB LAYOUT COMPONENT SIDE 4

| | FINISH | DIM Z | DIM V | DIM T | DIM W | NO. OF POSN | PART NUMBER |
|---|---|---|---|---|---|---|---|
| | 5 | 33.00 | 37.43 | 33.00 | 40.14 | 12 | 3-1445054-2 |
| | 5 | 30.00 | 34.43 | 30.00 | 37.14 | 11 | 3-1445054-1 |
| | 5 | 27.00 | 31.43 | 27.00 | 34.14 | 10 | 3-1445054-0 |
| | 5 | 24.00 | 28.43 | 24.00 | 31.14 | 9 | 2-1445054-9 |
| | 5 | 21.00 | 25.43 | 21.00 | 28.14 | 8 | 2-1445054-8 |
| | 5 | 18.00 | 22.43 | 18.00 | 25.14 | 7 | 2-1445054-7 |
| | 5 | 15.00 | 19.43 | 15.00 | 22.14 | 6 | 2-1445054-6 |
| | 5 | 12.00 | 16.43 | 12.00 | 19.14 | 5 | 2-1445054-5 |
| | 5 | 9.00 | 13.43 | 9.00 | 16.14 | 4 | 2-1445054-4 |
| | 5 | 6.00 | 10.43 | 6.00 | 13.14 | 3 | 2-1445054-3 |
| | 5 | 3.00 | 7.43 | 3.00 | 10.14 | 2 | 2-1445054-2 |
| SUPERSEDED BY 3-1445054-2 | 2 | 33.00 | 37.43 | 33.00 | 40.14 | 12 | ~~1-1445054-2~~ |
| SUPERSEDED BY 3-1445054-1 | 2 | 30.00 | 34.43 | 30.00 | 37.14 | 11 | ~~1-1445054-1~~ |
| SUPERSEDED BY 3-1445054-0 | 2 | 27.00 | 31.43 | 27.00 | 34.14 | 10 | ~~1-1445054-0~~ |
| SUPERSEDED BY 2-1445054-9 | 2 | 24.00 | 28.43 | 24.00 | 31.14 | 9 | ~~1445054-9~~ |
| SUPERSEDED BY 2-1445054-8 | 2 | 21.00 | 25.43 | 21.00 | 28.14 | 8 | ~~1445054-8~~ |
| SUPERSEDED BY 2-1445054-7 | 2 | 18.00 | 22.43 | 18.00 | 25.14 | 7 | ~~1445054-7~~ |
| SUPERSEDED BY 2-1445054-6 | 2 | 15.00 | 19.43 | 15.00 | 22.14 | 6 | ~~1445054-6~~ |
| SUPERSEDED BY 2-1445054-5 | 2 | 12.00 | 16.43 | 12.00 | 19.14 | 5 | ~~1445054-5~~ |
| SUPERSEDED BY 2-1445054-4 | 2 | 9.00 | 13.43 | 9.00 | 16.14 | 4 | ~~1445054-4~~ |
| SUPERSEDED BY 2-1445054-3 | 2 | 6.00 | 10.43 | 6.00 | 13.14 | 3 | ~~1445054-3~~ |
| SUPERSEDED BY 2-1445054-2 | 2 | 3.00 | 7.43 | 3.00 | 10.14 | 2 | ~~1445054-2~~ |

THIS DRAWING IS A CONTROLLED DOCUMENT.

DIMENSIONS: mm

TOLERANCES UNLESS OTHERWISE SPECIFIED:
0 PLC ±-
1 PLC ±-
2 PLC ±0.13
3 PLC ±-
4 PLC ±-
ANGLES ±-
FINISH SEE TABLE

MATERIAL 1

DWN J.ROOT 06OCT2000
CHK K. WHITAKER 13-MAR-2001
APVD K. WHITAKER 13-MAR-2001
PRODUCT SPEC -
APPLICATION SPEC -
WEIGHT -

TE Connectivity

NAME RIGHT ANGLE THRU HOLE HEADER ASSY, TIN CONTACTS W/THRU HOLE HOLDDOWNS, SINGLE ROW, MICRO MATE-N-LOK™

SIZE A2 | CAGE CODE 00779 | DRAWING NO C-1445054 | RESTRICTED TO -

CUSTOMER DRAWING | SCALE 5:1 | SHEET 1 OF 1 | REV A2

# OCEAN CHIPS
## Океан Электроники
### Поставка электронных компонентов

Компания «Океан Электроники» предлагает заключение долгосрочных отношений при поставках импортных электронных компонентов на взаимовыгодных условиях!

Наши преимущества:

- Поставка оригинальных импортных электронных компонентов напрямую с производств Америки, Европы и Азии, а так же с крупнейших складов мира;
- Широкая линейка поставок активных и пассивных импортных электронных компонентов (более 30 млн. наименований);
- Поставка сложных, дефицитных, либо снятых с производства позиций;
- Оперативные сроки поставки под заказ (от 5 рабочих дней);
- Экспресс доставка в любую точку России;
- Помощь Конструкторского Отдела и консультации квалифицированных инженеров;
- Техническая поддержка проекта, помощь в подборе аналогов, поставка прототипов;
- Поставка электронных компонентов под контролем ВП;
- Система менеджмента качества сертифицирована по Международному стандарту ISO 9001;
- При необходимости вся продукция военного и аэрокосмического назначения проходит испытания и сертификацию в лаборатории (по согласованию с заказчиком);
- Поставка специализированных компонентов военного и аэрокосмического уровня качества (Xilinx, Altera, Analog Devices, Intersil, Interpoint, Microsemi, Actel, Aeroflex, Peregrine, VPT, Syfer, Eurofarad, Texas Instruments, MS Kennedy, Miteq, Cobham, E2V, MA-COM, Hittite, Mini-Circuits, General Dynamics и др.);

Компания «Океан Электроники» является официальным дистрибьютором и эксклюзивным представителем в России одного из крупнейших производителей разъемов военного и аэрокосмического назначения **«JONHON»**, а так же официальным дистрибьютором и эксклюзивным представителем в России производителя высокотехнологичных и надежных решений для передачи СВЧ сигналов **«FORSTAR»**.

AVIC JONHON

**«JONHON»** (основан в 1970 г.)

Разъемы специального, военного и аэрокосмического назначения:

(Применяются в военной, авиационной, аэрокосмической, морской, железнодорожной, горно- и нефтедобывающей отраслях промышленности)

**«FORSTAR»** (основан в 1998 г.)

ВЧ соединители, коаксиальные кабели, кабельные сборки и микроволновые компоненты:

(Применяются в телекоммуникациях гражданского и специального назначения, в средствах связи, РЛС, а так же военной, авиационной и аэрокосмической отраслях промышленности).

FORSTAR®

Телефон: 8 (812) 309-75-97 (многоканальный)
Факс: 8 (812) 320-03-32
Электронная почта: ocean@oceanchips.ru
Web: http://oceanchips.ru/
Адрес: 198099, г. Санкт-Петербург, ул. Калинина, д. 2, корп. 4, лит. А