~~THIS DRAWING IS UNPUBLISHED.~~ RELEASED FOR PUBLICATION 2003
© COPYRIGHT 2003 BY - ALL RIGHTS RESERVED.

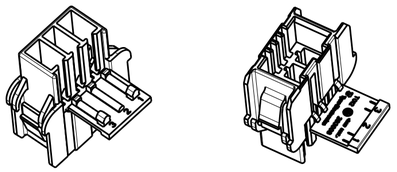

SCALE 1:1

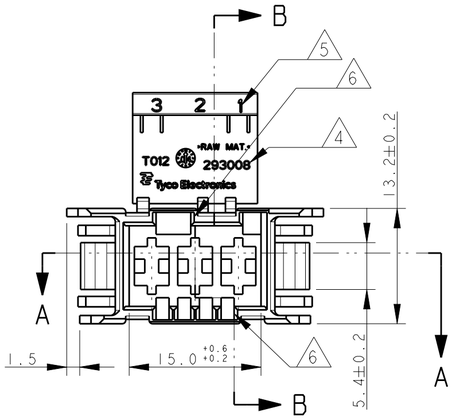

SECTION A-A

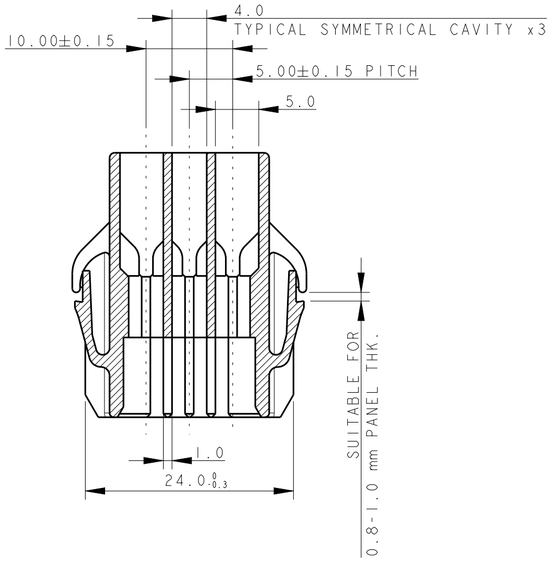

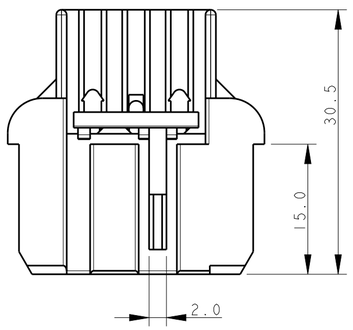

SECTION B-B

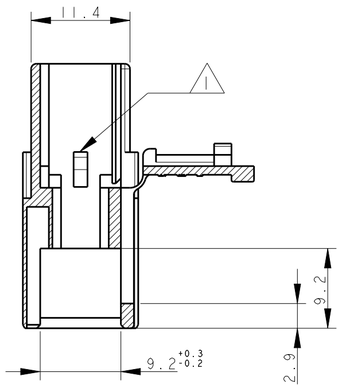

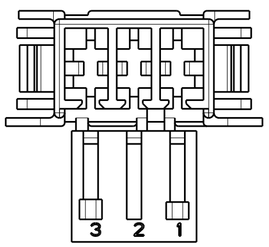

POLARIZATION SCHEME

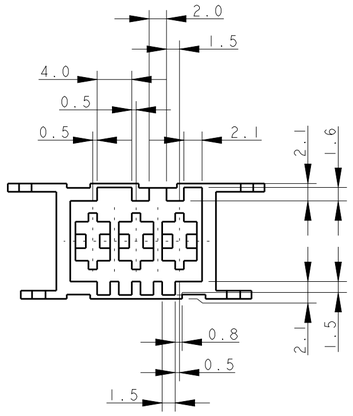

293008-X

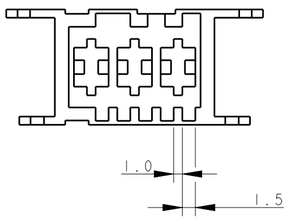

1-293008-X 9

REVISIONS					
P	LTR	DESCRIPTION	DATE	DWN	APVD
	B7	ECR-14-017862	20JAN2015	SS	RR
	B8	ECR-15-009524	26JUN2015	KD	RR

PANEL MOUNT DIMENSIONS SCALE 1:1

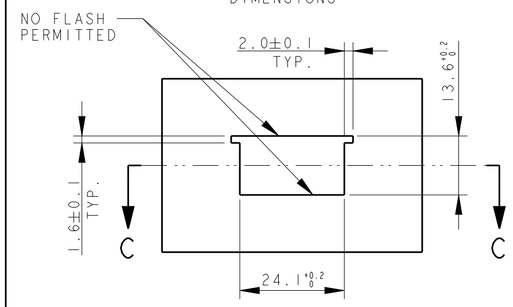

SECTION C-C

1. TYPICAL CAVITY SUITABLE FOR:
   FASTIN-FASTON TAB CONTACTS 6.3 mm SRS:
   P/N: 60294, 0.3-0.8 mm2 WIRE RANGE
   160691, 0.3-0.8 mm2 WIRE RANGE
   AMPLIVAR CONTACTS:
   P/N: 141051, 0.1-0.5 mm2 WIRE RANGE
   142411, 0.3-1.6 mm2 WIRE RANGE
   MAX. INSULATION DIA. 2.8 mm,
   MAX. INSULATION CRIMP WIDTH 3.3 mm.

2) PA6 UNFILLED, UL 94-V2, NATURE COLOUR ACCORDING TO IEC 60335-1 NORM. EDITION 4

3) PA66 UNFILLED, UL 94-V2, NATURAL COLOUR

4. TRADEMARK "LOGO" AND TYCO ELECTRONICS "PART NUMBER" OPTIONAL POSITION.

5. CIRCUIT IDENTIFICATION NUMBERS, 1 TO 3

6. POLARIZATION KEYS DIMENTIONS AND POSITIONS ARE ACCORDING TO "RAST 5" NORM RAST CODE 03-A & 03-1.

7) PA66 UNFILLED, UL 94-V0, NATURAL COLOUR

8) PA66 UNFILLED, UL 94-V0 GWT, NATURAL COLOUR

9. PRELIMINARY - NOT RELEASED FOR PRODUCTION

10. PA66 UNFILLED, UL94-V0 GWT, NATURAL COLOUR

COLOUR	MATERIAL	TE P/N	REV
NATURAL	SEE NOTE 2	1-293008-1	B
NATURAL	SEE NOTE 10	293008-6 9	1
NATURAL	SEE NOTE 8	293008-5	B
NATURAL	SEE NOTE 7	293008-3	B
NATURAL	SEE NOTE 3	293008-2	B
NATURAL	SEE NOTE 2	293008-1	B

THIS DRAWING IS A CONTROLLED DOCUMENT.

DIMENSIONS: mm

TOLERANCES UNLESS OTHERWISE SPECIFIED:
0 PLC ±-
1 PLC ±0.3
2 PLC ±-
3 PLC ±-
4 PLC ±-
ANGLES ±1°

MATERIAL SEE TABLE -
FINISH SEE TABLE -

DWN H. YAALI 27 FEB 2004
CHK C. TARTARI -
APVD - -
PRODUCT SPEC 108-20256
APPLICATION SPEC -
WEIGHT -

TE Connectivity

NAME 3 POS. FASTIN-FASTON Connector TAB HOUSING, RAST 5 0.8-1.0 MM THK. PANEL MOUNT

SIZE A2 | CAGE CODE - | DRAWING NO C-293008 | RESTRICTED TO -

CUSTOMER DRAWING | SCALE 2:1 | SHEET 1 OF 1 | REV B8

OCEAN CHIPS
Океан Электроники
Поставка электронных компонентов

Компания «Океан Электроники» предлагает заключение долгосрочных отношений при поставках импортных электронных компонентов на взаимовыгодных условиях!

Наши преимущества:

- Поставка оригинальных импортных электронных компонентов напрямую с производств Америки, Европы и Азии, а так же с крупнейших складов мира;
- Широкая линейка поставок активных и пассивных импортных электронных компонентов (более 30 млн. наименований);
- Поставка сложных, дефицитных, либо снятых с производства позиций;
- Оперативные сроки поставки под заказ (от 5 рабочих дней);
- Экспресс доставка в любую точку России;
- Помощь Конструкторского Отдела и консультации квалифицированных инженеров;
- Техническая поддержка проекта, помощь в подборе аналогов, поставка прототипов;
- Поставка электронных компонентов под контролем ВП;
- Система менеджмента качества сертифицирована по Международному стандарту ISO 9001;
- При необходимости вся продукция военного и аэрокосмического назначения проходит испытания и сертификацию в лаборатории (по согласованию с заказчиком);
- Поставка специализированных компонентов военного и аэрокосмического уровня качества (Xilinx, Altera, Analog Devices, Intersil, Interpoint, Microsemi, Actel, Aeroflex, Peregrine, VPT, Syfer, Eurofarad, Texas Instruments, MS Kennedy, Miteq, Cobham, E2V, MA-COM, Hittite, Mini-Circuits, General Dynamics и др.);

Компания «Океан Электроники» является официальным дистрибьютором и эксклюзивным представителем в России одного из крупнейших производителей разъемов военного и аэрокосмического назначения **«JONHON»**, а так же официальным дистрибьютором и эксклюзивным представителем в России производителя высокотехнологичных и надежных решений для передачи СВЧ сигналов **«FORSTAR»**.

AVIC JONHON

«JONHON» (основан в 1970 г.)

Разъемы специального, военного и аэрокосмического назначения:

(Применяются в военной, авиационной, аэрокосмической, морской, железнодорожной, горно- и нефтедобывающей отраслях промышленности)

«FORSTAR» (основан в 1998 г.)

ВЧ соединители, коаксиальные кабели, кабельные сборки и микроволновые компоненты:

(Применяются в телекоммуникациях гражданского и специального назначения, в средствах связи, РЛС, а так же военной, авиационной и аэрокосмической отраслях промышленности).

FORSTAR®

Телефон: 8 (812) 309-75-97 (многоканальный)
Факс: 8 (812) 320-03-32
Электронная почта: ocean@oceanchips.ru
Web: http://oceanchips.ru/
Адрес: 198099, г. Санкт-Петербург, ул. Калинина, д. 2, корп. 4, лит. А