PRODUCT NR:	CABLES	ød1	ød2	ød3	ød4	d5	d6	d7
88977-001	RG 178B/U, RG196A/U	1.10	1.70	2.20	3.20	7.8	5.00	3.00
88977-002	RG188A/U, RG174A/U, RG316/U	1.70	2.50	2.90	3.60	9.0	5.00	3.00
88977-003	RG 179 75ohm (see note 2)							
88977-004	RG 178B/U, RG196A/U	1.10	1.70	2.20	3.20	7.8	9.00	7.00
88977-005	RG188A/U, RG174A/U, RG316/U	1.70	2.50	2.90	3.60	9.0	9.00	7.00
88977-006	RG 179 75ohm (see note 2)							

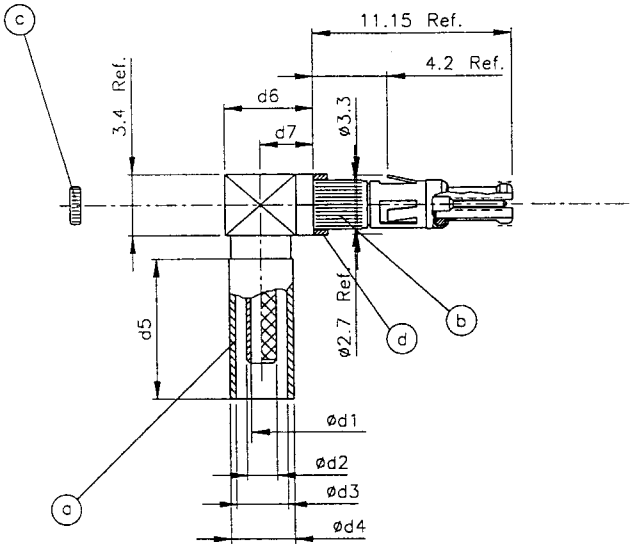

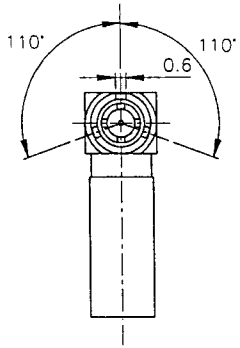

RECOMMENDED HOLE PATTERN

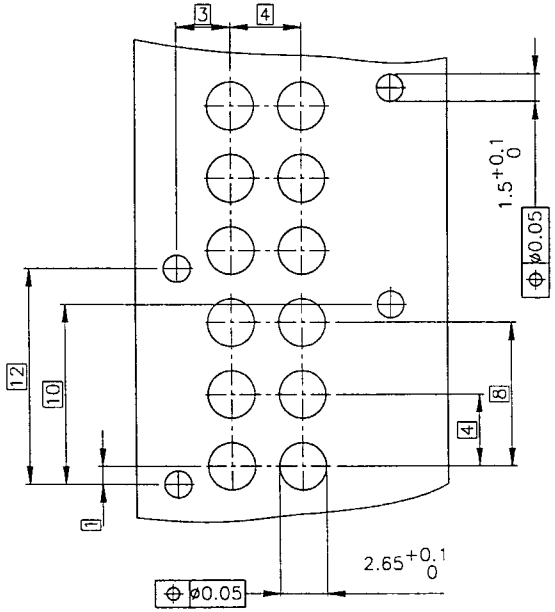

NOTES:
1 All dimension shown are references.
2 When used with 75ohm cables the performance of the contact will be lower.
3 Assemble product in accordance with TA-597.
4 Contact numbers 1 is product dash numbers -004 to -006 and contact number 2 is product dash numbers -001 to -003.
5 This product will be packed in a plastic bag containing four parts, as follows:
  a: Crimp ferrule.
  b: Outer contact.
  c: Plug.
  d: Spacer. (This is used if you have a PCB of 2.4mm Thk.)
6 The PCB thickness range is 2.25-3.25mm for this product.

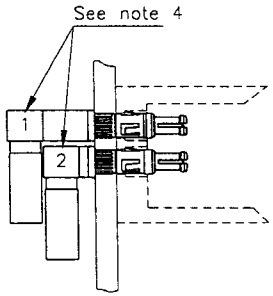

PCB 2.4mm

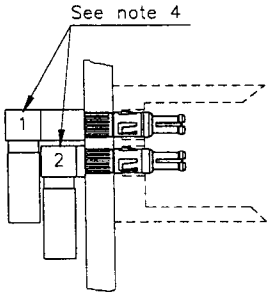

PCB 3.2mm

1.27µm Au Min.
Plating on contact area

mat'l code				tolerances unless otherwise specified			CUSTOMER COPY	BERG ELECTRONICS	
ltr	ecn no	dr	date	linear			projection	title	R.A. CTW HEADER 50Ω MINI COAX
A	H30693	DAN	931022						
B	H40086	DAN	940203						
C	H60472	RVI	960723	angles					
D	H70499	DDB	970805	dr	D.Andrews	931022	mm	product family METRAL (tm)	code 213
				engr	D.Andrews	931022		size A2 dwg no 88977	sheet 1 of 1
				chr	R.Visschers	931022	scale 5:1		
				appd	H.Coolijmans	960723			
sheet index	revision sheet	D 1							

OCEAN CHIPS
Океан Электроники
Поставка электронных компонентов

Компания «Океан Электроники» предлагает заключение долгосрочных отношений при поставках импортных электронных компонентов на взаимовыгодных условиях!

Наши преимущества:

- Поставка оригинальных импортных электронных компонентов напрямую с производств Америки, Европы и Азии, а так же с крупнейших складов мира;
- Широкая линейка поставок активных и пассивных импортных электронных компонентов (более 30 млн. наименований);
- Поставка сложных, дефицитных, либо снятых с производства позиций;
- Оперативные сроки поставки под заказ (от 5 рабочих дней);
- Экспресс доставка в любую точку России;
- Помощь Конструкторского Отдела и консультации квалифицированных инженеров;
- Техническая поддержка проекта, помощь в подборе аналогов, поставка прототипов;
- Поставка электронных компонентов под контролем ВП;
- Система менеджмента качества сертифицирована по Международному стандарту ISO 9001;
- При необходимости вся продукция военного и аэрокосмического назначения проходит испытания и сертификацию в лаборатории (по согласованию с заказчиком);
- Поставка специализированных компонентов военного и аэрокосмического уровня качества (Xilinx, Altera, Analog Devices, Intersil, Interpoint, Microsemi, Actel, Aeroflex, Peregrine, VPT, Syfer, Eurofarad, Texas Instruments, MS Kennedy, Miteq, Cobham, E2V, MA-COM, Hittite, Mini-Circuits, General Dynamics и др.);

Компания «Океан Электроники» является официальным дистрибьютором и эксклюзивным представителем в России одного из крупнейших производителей разъемов военного и аэрокосмического назначения **«JONHON»**, а так же официальным дистрибьютором и эксклюзивным представителем в России производителя высокотехнологичных и надежных решений для передачи СВЧ сигналов **«FORSTAR»**.

AVIC JONHON

«JONHON» (основан в 1970 г.)

Разъемы специального, военного и аэрокосмического назначения:

(Применяются в военной, авиационной, аэрокосмической, морской, железнодорожной, горно- и нефтедобывающей отраслях промышленности)

«FORSTAR» (основан в 1998 г.)

ВЧ соединители, коаксиальные кабели, кабельные сборки и микроволновые компоненты:

(Применяются в телекоммуникациях гражданского и специального назначения, в средствах связи, РЛС, а так же военной, авиационной и аэрокосмической отраслях промышленности).

FORSTAR®

Телефон: 8 (812) 309-75-97 (многоканальный)
Факс: 8 (812) 320-03-32
Электронная почта: ocean@oceanchips.ru
Web: http://oceanchips.ru/
Адрес: 198099, г. Санкт-Петербург, ул. Калинина, д. 2, корп. 4, лит. А