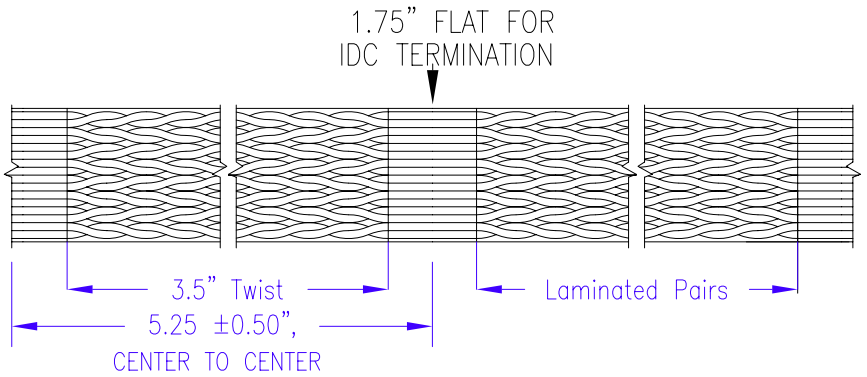

CROSS SECTION THRU FLAT

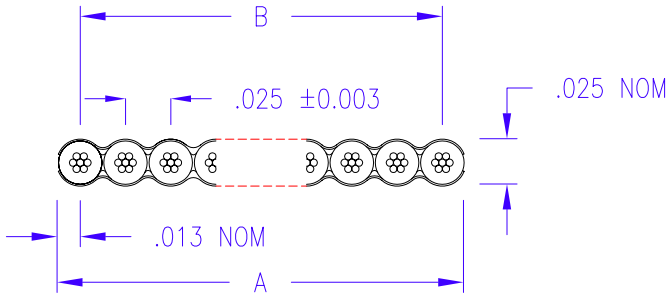

PHYSICAL

Conductors:	30 AWG 7/38 Tinned Copper
Insulation:	.006" PVC
Color Code:	1st Pair Red/Gray followed by Blue/Gray and repeat
Laminate:	Polyester
Temperature Rating:	80°C

ELECTRICAL

Impedance:	80 ohms [1] 110 ohms [2]
Capacitance:	20.3 pF/ft [1] 15.9 pF/ft [2]
Propagation Delay:	1.59 ns/ft
Voltage Rating:	150 volts
Current Rating:	0.75 amp
DC Resistance:	106 ohm per 1,000 ft

[1] Above values measured single-ended, with one conductor of each pair commoned to one Buss(SCSI mode).

[2] Above values measured differentially.

Approvals: UL AWM Style 20744
CSA AWM

Print Legend: **Amphenol SPECTRA-STRIP**
ℛU® AWM 80C LL31941 CSA AWM I A80C 150V FT-1
<Date Code> Spectra-Green Lead Free/PBB Free

Part Number	Count	Pairs	A Span	B Span
125-3007-010	10	5	.251 ±0.012	.225 ±0.010
125-3007-014	14	7	.351 ±0.012	.325 ±0.010
125-3007-016	16	8	.401 ±0.012	.375 ±0.010
125-3007-020	20	10	.501 ±0.012	.475 ±0.010
125-3007-026	26	13	.651 ±0.012	.625 ±0.010
125-3007-034	34	17	.851 ±0.012	.825 ±0.010
125-3007-036	36	18	.901 ±0.012	.875 ±0.010
125-3007-040	40	20	1.001 ±0.012	.975 ±0.010
125-3007-050	50	25	1.251 ±0.012	1.225 ±0.010
125-3007-060	60	30	1.501 ±0.012	1.475 ±0.010
125-3007-064	64	32	1.601 ±0.012	1.575 ±0.010
125-3007-068	68	34	1.701 ±0.012	1.675 ±0.010
125-3007-080	80	40	2.001 ±0.012	1.975 ±0.010
125-3007-100	100	50	2.501 ±0.012	2.475 ±0.010

Alternative Twist Lengths Available, Consult Factory for Ordering Information.

All Dimensions in Inches, Unless Otherwise Noted

DRAWN	PROD ENG	QA	MKT	P/ECN#
FITTS 1/07/98	8/4/04			781

DRAWING NO. 125-3007-XXX
TITLE: .025" Twist 'N' Flat
Full Lamination, 30 AWG 7/38

AMPHENOL SPECTRA-STRIP
720 SHERMAN AVE TEL (203) 281-3200
HAMDEN CT 06514 FAX (203) 281-5872

Rev D
SHEET 1 of 1

OCEAN CHIPS
Океан Электроники
Поставка электронных компонентов

Компания «Океан Электроники» предлагает заключение долгосрочных отношений при поставках импортных электронных компонентов на взаимовыгодных условиях!

Наши преимущества:

- Поставка оригинальных импортных электронных компонентов напрямую с производств Америки, Европы и Азии, а так же с крупнейших складов мира;
- Широкая линейка поставок активных и пассивных импортных электронных компонентов (более 30 млн. наименований);
- Поставка сложных, дефицитных, либо снятых с производства позиций;
- Оперативные сроки поставки под заказ (от 5 рабочих дней);
- Экспресс доставка в любую точку России;
- Помощь Конструкторского Отдела и консультации квалифицированных инженеров;
- Техническая поддержка проекта, помощь в подборе аналогов, поставка прототипов;
- Поставка электронных компонентов под контролем ВП;
- Система менеджмента качества сертифицирована по Международному стандарту ISO 9001;
- При необходимости вся продукция военного и аэрокосмического назначения проходит испытания и сертификацию в лаборатории (по согласованию с заказчиком);
- Поставка специализированных компонентов военного и аэрокосмического уровня качества (Xilinx, Altera, Analog Devices, Intersil, Interpoint, Microsemi, Actel, Aeroflex, Peregrine, VPT, Syfer, Eurofarad, Texas Instruments, MS Kennedy, Miteq, Cobham, E2V, MA-COM, Hittite, Mini-Circuits, General Dynamics и др.);

Компания «Океан Электроники» является официальным дистрибьютором и эксклюзивным представителем в России одного из крупнейших производителей разъемов военного и аэрокосмического назначения **«JONHON»**, а так же официальным дистрибьютором и эксклюзивным представителем в России производителя высокотехнологичных и надежных решений для передачи СВЧ сигналов **«FORSTAR»**.

AVIC JONHON

«JONHON» (основан в 1970 г.)

Разъемы специального, военного и аэрокосмического назначения:

(Применяются в военной, авиационной, аэрокосмической, морской, железнодорожной, горно- и нефтедобывающей отраслях промышленности)

«FORSTAR» (основан в 1998 г.)

ВЧ соединители, коаксиальные кабели, кабельные сборки и микроволновые компоненты:

(Применяются в телекоммуникациях гражданского и специального назначения, в средствах связи, РЛС, а так же военной, авиационной и аэрокосмической отраслях промышленности).

FORSTAR®

Телефон: 8 (812) 309-75-97 (многоканальный)
Факс: 8 (812) 320-03-32
Электронная почта: ocean@oceanchips.ru
Web: http://oceanchips.ru/
Адрес: 198099, г. Санкт-Петербург, ул. Калинина, д. 2, корп. 4, лит. А