~~THIS DRAWING IS UNPUBLISHED.~~ RELEASED FOR PUBLICATION 20
© COPYRIGHT 20 - ALL RIGHTS RESERVED.

LOC	DIST
IR	B

REVISIONS

P	LTR	DESCRIPTION	DATE	DWN	APVD
	F	ECR-06-000712	11/01/06	MJG	JA
	F1	ECR-10-022530	02FEB11	KK	HMR
	F2	TAB BENT ANGLE DIM. ADDED	27JUL2011	PKS	RRP

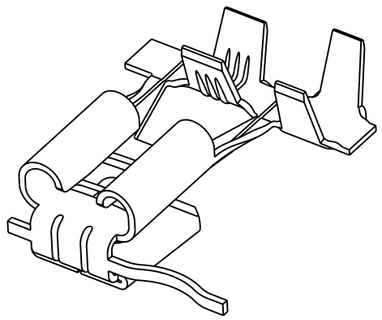

△1 PRODUCT MANUFACURED WITH REAR CARRIER STRIP

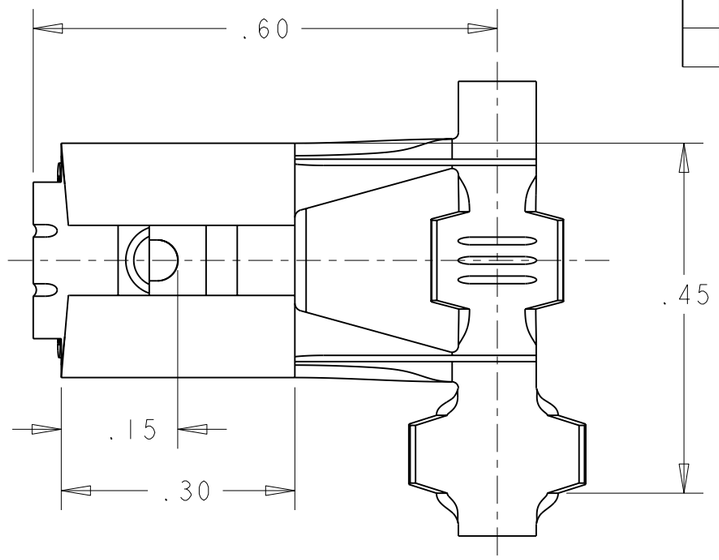

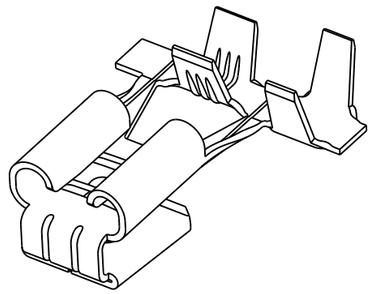

△2 PRODUCT MANUFACURED WITHOUT REAR CARRIER STRIP

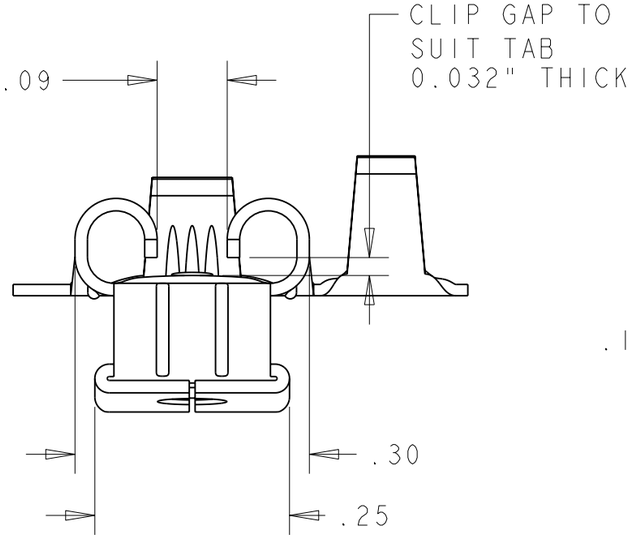

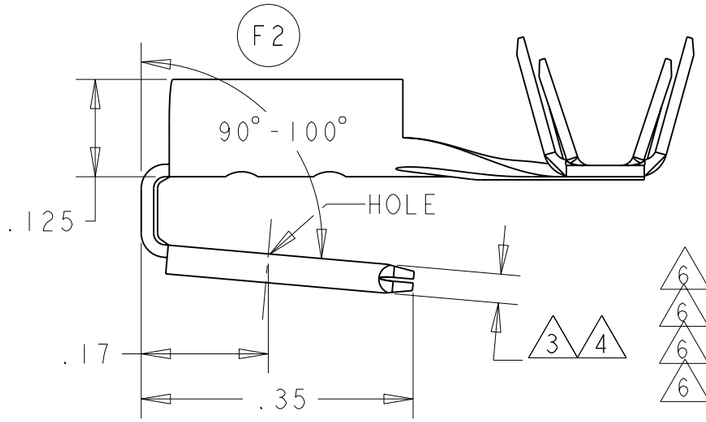

TAB	CARRIER	FINISH	PART NO
△6 △4	△2	ELECTRO-TIN	~~151321-8~~
△6 △4	△2	UNPLATED	~~151321-7~~
△6 △4	△1	ELECTRO-TIN	~~151321-6~~
△6 △4	△1	UNPLATED	~~151321-5~~
△3	△2	ELECTRO-TIN	151321-4
△3	△2	UNPLATED	151321-3
△3	△1	ELECTRO-TIN	151321-2
△3	△1	UNPLATED	151321-1

NOTES:

△1 PRODUCT MANUFACTURED WITH REAR CARRIER STRIP

△2 PRODUCT MANUFACTURED WITHOUT REAR CARRIER STRIP

△3 STANDARD TAB

△4 LOW INSERTION TAB

5. TERMINAL DESIGNED FOR WIRE RANGE 18-14 AWG WITH INSULATION RANGE 0.120" TO 0.0170"

△6 OBSOLETE

THIS DRAWING IS A CONTROLLED DOCUMENT.

DIMENSIONS: INCHES

TOLERANCES UNLESS OTHERWISE SPECIFIED:

0 PLC	±.02
1 PLC	±.02
2 PLC	±.02
3 PLC	±.02
4 PLC	±.02
ANGLES	±1

MATERIAL: BRASS

FINISH: SEE TABLE

DWN A.J.BEKEN 13/09/00
CHK R.GOODALL 13/09/00
APVD F.W-K 13/09/00
PRODUCT SPEC -
APPLICATION SPEC -
WEIGHT -

TE Connectivity

NAME: FLAG FASTON, PIGGY BACK .250 SERIES -

SIZE	CAGE CODE	DRAWING NO	RESTRICTED TO
A3	00779	C-151321	-

CUSTOMER DRAWING | SCALE 5:1 | SHEET 1 OF 1 | REV F2

1470-19 (3/11)

Pro/ENGINEER DRAWING

OCEAN CHIPS
Океан Электроники
Поставка электронных компонентов

Компания «Океан Электроники» предлагает заключение долгосрочных отношений при поставках импортных электронных компонентов на взаимовыгодных условиях!

Наши преимущества:

- Поставка оригинальных импортных электронных компонентов напрямую с производств Америки, Европы и Азии, а так же с крупнейших складов мира;
- Широкая линейка поставок активных и пассивных импортных электронных компонентов (более 30 млн. наименований);
- Поставка сложных, дефицитных, либо снятых с производства позиций;
- Оперативные сроки поставки под заказ (от 5 рабочих дней);
- Экспресс доставка в любую точку России;
- Помощь Конструкторского Отдела и консультации квалифицированных инженеров;
- Техническая поддержка проекта, помощь в подборе аналогов, поставка прототипов;
- Поставка электронных компонентов под контролем ВП;
- Система менеджмента качества сертифицирована по Международному стандарту ISO 9001;
- При необходимости вся продукция военного и аэрокосмического назначения проходит испытания и сертификацию в лаборатории (по согласованию с заказчиком);
- Поставка специализированных компонентов военного и аэрокосмического уровня качества (Xilinx, Altera, Analog Devices, Intersil, Interpoint, Microsemi, Actel, Aeroflex, Peregrine, VPT, Syfer, Eurofarad, Texas Instruments, MS Kennedy, Miteq, Cobham, E2V, MA-COM, Hittite, Mini-Circuits, General Dynamics и др.);

Компания «Океан Электроники» является официальным дистрибьютором и эксклюзивным представителем в России одного из крупнейших производителей разъемов военного и аэрокосмического назначения **«JONHON»**, а так же официальным дистрибьютором и эксклюзивным представителем в России производителя высокотехнологичных и надежных решений для передачи СВЧ сигналов **«FORSTAR»**.

AVIC JONHON

«JONHON» (основан в 1970 г.)

Разъемы специального, военного и аэрокосмического назначения:

(Применяются в военной, авиационной, аэрокосмической, морской, железнодорожной, горно- и нефтедобывающей отраслях промышленности)

«FORSTAR» (основан в 1998 г.)

ВЧ соединители, коаксиальные кабели, кабельные сборки и микроволновые компоненты:

(Применяются в телекоммуникациях гражданского и специального назначения, в средствах связи, РЛС, а так же военной, авиационной и аэрокосмической отраслях промышленности).

FORSTAR®

Телефон: 8 (812) 309-75-97 (многоканальный)
Факс: 8 (812) 320-03-32
Электронная почта: ocean@oceanchips.ru
Web: http://oceanchips.ru/
Адрес: 198099, г. Санкт-Петербург, ул. Калинина, д. 2, корп. 4, лит. А