VACUUMSCHMELZE	**DATENBLATT / Specification**	**Sach Nr.:** Item no.:	**T60403-D4215-X030**

K-Nr.: K-no.: 19783	Zündübertrager/Trigger Transformer	Datum: Date: 06.07.2005
Kunde: Customer Typenelement/Standard Type	Kd. Sach Nr.: Customers part no.:	Seite Page 1 von of 1

Maßbild (mm): Mechanical outline — Freimaßtoleranz DIN ISO 2768-c, General tolerances

Anschlüsse: Connections:

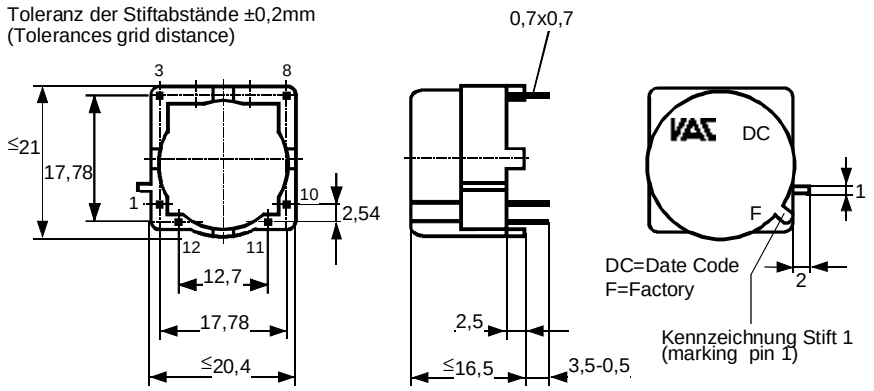

Beschriftung: marking

DC

4215X030-83

F

Anschlußschema: Schematic diagram

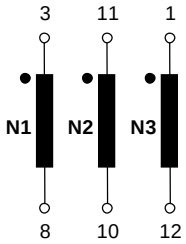

ü= 1 : 1 : 1

Betriebsdaten/Charakteristische Daten (Richtwerte): Operational data/characteristic data (nominal values):

$\int Udt \geq 500\ \mu Vs$; $U_{is,\,eff} = 600$ V

$L_1 \geq 6$ mH, $U_{ACrms} = 100$mV, f= 10kHz

$R_{Cu1} = 355\ m\Omega$*, $R_{Cu2} = R_{Cu3} = 460\ m\Omega$*

$C_k = 63$ pF (N1 gegen/to N2) $C_k = 63$ pF (N1 gegen/to N3)

Umgebungstemperatur/ambient temperature: -40°C...+85°C
Lagertemperatur/storage temperature: -40°C...+85°C

Prüfung: (V: 100%-Test; AQL...: DIN ISO 2859-Teil1)
Inspection

1) (V) M3014: $U_{p,eff}$ = 3,5 kV, 2 s, N1 gegen/to N2+N3
$U_{p,eff}$ = 2 kV, 2 s, N2 gegen/to N3

2) (AQL 1/S4) M3024: $U_{p,eff}$ = 3,5 kV, 2 s, N1 gegen/to N2+N3
$U_{TA,eff} \geq$ 750 V*, 2 s, N1 gegen/to N2+N3

3) (AQL 1/S4) M3011/4: Einstellwerte/Settings (N1) Prüfwert/Test value
U_E = 26,1 V, $I_p \leq$ 97 mA*
t_d = 20 µs,
f_p = 1 kHz

4) (V) M3011/6 Polarität/Übersetzungsverhältnis: Toleranz ± 2%
Polarity/Turns ratio: Tolerance *vorläufig/preliminary

5) (AQL 1/S4) M3011/2 $Ls_1 \leq 0{,}9$ µH* (N2 kurzgeschl./ short ctd.), $Ls_1 \leq 0{,}9$ µH* (N3 kurzgeschl./ short ctd.),
f= 100kHz, I_{ACeff} = 10mA, $|Ls_{1\text{-}2} - Ls_{1\text{-}3}| \leq 0{,}15$ µH*

Typprüfung: M3024: $U_{p,eff}$ = 3,75 kV, 60 s
$U_{TA,eff} \geq$ 750 V*,

Messungen nach Temperaturangleich der Prüflinge an Raumtemperatur
Measurements after temperature balance of the samples at room temperature

Weitere Vorschriften: Konstruiert, gefertigt und geprüft nach VDE 0160 (EN 50178) und erfüllt die Vorschriften.
Applicable documents: Sichere elektrische Trennung zwischen N1 und N2, N3 bei Betriebsspannung ≤ 600 V (eff).

Datum	Name	Index	Änderung
06.07.05	Ul.	83	Ls1 test added, Ls1≤0,9µH. Imbalance between LS1-2 and LS1-3 specified, RCu-value changed. L1, Ck1 to Ck2 and Ck1 to Ck3 specified. ÄA-858

Hrsg.: KB-FB FT editor	Bearb: Ul. designer		KB-PM B: KRe check			freig.: Ul. released

Weitergabe sowie Vervielfältigung dieser Unterlage, Verwertung und Mitteilung ihres Inhalts nicht gestattet, soweit nicht ausdrücklich zugestanden. Zuwiderhandlungen verpflichten zu Schadenersatz. Alle Rechte für den Fall der Patenterteilung oder GM-Eintragung vorbehalten

Copying of this document, disclosing it to third parties or using the contents there for any purposes without express written authorization by use illegally forbidden. Any offenders are liable to pay all relevant damages.

OCEAN CHIPS
Океан Электроники
Поставка электронных компонентов

Компания «Океан Электроники» предлагает заключение долгосрочных отношений при поставках импортных электронных компонентов на взаимовыгодных условиях!

Наши преимущества:

- Поставка оригинальных импортных электронных компонентов напрямую с производств Америки, Европы и Азии, а так же с крупнейших складов мира;
- Широкая линейка поставок активных и пассивных импортных электронных компонентов (более 30 млн. наименований);
- Поставка сложных, дефицитных, либо снятых с производства позиций;
- Оперативные сроки поставки под заказ (от 5 рабочих дней);
- Экспресс доставка в любую точку России;
- Помощь Конструкторского Отдела и консультации квалифицированных инженеров;
- Техническая поддержка проекта, помощь в подборе аналогов, поставка прототипов;
- Поставка электронных компонентов под контролем ВП;
- Система менеджмента качества сертифицирована по Международному стандарту ISO 9001;
- При необходимости вся продукция военного и аэрокосмического назначения проходит испытания и сертификацию в лаборатории (по согласованию с заказчиком);
- Поставка специализированных компонентов военного и аэрокосмического уровня качества (Xilinx, Altera, Analog Devices, Intersil, Interpoint, Microsemi, Actel, Aeroflex, Peregrine, VPT, Syfer, Eurofarad, Texas Instruments, MS Kennedy, Miteq, Cobham, E2V, MA-COM, Hittite, Mini-Circuits, General Dynamics и др.);

Компания «Океан Электроники» является официальным дистрибьютором и эксклюзивным представителем в России одного из крупнейших производителей разъемов военного и аэрокосмического назначения **«JONHON»**, а так же официальным дистрибьютором и эксклюзивным представителем в России производителя высокотехнологичных и надежных решений для передачи СВЧ сигналов **«FORSTAR»**.

AVIC JONHON

«JONHON» (основан в 1970 г.)

Разъемы специального, военного и аэрокосмического назначения:

(Применяются в военной, авиационной, аэрокосмической, морской, железнодорожной, горно- и нефтедобывающей отраслях промышленности)

«FORSTAR» (основан в 1998 г.)

ВЧ соединители, коаксиальные кабели, кабельные сборки и микроволновые компоненты:

(Применяются в телекоммуникациях гражданского и специального назначения, в средствах связи, РЛС, а так же военной, авиационной и аэрокосмической отраслях промышленности).

FORSTAR®

Телефон: 8 (812) 309-75-97 (многоканальный)
Факс: 8 (812) 320-03-32
Электронная почта: ocean@oceanchips.ru
Web: http://oceanchips.ru/
Адрес: 198099, г. Санкт-Петербург, ул. Калинина, д. 2, корп. 4, лит. А