THIS DRAWING IS UNPUBLISHED. RELEASED FOR PUBLICATION 1997
© COPYRIGHT 1997 - ALL RIGHTS RESERVED.

LOC	DIST
A1	–

REVISIONS

P	LTR	DESCRIPTION	DATE	DWN	APVD
	B3	REWORKED PER ECR 09-026789	08DEC2009	MH	BR
	B4	ECR-11-002636	05APR2011	SR	AR
	B5	REVISED PER ECR-16-016780	22AUG2017	NG	MKO

PN 1-1,2-1,3-1,4-1,5-1,1-2,2-2,3-2
4-2,5-2,6-1,~~4-3~~,~~1-8~~,~~2-8~~,~~3-8~~,~~4-8~~,~~5-8~~,
~~4-9~~,~~2-9~~,~~3-9~~,~~4-9~~ & ~~5-9~~

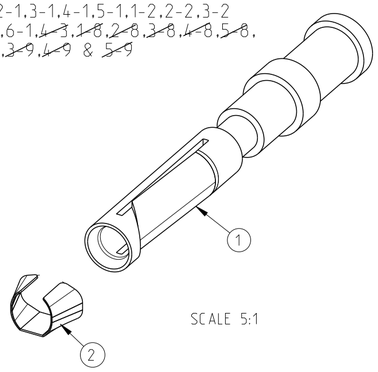

SCALE 5:1

PN 1-1,2-1,3-1,4-1,5-1,1-2,2-2,3-2
4-2,5-2,6-1,~~4-3~~,~~1-8~~,~~2-8~~,~~3-8~~,~~4-8~~,~~5-8~~,
~~4-9~~,~~2-9~~,~~3-9~~,~~4-9~~ & ~~5-9~~

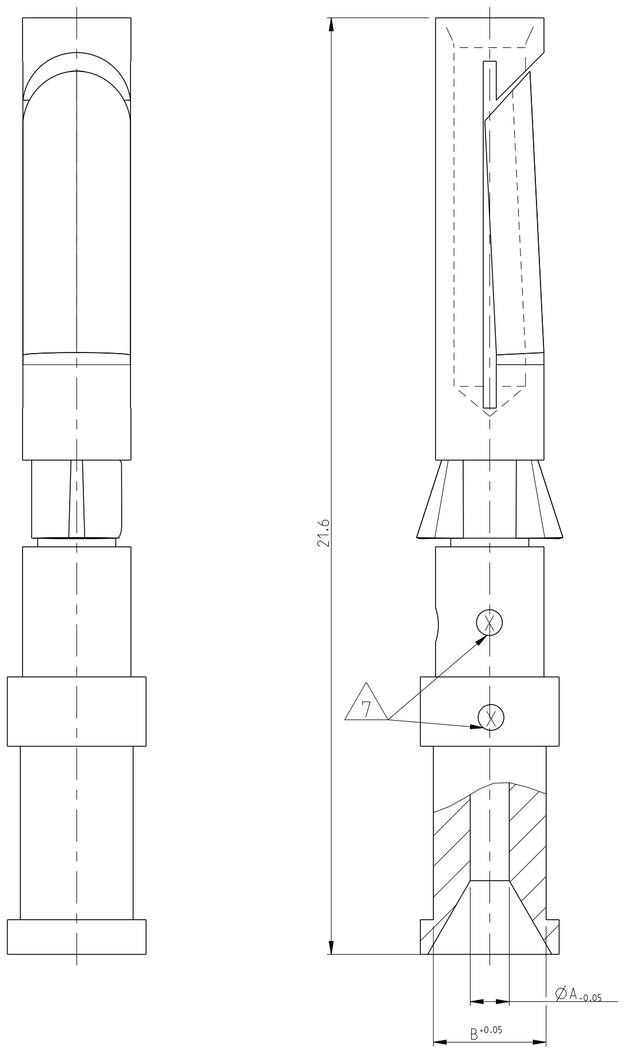

NOTES

1. MATERIAL SEE TABLE
2. SURFACE SEE TABLE
3. ASSEMBLY WEIGHT SEE TABLE
4. PACKAGING: 50 PIECES IN POLY-BAG 0-1243085-8
5. PACKAGING: 500 PIECES IN POLY-BAG 0-1243085-8
6. PACKAGING: 10 PIECES IN POLY-BAG 0-1243085-8
7. CROSS-SECTION MARKING

PN 1-1,2-1,3-1,4-1,5-1,1-2,2-2,3-2
4-2,5-2,6-1,~~4-3~~,~~1-8~~,~~2-8~~,~~3-8~~,~~4-8~~,~~5-8~~,
~~4-9~~,~~2-9~~,~~3-9~~,~~4-9~~ & ~~5-9~~

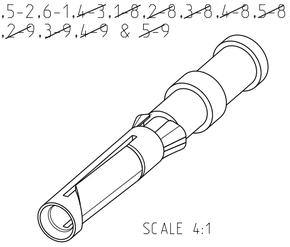

SCALE 4:1

OBSOLETE	OBSOLETE	OBSOLETE	OBSOLETE	OBSOLETE																					
				1	1	1	1	1	1	1	1	1	1	Catch Spring		Stainless Steel					2
				1										Socket Contact 1.5 mm²	0.00062	Brass	Ag/Ni	1.8	3.0	4	1
		1												Socket Contact 4.0 mm²	0.00059	Brass	Ag/Ni	2.4	3.2	6	
					1									Socket Contact 2.5 mm²	0.00067	Brass	Au	2.2	3.2	5	
						1								Socket Contact 1.5 mm²	0.00067	Brass	Au	1.8	3.0	4	
							1							Socket Contact 0.75-10 mm²	0.00063	Brass	Au	1.45	2.6	3	
								1						SocketContact 0.5 mm²	0.00062	Brass	Au	1.1	2.6	2	
									1					Socket Contact 0.14-0.37 mm²	0.00061	Brass	Au	0.9	2.6	1	
										1				Socket Contact 2.5 mm²	0.00065	Brass	Ag/Cu	2.2	3.2	5	
											1			Socket Contact 1.5 mm²	0.00067	Brass	Ag/Cu	1.8	3.0	4	
												1		Socket Contact 0.75-10 mm²	0.00063	Brass	Ag/Cu	1.45	2.6	3	
													1	Socket Contact 0.5 mm²	0.00062	Brass	Ag/Cu	1.1	2.6	2	
OBSOLETE			1											~~Socket Contact 0.14-0.37 mm²~~	~~0.00061~~	~~Brass~~	~~Au~~	~~0-9~~	~~2.6~~	~~1~~	
OBSOLETE				1										~~Socket Contact 0.14-0.37 mm²~~	~~0.00065~~	~~Fe~~	~~Au~~	~~0-9~~	~~2.6~~	~~1~~	
													1	Socket Contact 0.14-0.37 mm²	0.00067	Brass	Ag/Cu	0-9	2.6	1	
		6	6	4	4	4	4	4	4	4	4	4	4								
4-3	6-1	1-4	1-3	5-2	4-2	3-2	2-2	1-2	5-1	4-1	3-1	2-1	1-1	DESCRIPTION	WEIGHT IN (Kg)	MATERIAL	SURFACE	ØA	ØB	CROSS SECTION MARKING	POS
				5	5	5	5	5	5	5	5	5	5								
				~~5-9~~	~~4-9~~	~~3-9~~	~~2-9~~	~~1-9~~	~~5-8~~	~~4-8~~	~~3-8~~	~~2-8~~	~~1-8~~								
HND-C-Bu.Ag-Ni.1.5 mm²	HND-C-Bu.Ag-Ni.4.0 mm²	HN.D-C-Bu.Ni-0.14 -0.37 mm²	HN.D-C-Bu.Fe.Au.0.14 -0.37 mm²	HN.D-C-Bu..Au.2.5 mm²	HN.D-C-Bu..Au.1.5 mm²	HN.D-C-Bu..Au.0.75-1.00 mm²	HN.D-C-Bu..Au.0.5 mm²	HN.D-C-Bu..Au.0.14 -0.37 mm²	HN.D-C-Bu..Ag.2.5 mm²	HN.D-C-Bu..Ag.1.5 mm²	HN.D-C-Bu..Ag.0.75-1.00 mm²	HN.D-C-Bu..Ag.0.5 mm²	HN.D-C-Bu..Ag.0.14 -0.37 mm²								

THIS DRAWING IS A CONTROLLED DOCUMENT.

DIMENSIONS: mm

TOLERANCES UNLESS OTHERWISE SPECIFIED: ISO 8015, DIN ISO 2768 mH-E, DIN 16901-120
0 PLC
1 PLC
2 PLC
3 PLC
4 PLC
ANGLES ±1°

MATERIAL 1 –

FINISH 2 –

DWN Braun 23.07.1997
CHK Schnurpfeil 23.07.1997
APVD –
PRODUCT SPEC 108-74018
APPLICATION SPEC 114-74015
WEIGHT –

TE Connectivity

NAME SOCKET CONTACT SERIES HN.D –

SIZE	CAGE CODE	DRAWING NO	RESTRICTED TO
A2	00779	C-1105051	–

CUSTOMER DRAWING

SCALE 10:1 SHEET 1 OF 1 REV B5

OCEAN CHIPS
Океан Электроники
Поставка электронных компонентов

Компания «Океан Электроники» предлагает заключение долгосрочных отношений при поставках импортных электронных компонентов на взаимовыгодных условиях!

Наши преимущества:

- Поставка оригинальных импортных электронных компонентов напрямую с производств Америки, Европы и Азии, а так же с крупнейших складов мира;
- Широкая линейка поставок активных и пассивных импортных электронных компонентов (более 30 млн. наименований);
- Поставка сложных, дефицитных, либо снятых с производства позиций;
- Оперативные сроки поставки под заказ (от 5 рабочих дней);
- Экспресс доставка в любую точку России;
- Помощь Конструкторского Отдела и консультации квалифицированных инженеров;
- Техническая поддержка проекта, помощь в подборе аналогов, поставка прототипов;
- Поставка электронных компонентов под контролем ВП;
- Система менеджмента качества сертифицирована по Международному стандарту ISO 9001;
- При необходимости вся продукция военного и аэрокосмического назначения проходит испытания и сертификацию в лаборатории (по согласованию с заказчиком);
- Поставка специализированных компонентов военного и аэрокосмического уровня качества (Xilinx, Altera, Analog Devices, Intersil, Interpoint, Microsemi, Actel, Aeroflex, Peregrine, VPT, Syfer, Eurofarad, Texas Instruments, MS Kennedy, Miteq, Cobham, E2V, MA-COM, Hittite, Mini-Circuits, General Dynamics и др.);

Компания «Океан Электроники» является официальным дистрибьютором и эксклюзивным представителем в России одного из крупнейших производителей разъемов военного и аэрокосмического назначения **«JONHON»**, а так же официальным дистрибьютором и эксклюзивным представителем в России производителя высокотехнологичных и надежных решений для передачи СВЧ сигналов **«FORSTAR»**.

AVIC JONHON

«JONHON» (основан в 1970 г.)

Разъемы специального, военного и аэрокосмического назначения:

(Применяются в военной, авиационной, аэрокосмической, морской, железнодорожной, горно- и нефтедобывающей отраслях промышленности)

«FORSTAR» (основан в 1998 г.)

ВЧ соединители, коаксиальные кабели, кабельные сборки и микроволновые компоненты:

(Применяются в телекоммуникациях гражданского и специального назначения, в средствах связи, РЛС, а так же военной, авиационной и аэрокосмической отраслях промышленности).

FORSTAR®

Телефон: 8 (812) 309-75-97 (многоканальный)
Факс: 8 (812) 320-03-32
Электронная почта: ocean@oceanchips.ru
Web: http://oceanchips.ru/
Адрес: 198099, г. Санкт-Петербург, ул. Калинина, д. 2, корп. 4, лит. А