## TOP VIEW

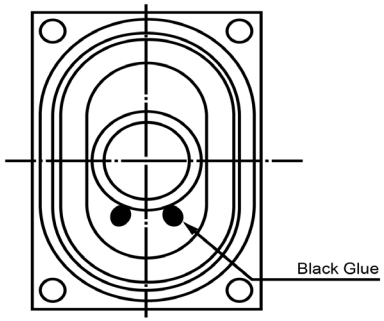


## SIDE VIEW

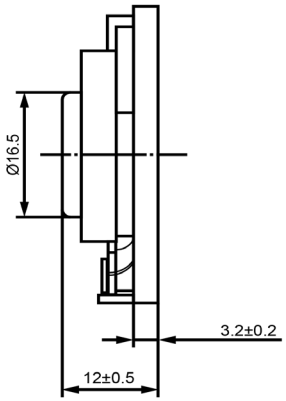


## BOTTOM VIEW

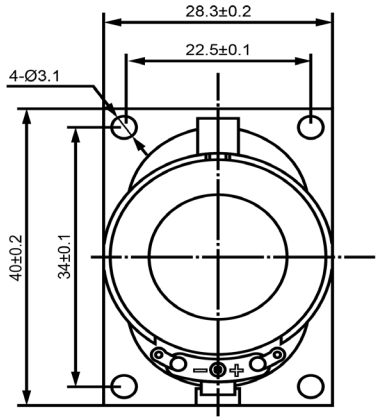


### Specifications

| Description | Value | Unit |
|---|---|---|
| Shape | Rectangle | |
| Resonant Frequency | 380 | (Hz) |
| Frequency Range | 200 ~ 20,000 | (Hz) |
| SPL @ 10cm | 98 | (dBA) |
| Impedance | 8 | (Ohm) |
| Cone Material | Cloth | |
| Nominal Power | 2 | (W) |
| Max Power | 4 | (W) |
| Mount Type | Frame Mount | |
| Operating Temperature | -20 ~ +60 | °C |
| Storage Temperature | -20 ~ +60 | °C |
| Weight | 7.6 | (g) |

### Notes

1) All dimensions are in mm unless otherwise noted
2) All parts meet RoHS

### Revision History

| Version | Description | Date | Approved |
|---|---|---|---|
| 1 | Released from Engineering | 2/5/2014 | J.S. |

| Drawn by | Date | Checked by | Date | Approved by | Date |
|---|---|---|---|---|---|
| G.W. | 1/27/2014 | C.E. | 2/5/2014 | J.S. | 2/5/2014 |

DB UNLIMITED

**Dynamic Speaker**

**SC400308-1**

sales@dbunlimitedco.com | www.dbunlimitedco.com
©2014, DB Unlimited

# OCEAN CHIPS
## Океан Электроники
### Поставка электронных компонентов

Компания «Океан Электроники» предлагает заключение долгосрочных отношений при поставках импортных электронных компонентов на взаимовыгодных условиях!

Наши преимущества:

- Поставка оригинальных импортных электронных компонентов напрямую с производств Америки, Европы и Азии, а так же с крупнейших складов мира;
- Широкая линейка поставок активных и пассивных импортных электронных компонентов (более 30 млн. наименований);
- Поставка сложных, дефицитных, либо снятых с производства позиций;
- Оперативные сроки поставки под заказ (от 5 рабочих дней);
- Экспресс доставка в любую точку России;
- Помощь Конструкторского Отдела и консультации квалифицированных инженеров;
- Техническая поддержка проекта, помощь в подборе аналогов, поставка прототипов;
- Поставка электронных компонентов под контролем ВП;
- Система менеджмента качества сертифицирована по Международному стандарту ISO 9001;
- При необходимости вся продукция военного и аэрокосмического назначения проходит испытания и сертификацию в лаборатории (по согласованию с заказчиком);
- Поставка специализированных компонентов военного и аэрокосмического уровня качества (Xilinx, Altera, Analog Devices, Intersil, Interpoint, Microsemi, Actel, Aeroflex, Peregrine, VPT, Syfer, Eurofarad, Texas Instruments, MS Kennedy, Miteq, Cobham, E2V, MA-COM, Hittite, Mini-Circuits, General Dynamics и др.);

Компания «Океан Электроники» является официальным дистрибьютором и эксклюзивным представителем в России одного из крупнейших производителей разъемов военного и аэрокосмического назначения **«JONHON»**, а так же официальным дистрибьютором и эксклюзивным представителем в России производителя высокотехнологичных и надежных решений для передачи СВЧ сигналов **«FORSTAR»**.

AVIC JONHON

**«JONHON»** (основан в 1970 г.)

Разъемы специального, военного и аэрокосмического назначения:

(Применяются в военной, авиационной, аэрокосмической, морской, железнодорожной, горно- и нефтедобывающей отраслях промышленности)

**«FORSTAR»** (основан в 1998 г.)

ВЧ соединители, коаксиальные кабели, кабельные сборки и микроволновые компоненты:

(Применяются в телекоммуникациях гражданского и специального назначения, в средствах связи, РЛС, а так же военной, авиационной и аэрокосмической отраслях промышленности).

FORSTAR®

Телефон: 8 (812) 309-75-97 (многоканальный)
Факс: 8 (812) 320-03-32
Электронная почта: ocean@oceanchips.ru
Web: http://oceanchips.ru/
Адрес: 198099, г. Санкт-Петербург, ул. Калинина, д. 2, корп. 4, лит. А