THIS DRAWING IS UNPUBLISHED. RELEASED FOR PUBLICATION 20
© COPYRIGHT 20 - ALL RIGHTS RESERVED.

REVISIONS

P	LTR	DESCRIPTION	DATE	DWN	APVD
	F2	REVISED PER ECR-17-015686	24OCT2017	JB	DZ

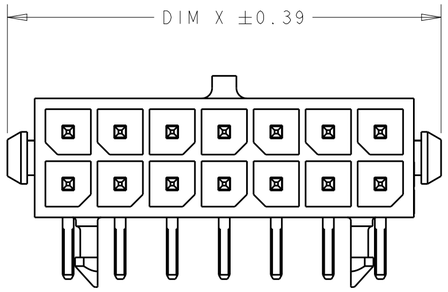

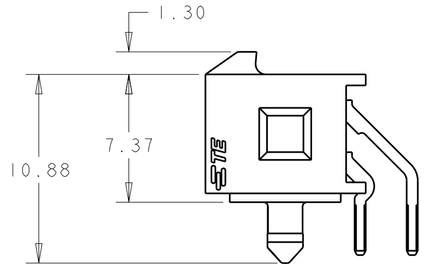

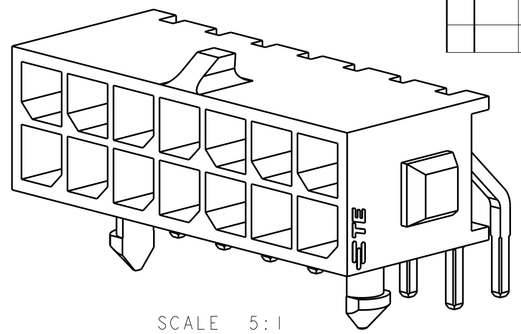

SCALE 5:1

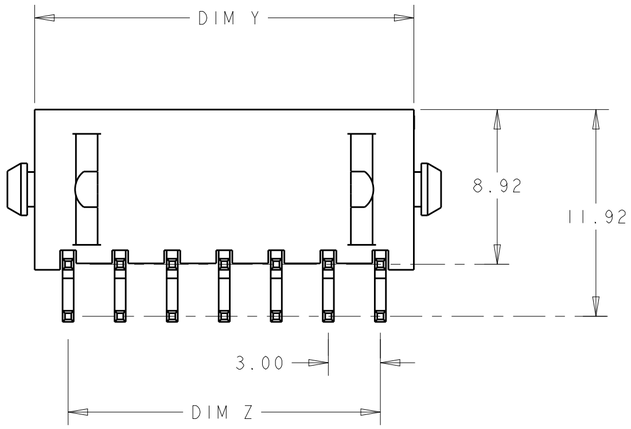

1. MATERIAL;
   CONTACTS - BRASS.
   HOUSING - UL 94V-0 RATED HIGH TEMP NYLON, COLOR; BLACK.
2. FINISH;
   CONTACTS - 2.54µm MINIMUM TIN-LEAD OVER 1.27µm MINIMUM NICKEL.
4. RECOMMENDED PC BOARD THICKNESS OF 1.57.
5. FINISH;
   CONTACTS - 2.54µm MINIMUM MATTE TIN OVER 1.27µm MINIMUM NICKEL.

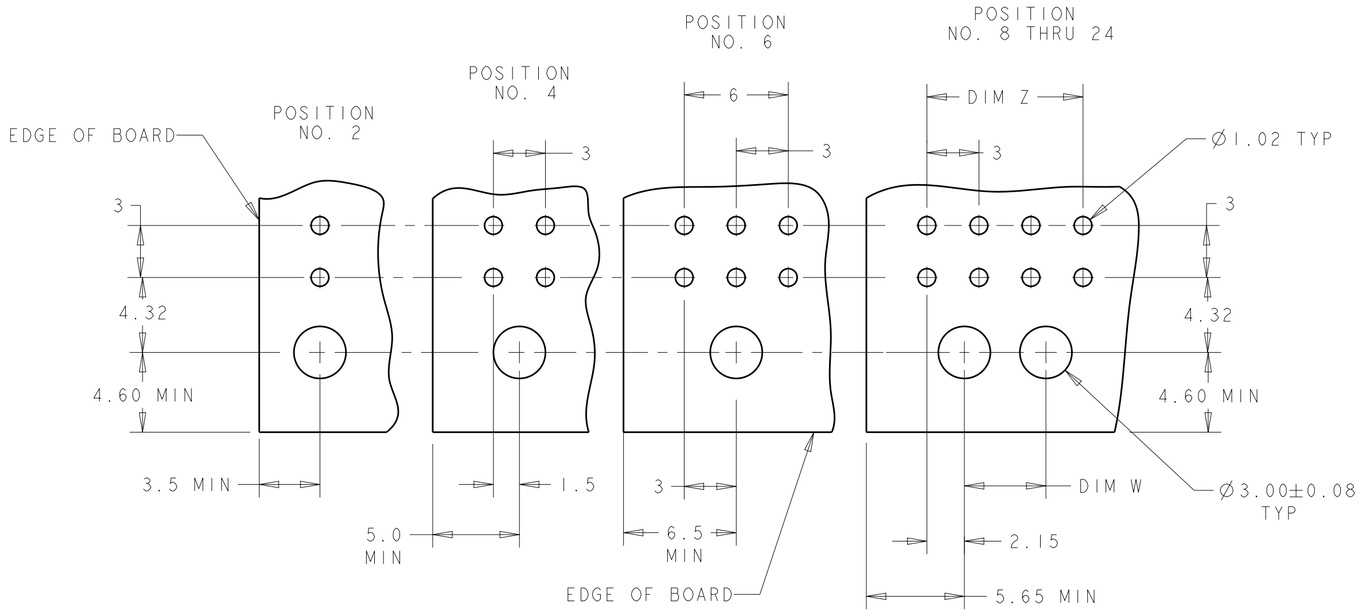

RECOMMENDED PCB LAYOUT 4
(COMPONENT SIDE)

	FINISH	DIM Y	DIM W	DIM Z	DIM X	NO. OF POSN.	PART NUMBER
	5	36.86	28.70	33.00	40.00	24	5-794618-4
		33.86	25.70	30.00	37.00	22	5-794618-2
		30.86	22.70	27.00	34.00	20	5-794618-0
		27.86	19.70	24.00	31.00	18	4-794618-8
		24.86	16.70	21.00	28.00	16	4-794618-6
		21.86	13.70	18.00	25.00	14	4-794618-4
		18.86	10.70	15.00	22.00	12	4-794618-2
		15.86	7.70	12.00	19.00	10	4-794618-0
		12.86	4.70	9.00	16.00	8	3-794618-8
		9.86	-	6.00	13.00	6	3-794618-6
		6.86	-	3.00	10.00	4	3-794618-4
		3.86	-	-	7.00	2	3-794618-2
SUPERSEDED BY 5-794618-4	2	36.86	28.70	33.00	40.00	24	~~2-794618-4~~
SUPERSEDED BY 5-794618-2		33.86	25.70	30.00	37.00	22	~~2-794618-2~~
SUPERSEDED BY 5-794618-0		30.86	22.70	27.00	34.00	20	~~2-794618-0~~
SUPERSEDED BY 4-794618-8		27.86	19.70	24.00	31.00	18	~~1-794618-8~~
SUPERSEDED BY 4-794618-6		24.86	16.70	21.00	28.00	16	~~1-794618-6~~
SUPERSEDED BY 4-794618-4		21.86	13.70	18.00	25.00	14	~~1-794618-4~~
SUPERSEDED BY 4-794618-2		18.86	10.70	15.00	22.00	12	~~1-794618-2~~
SUPERSEDED BY 4-794618-0		15.86	7.70	12.00	19.00	10	~~1-794618-0~~
SUPERSEDED BY 3-794618-8		12.86	4.70	9.00	16.00	8	~~794618-8~~
SUPERSEDED BY 3-794618-6		9.86	-	6.00	13.00	6	~~794618-6~~
SUPERSEDED BY 3-794618-4		6.86	-	3.00	10.00	4	~~794618-4~~
SUPERSEDED BY 3-794618-2		3.86	-	-	7.00	2	~~794618-2~~

794618

THIS DRAWING IS A CONTROLLED DOCUMENT.

DIMENSIONS: mm

TOLERANCES UNLESS OTHERWISE SPECIFIED:
0 PLC ±-
1 PLC ±-
2 PLC ±0.13
3 PLC ±-
4 PLC ±-
ANGLES ±-

MATERIAL 1

FINISH SEE TABLE

DWN B. HAYMAKER 12AUG99
CHK K. COBLE 12AUG99
APVD K. COBLE 12AUG99
PRODUCT SPEC -
APPLICATION SPEC -
WEIGHT -

TE Connectivity

NAME THRU-HOLE, R/A, TIN HEADER, PLASTIC BOARDLOCK, DUAL ROW, MICRO MATE-N-LOK™

SIZE A2 | CAGE CODE 00779 | DRAWING NO C-794618 | RESTRICTED TO -

CUSTOMER DRAWING | SCALE 4:1 | SHEET 1 OF 1 | REV F2

1471-9 (3/13)

OCEAN CHIPS
Океан Электроники
Поставка электронных компонентов

Компания «Океан Электроники» предлагает заключение долгосрочных отношений при поставках импортных электронных компонентов на взаимовыгодных условиях!

Наши преимущества:

- Поставка оригинальных импортных электронных компонентов напрямую с производств Америки, Европы и Азии, а так же с крупнейших складов мира;
- Широкая линейка поставок активных и пассивных импортных электронных компонентов (более 30 млн. наименований);
- Поставка сложных, дефицитных, либо снятых с производства позиций;
- Оперативные сроки поставки под заказ (от 5 рабочих дней);
- Экспресс доставка в любую точку России;
- Помощь Конструкторского Отдела и консультации квалифицированных инженеров;
- Техническая поддержка проекта, помощь в подборе аналогов, поставка прототипов;
- Поставка электронных компонентов под контролем ВП;
- Система менеджмента качества сертифицирована по Международному стандарту ISO 9001;
- При необходимости вся продукция военного и аэрокосмического назначения проходит испытания и сертификацию в лаборатории (по согласованию с заказчиком);
- Поставка специализированных компонентов военного и аэрокосмического уровня качества (Xilinx, Altera, Analog Devices, Intersil, Interpoint, Microsemi, Actel, Aeroflex, Peregrine, VPT, Syfer, Eurofarad, Texas Instruments, MS Kennedy, Miteq, Cobham, E2V, MA-COM, Hittite, Mini-Circuits, General Dynamics и др.);

Компания «Океан Электроники» является официальным дистрибьютором и эксклюзивным представителем в России одного из крупнейших производителей разъемов военного и аэрокосмического назначения **«JONHON»**, а так же официальным дистрибьютором и эксклюзивным представителем в России производителя высокотехнологичных и надежных решений для передачи СВЧ сигналов **«FORSTAR»**.

AVIC JONHON

«JONHON» (основан в 1970 г.)

Разъемы специального, военного и аэрокосмического назначения:

(Применяются в военной, авиационной, аэрокосмической, морской, железнодорожной, горно- и нефтедобывающей отраслях промышленности)

«FORSTAR» (основан в 1998 г.)

ВЧ соединители, коаксиальные кабели, кабельные сборки и микроволновые компоненты:

(Применяются в телекоммуникациях гражданского и специального назначения, в средствах связи, РЛС, а так же военной, авиационной и аэрокосмической отраслях промышленности).

FORSTAR®

Телефон: 8 (812) 309-75-97 (многоканальный)
Факс: 8 (812) 320-03-32
Электронная почта: ocean@oceanchips.ru
Web: http://oceanchips.ru/
Адрес: 198099, г. Санкт-Петербург, ул. Калинина, д. 2, корп. 4, лит. А