THIS DRAWING IS UNPUBLISHED. RELEASED FOR PUBLICATION 20
© COPYRIGHT 20 - ALL RIGHTS RESERVED.

REVISIONS

| P | LTR | DESCRIPTION | DATE | DWN | APVD |
|---|---|---|---|---|---|
| | F2 | REVISED PER ECR-17-015686 | 24OCT2017 | JB | DZ |

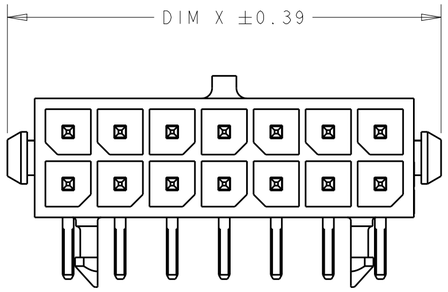


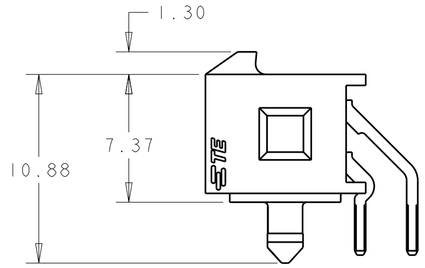


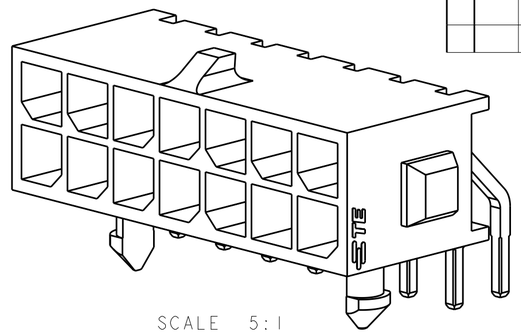

SCALE 5:1

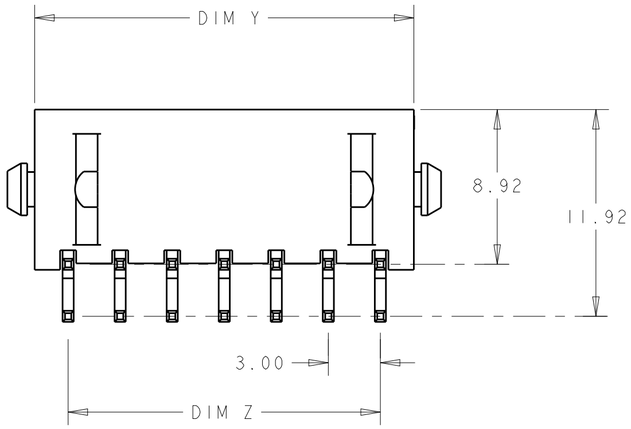


1. MATERIAL;
   CONTACTS - BRASS.
   HOUSING - UL 94V-0 RATED HIGH TEMP NYLON, COLOR; BLACK.
2. FINISH;
   CONTACTS - 2.54µm MINIMUM TIN-LEAD OVER 1.27µm MINIMUM NICKEL.
4. RECOMMENDED PC BOARD THICKNESS OF 1.57.
5. FINISH;
   CONTACTS - 2.54µm MINIMUM MATTE TIN OVER 1.27µm MINIMUM NICKEL.

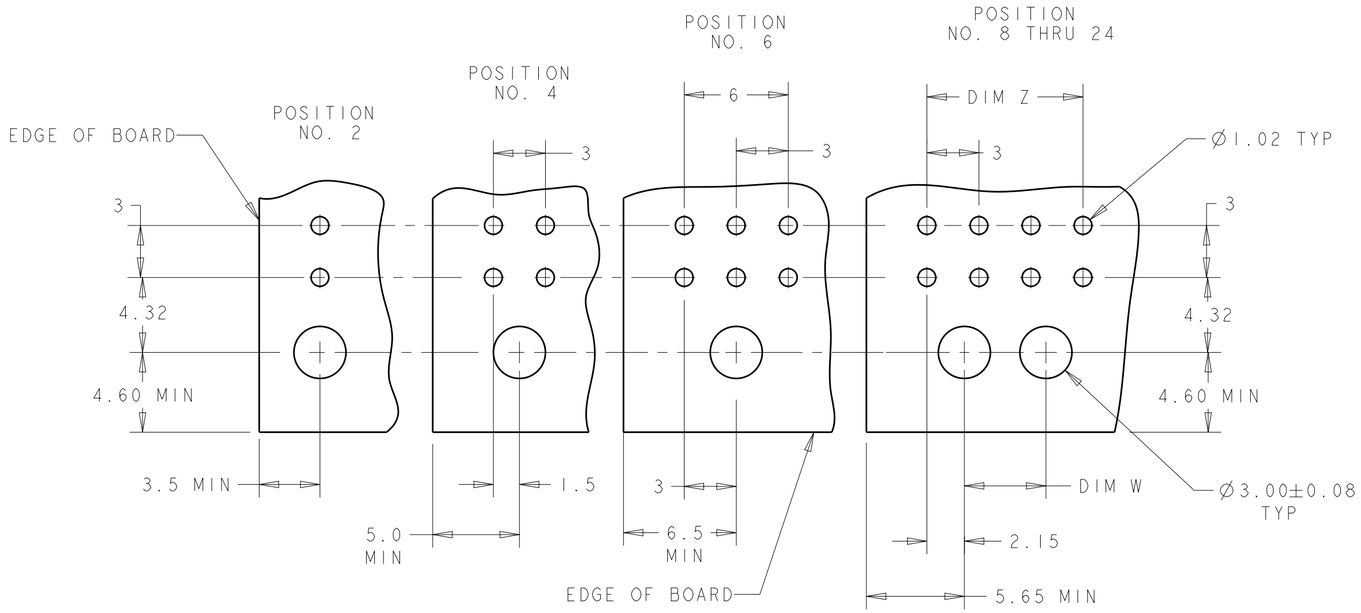


RECOMMENDED PCB LAYOUT 4
(COMPONENT SIDE)

| | FINISH | DIM Y | DIM W | DIM Z | DIM X | NO. OF POSN. | PART NUMBER |
|---|---|---|---|---|---|---|---|
| | 5 | 36.86 | 28.70 | 33.00 | 40.00 | 24 | 5-794618-4 |
| | | 33.86 | 25.70 | 30.00 | 37.00 | 22 | 5-794618-2 |
| | | 30.86 | 22.70 | 27.00 | 34.00 | 20 | 5-794618-0 |
| | | 27.86 | 19.70 | 24.00 | 31.00 | 18 | 4-794618-8 |
| | | 24.86 | 16.70 | 21.00 | 28.00 | 16 | 4-794618-6 |
| | | 21.86 | 13.70 | 18.00 | 25.00 | 14 | 4-794618-4 |
| | | 18.86 | 10.70 | 15.00 | 22.00 | 12 | 4-794618-2 |
| | | 15.86 | 7.70 | 12.00 | 19.00 | 10 | 4-794618-0 |
| | | 12.86 | 4.70 | 9.00 | 16.00 | 8 | 3-794618-8 |
| | | 9.86 | - | 6.00 | 13.00 | 6 | 3-794618-6 |
| | | 6.86 | - | 3.00 | 10.00 | 4 | 3-794618-4 |
| | | 3.86 | - | - | 7.00 | 2 | 3-794618-2 |
| SUPERSEDED BY 5-794618-4 | 2 | 36.86 | 28.70 | 33.00 | 40.00 | 24 | ~~2-794618-4~~ |
| SUPERSEDED BY 5-794618-2 | | 33.86 | 25.70 | 30.00 | 37.00 | 22 | ~~2-794618-2~~ |
| SUPERSEDED BY 5-794618-0 | | 30.86 | 22.70 | 27.00 | 34.00 | 20 | ~~2-794618-0~~ |
| SUPERSEDED BY 4-794618-8 | | 27.86 | 19.70 | 24.00 | 31.00 | 18 | ~~1-794618-8~~ |
| SUPERSEDED BY 4-794618-6 | | 24.86 | 16.70 | 21.00 | 28.00 | 16 | ~~1-794618-6~~ |
| SUPERSEDED BY 4-794618-4 | | 21.86 | 13.70 | 18.00 | 25.00 | 14 | ~~1-794618-4~~ |
| SUPERSEDED BY 4-794618-2 | | 18.86 | 10.70 | 15.00 | 22.00 | 12 | ~~1-794618-2~~ |
| SUPERSEDED BY 4-794618-0 | | 15.86 | 7.70 | 12.00 | 19.00 | 10 | ~~1-794618-0~~ |
| SUPERSEDED BY 3-794618-8 | | 12.86 | 4.70 | 9.00 | 16.00 | 8 | ~~794618-8~~ |
| SUPERSEDED BY 3-794618-6 | | 9.86 | - | 6.00 | 13.00 | 6 | ~~794618-6~~ |
| SUPERSEDED BY 3-794618-4 | | 6.86 | - | 3.00 | 10.00 | 4 | ~~794618-4~~ |
| SUPERSEDED BY 3-794618-2 | | 3.86 | - | - | 7.00 | 2 | ~~794618-2~~ |

794618

THIS DRAWING IS A CONTROLLED DOCUMENT.

DIMENSIONS: mm

TOLERANCES UNLESS OTHERWISE SPECIFIED:
0 PLC ±-
1 PLC ±-
2 PLC ±0.13
3 PLC ±-
4 PLC ±-
ANGLES ±-

MATERIAL 1

FINISH SEE TABLE

DWN B. HAYMAKER 12AUG99
CHK K. COBLE 12AUG99
APVD K. COBLE 12AUG99
PRODUCT SPEC -
APPLICATION SPEC -
WEIGHT -

TE Connectivity

NAME THRU-HOLE, R/A, TIN HEADER, PLASTIC BOARDLOCK, DUAL ROW, MICRO MATE-N-LOK™

SIZE A2 | CAGE CODE 00779 | DRAWING NO C-794618 | RESTRICTED TO -

CUSTOMER DRAWING | SCALE 4:1 | SHEET 1 OF 1 | REV F2

1471-9 (3/13)

# OCEAN CHIPS
## Океан Электроники
### Поставка электронных компонентов

Компания «Океан Электроники» предлагает заключение долгосрочных отношений при поставках импортных электронных компонентов на взаимовыгодных условиях!

Наши преимущества:

- Поставка оригинальных импортных электронных компонентов напрямую с производств Америки, Европы и Азии, а так же с крупнейших складов мира;
- Широкая линейка поставок активных и пассивных импортных электронных компонентов (более 30 млн. наименований);
- Поставка сложных, дефицитных, либо снятых с производства позиций;
- Оперативные сроки поставки под заказ (от 5 рабочих дней);
- Экспресс доставка в любую точку России;
- Помощь Конструкторского Отдела и консультации квалифицированных инженеров;
- Техническая поддержка проекта, помощь в подборе аналогов, поставка прототипов;
- Поставка электронных компонентов под контролем ВП;
- Система менеджмента качества сертифицирована по Международному стандарту ISO 9001;
- При необходимости вся продукция военного и аэрокосмического назначения проходит испытания и сертификацию в лаборатории (по согласованию с заказчиком);
- Поставка специализированных компонентов военного и аэрокосмического уровня качества (Xilinx, Altera, Analog Devices, Intersil, Interpoint, Microsemi, Actel, Aeroflex, Peregrine, VPT, Syfer, Eurofarad, Texas Instruments, MS Kennedy, Miteq, Cobham, E2V, MA-COM, Hittite, Mini-Circuits, General Dynamics и др.);

Компания «Океан Электроники» является официальным дистрибьютором и эксклюзивным представителем в России одного из крупнейших производителей разъемов военного и аэрокосмического назначения **«JONHON»**, а так же официальным дистрибьютором и эксклюзивным представителем в России производителя высокотехнологичных и надежных решений для передачи СВЧ сигналов **«FORSTAR»**.

AVIC JONHON

**«JONHON»** (основан в 1970 г.)

Разъемы специального, военного и аэрокосмического назначения:

(Применяются в военной, авиационной, аэрокосмической, морской, железнодорожной, горно- и нефтедобывающей отраслях промышленности)

**«FORSTAR»** (основан в 1998 г.)

ВЧ соединители, коаксиальные кабели, кабельные сборки и микроволновые компоненты:

(Применяются в телекоммуникациях гражданского и специального назначения, в средствах связи, РЛС, а так же военной, авиационной и аэрокосмической отраслях промышленности).

FORSTAR®

Телефон: 8 (812) 309-75-97 (многоканальный)
Факс: 8 (812) 320-03-32
Электронная почта: ocean@oceanchips.ru
Web: http://oceanchips.ru/
Адрес: 198099, г. Санкт-Петербург, ул. Калинина, д. 2, корп. 4, лит. А