PROFIBUS T-Connectors / Taps

0906 UTP 201

M23 Male/Female

T-connector for power supply with M23 male/female connector, 6 poles.

— also suitable for Interbus modules —

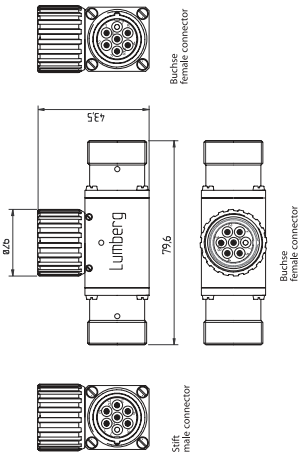

0906 UTP 202

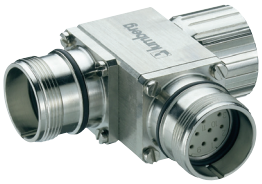

M23 Male/Female

T-connector with M23 male/female connector, 12 poles.

— especially suitable for Profibus modules with M23 bus connection for separate feeding of power supply (system/sensor system) and Profibus signals —

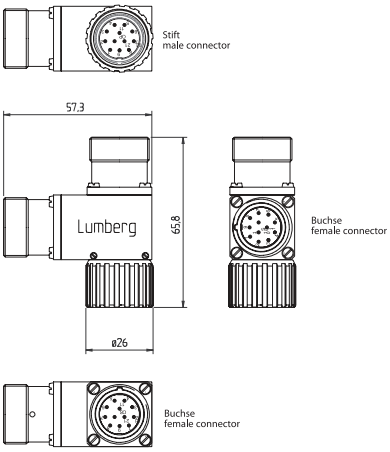

Pin Assignment

M23 - 6 Poles	M23 - 12 Poles		
	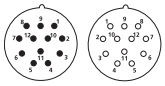		
1 = Earth	1 = n.c.	7 = +24 V	
2 = +24 V (1)	2 = Signal A	8 = GND (0 V)	
3 = GND (0 V) (1)	3 = n.c.	9 = Erde / earth	
4 = + 24 V (2)	4 = Signal B	10 = n.c.	
5 = GND (0 V) (2)	5 = n.c.	11 = n.c.	
6 = n.c.	6 = n.c.	12 = n.c.	

PROFIBUS T-Connectors / Taps

0906 UTP 201 | 0906 UTP 202

Technical Data

Environmental

Degree of protection	IP 67 / NEMA 6P
Operating temperature range	-40°C (-40°F) / +125°C (+257°F)

Mechanical

Housing	Copper-Zinc alloy (CuZn), die casting part of Zinc (GD-Zn)
Housing surface	nickel-plated

Electrical

Nominal current	UTP 201: 20 A UTP 202: 8 A
Nominal voltage	50 V DC
Pollution degree	3

Part Number	Pins	Characteristics
0906 UTP 201	6	
0906 UTP 202	12	

OCEAN CHIPS
Океан Электроники
Поставка электронных компонентов

Компания «Океан Электроники» предлагает заключение долгосрочных отношений при поставках импортных электронных компонентов на взаимовыгодных условиях!

Наши преимущества:

- Поставка оригинальных импортных электронных компонентов напрямую с производств Америки, Европы и Азии, а так же с крупнейших складов мира;
- Широкая линейка поставок активных и пассивных импортных электронных компонентов (более 30 млн. наименований);
- Поставка сложных, дефицитных, либо снятых с производства позиций;
- Оперативные сроки поставки под заказ (от 5 рабочих дней);
- Экспресс доставка в любую точку России;
- Помощь Конструкторского Отдела и консультации квалифицированных инженеров;
- Техническая поддержка проекта, помощь в подборе аналогов, поставка прототипов;
- Поставка электронных компонентов под контролем ВП;
- Система менеджмента качества сертифицирована по Международному стандарту ISO 9001;
- При необходимости вся продукция военного и аэрокосмического назначения проходит испытания и сертификацию в лаборатории (по согласованию с заказчиком);
- Поставка специализированных компонентов военного и аэрокосмического уровня качества (Xilinx, Altera, Analog Devices, Intersil, Interpoint, Microsemi, Actel, Aeroflex, Peregrine, VPT, Syfer, Eurofarad, Texas Instruments, MS Kennedy, Miteq, Cobham, E2V, MA-COM, Hittite, Mini-Circuits, General Dynamics и др.);

Компания «Океан Электроники» является официальным дистрибьютором и эксклюзивным представителем в России одного из крупнейших производителей разъемов военного и аэрокосмического назначения **«JONHON»**, а так же официальным дистрибьютором и эксклюзивным представителем в России производителя высокотехнологичных и надежных решений для передачи СВЧ сигналов **«FORSTAR»**.

AVIC JONHON

«JONHON» (основан в 1970 г.)

Разъемы специального, военного и аэрокосмического назначения:

(Применяются в военной, авиационной, аэрокосмической, морской, железнодорожной, горно- и нефтедобывающей отраслях промышленности)

«FORSTAR» (основан в 1998 г.)

ВЧ соединители, коаксиальные кабели, кабельные сборки и микроволновые компоненты:

(Применяются в телекоммуникациях гражданского и специального назначения, в средствах связи, РЛС, а так же военной, авиационной и аэрокосмической отраслях промышленности).

FORSTAR®

Телефон: 8 (812) 309-75-97 (многоканальный)
Факс: 8 (812) 320-03-32
Электронная почта: ocean@oceanchips.ru
Web: http://oceanchips.ru/
Адрес: 198099, г. Санкт-Петербург, ул. Калинина, д. 2, корп. 4, лит. А