- Time-saving method of attaching heat sink to transistor and achieving cost-effective solderability.
- Provide uniform contact pressure on the transistor.
- Align the device leads to ensure compatibility with robotic insertion into the PC board.

Note: Heat sink material thickness for use with alignment pads is 1.27 to 1.52mm (.050" to .060"). The alignment pad assembly fits into a 1.57mm (.062") PC board. Alignment pad material is glass-reinforced nylon (U.L. 94 V-0 rated).

To order:

Add the alignment pad part number as a suffix to the heat sink model number. For example:

7022B-8223-CL03 (a = 7022B, b = 8223-CL03)

a=Heat Sink Model Number
b=Alignment Pad Part Number

ALIGNMENT PADS

Part Number	Device	Compatible Heat Sinks
8223-CL03	TO-220	7020, 7021, 7022, 7023, 7025
8241-CL11	TO-218	7022, 7023, 7025
	U.S Patent No. 4,847,449, U.K. Patent No. 2192492	

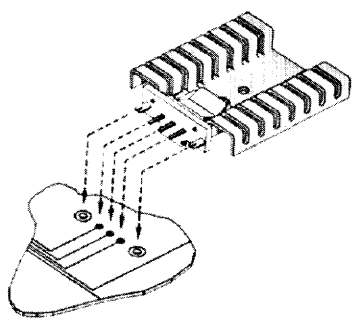

▼ 8223-CL03

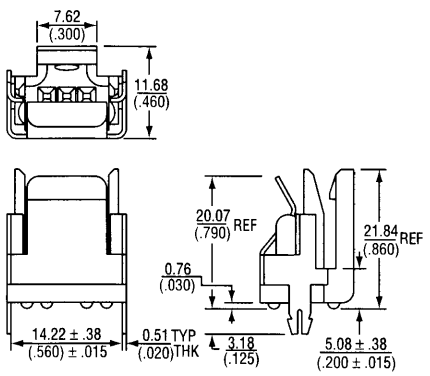

▼ 8241-CL11

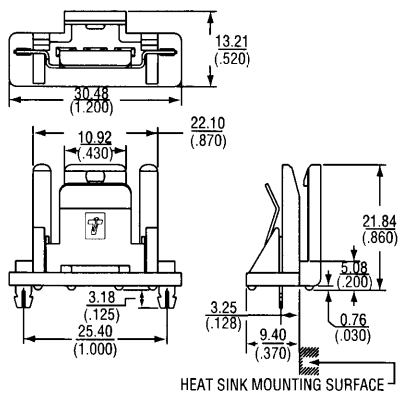

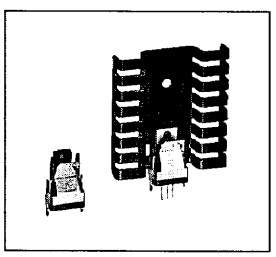

▲ 7022B-8223-CL03

Recommended Hole Pattern for 8223-CL03

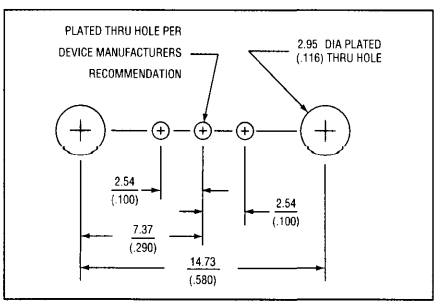

Recommended Hole Pattern for 8241-CL11

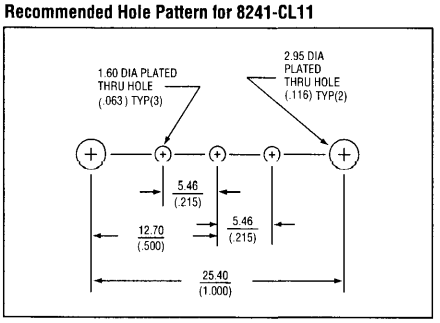

- Assists in inserting a TO-220 into an 8223-CL03 on a heat sink.
- A slight downward push on the heat sink assembly mounts the device in approximately two seconds.

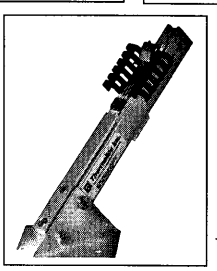

◀ SD-1

OCEAN CHIPS
Океан Электроники
Поставка электронных компонентов

Компания «Океан Электроники» предлагает заключение долгосрочных отношений при поставках импортных электронных компонентов на взаимовыгодных условиях!

Наши преимущества:

- Поставка оригинальных импортных электронных компонентов напрямую с производств Америки, Европы и Азии, а так же с крупнейших складов мира;
- Широкая линейка поставок активных и пассивных импортных электронных компонентов (более 30 млн. наименований);
- Поставка сложных, дефицитных, либо снятых с производства позиций;
- Оперативные сроки поставки под заказ (от 5 рабочих дней);
- Экспресс доставка в любую точку России;
- Помощь Конструкторского Отдела и консультации квалифицированных инженеров;
- Техническая поддержка проекта, помощь в подборе аналогов, поставка прототипов;
- Поставка электронных компонентов под контролем ВП;
- Система менеджмента качества сертифицирована по Международному стандарту ISO 9001;
- При необходимости вся продукция военного и аэрокосмического назначения проходит испытания и сертификацию в лаборатории (по согласованию с заказчиком);
- Поставка специализированных компонентов военного и аэрокосмического уровня качества (Xilinx, Altera, Analog Devices, Intersil, Interpoint, Microsemi, Actel, Aeroflex, Peregrine, VPT, Syfer, Eurofarad, Texas Instruments, MS Kennedy, Miteq, Cobham, E2V, MA-COM, Hittite, Mini-Circuits, General Dynamics и др.);

Компания «Океан Электроники» является официальным дистрибьютором и эксклюзивным представителем в России одного из крупнейших производителей разъемов военного и аэрокосмического назначения **«JONHON»**, а так же официальным дистрибьютором и эксклюзивным представителем в России производителя высокотехнологичных и надежных решений для передачи СВЧ сигналов **«FORSTAR»**.

AVIC JONHON

«JONHON» (основан в 1970 г.)

Разъемы специального, военного и аэрокосмического назначения:

(Применяются в военной, авиационной, аэрокосмической, морской, железнодорожной, горно- и нефтедобывающей отраслях промышленности)

«FORSTAR» (основан в 1998 г.)

ВЧ соединители, коаксиальные кабели, кабельные сборки и микроволновые компоненты:

(Применяются в телекоммуникациях гражданского и специального назначения, в средствах связи, РЛС, а так же военной, авиационной и аэрокосмической отраслях промышленности).

FORSTAR®

Телефон: 8 (812) 309-75-97 (многоканальный)
Факс: 8 (812) 320-03-32
Электронная почта: ocean@oceanchips.ru
Web: http://oceanchips.ru/
Адрес: 198099, г. Санкт-Петербург, ул. Калинина, д. 2, корп. 4, лит. А